새 소식

모든 기술 분야의혁신.

THE KNOW-HOW FACTORY

www.zimmer-group.com

ZIMMER group

THE KNOW-HOW FACTORY

ZIMMER GROUP
초지일관
고객 중심

ZIMMER는 지난 수년간 고객에게 혁신적인 맞춤형 솔루션을 제공해오고 있습니다. 지속적으로 성장해 온 ZIMMER사가 드디어 새로운 이정표를 세웠습니다. 바로 "KNOW-HOW FACTORY" 출범입니다. 이러한 성공에 비밀이 있을까요?

Foundation. 최상의 제품과 서비스는 지금까지 Zimmer의 성장을 이끌어 온 기반입니다. 정교한 솔루션과 핵심적 기술 혁신이 Zimmer에서 비롯됩니다. 이것이 무엇보다 기술적인 리더십 요구가 높은 고객들이 당사를 찾는 이유입니다. Zimmer Group은 특히 어렵고 복잡한 상황에서도 최상의 컨디션을 발휘합니다.

스타일. 짐머그룹은 여러 분야를 포괄적으로 접근하고 연구합니다. 개발뿐만 아니라 제조 분야에서도 6가지 기술 영역에서 정교한 공정 솔루션을 추구합니다. Zimmer Group은 모든 부문에 걸쳐 제품과 서비스를 제공합니다. 고객의 문제에 대한 개별 맞춤 솔루션을 추구합니다. 글로벌.

Motivation. 고객 중심 마인드야말로 당사의 핵심 성공 요인입니다. 당사는 최상의 서비스 제공업체입니다. 앞으로 Zimmer Group으로서 행하는 당사의 결정도 이러한 자세에서 비롯되었습니다. Zimmer Group은 이제 고객의 요구 사항을 위한 중앙 담당자를 제공합니다. 최강의 솔루션과 폭넓은 제품 및 서비스로 개별적인 고객 관리를 해드립니다.

THE KNOW-HOW FACTORY

전 세계

1 본사
독일

6 생산 기지
독일(3개), 불가리아, 중국, 인도

19 판매 지사
베네룩스, 브라질, 불가리아, 중국, 프랑스, 인도, 이탈리아, 멕시코, 오스트리아, 폴란드, 스위스, 싱가포르, 슬로바키아, 스칸디나비아, 스페인, 대한민국, 영국, 미국

110 딜러 및 파트너
전 세계

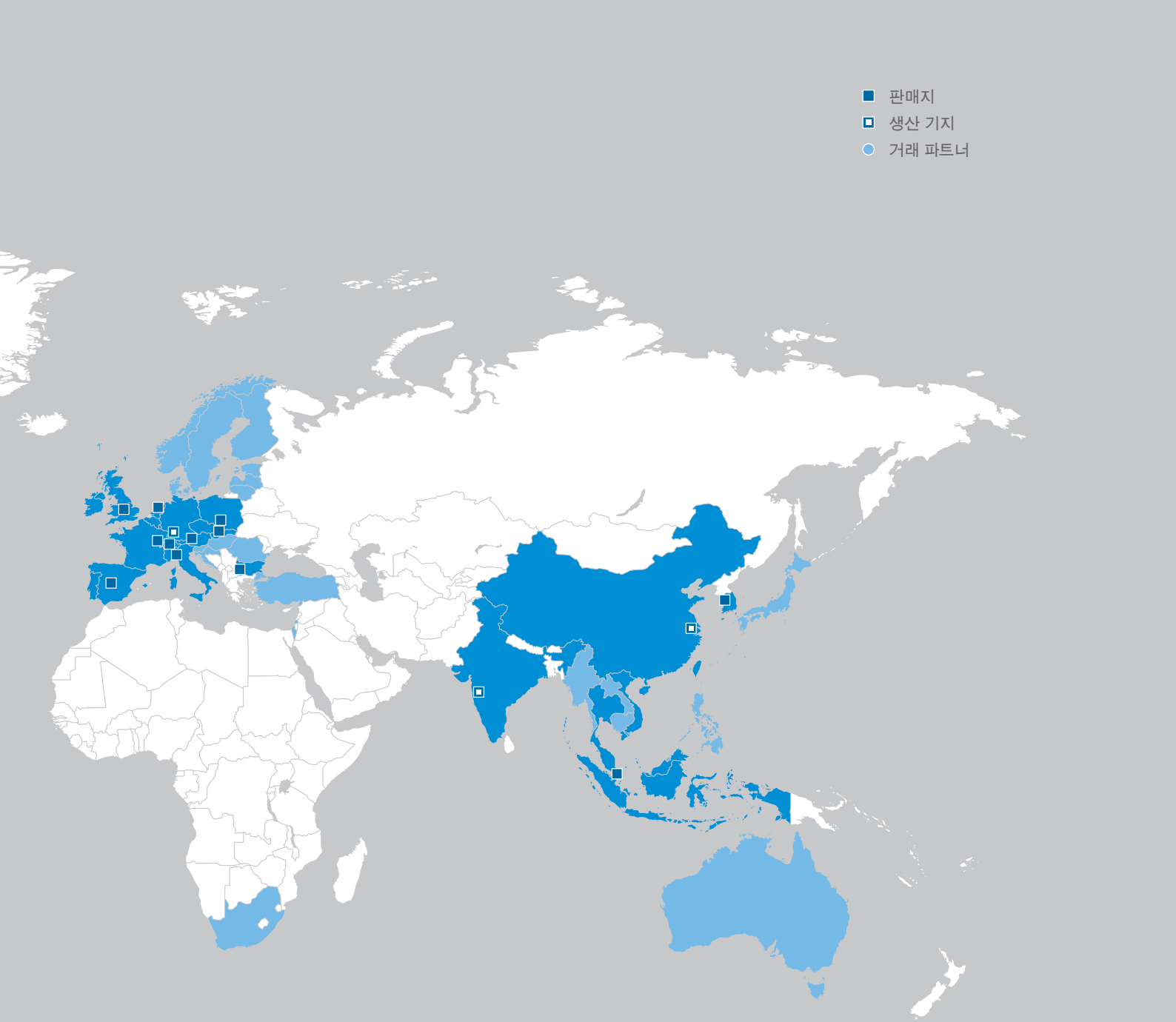
판매지
생산 기지
거래 파트너

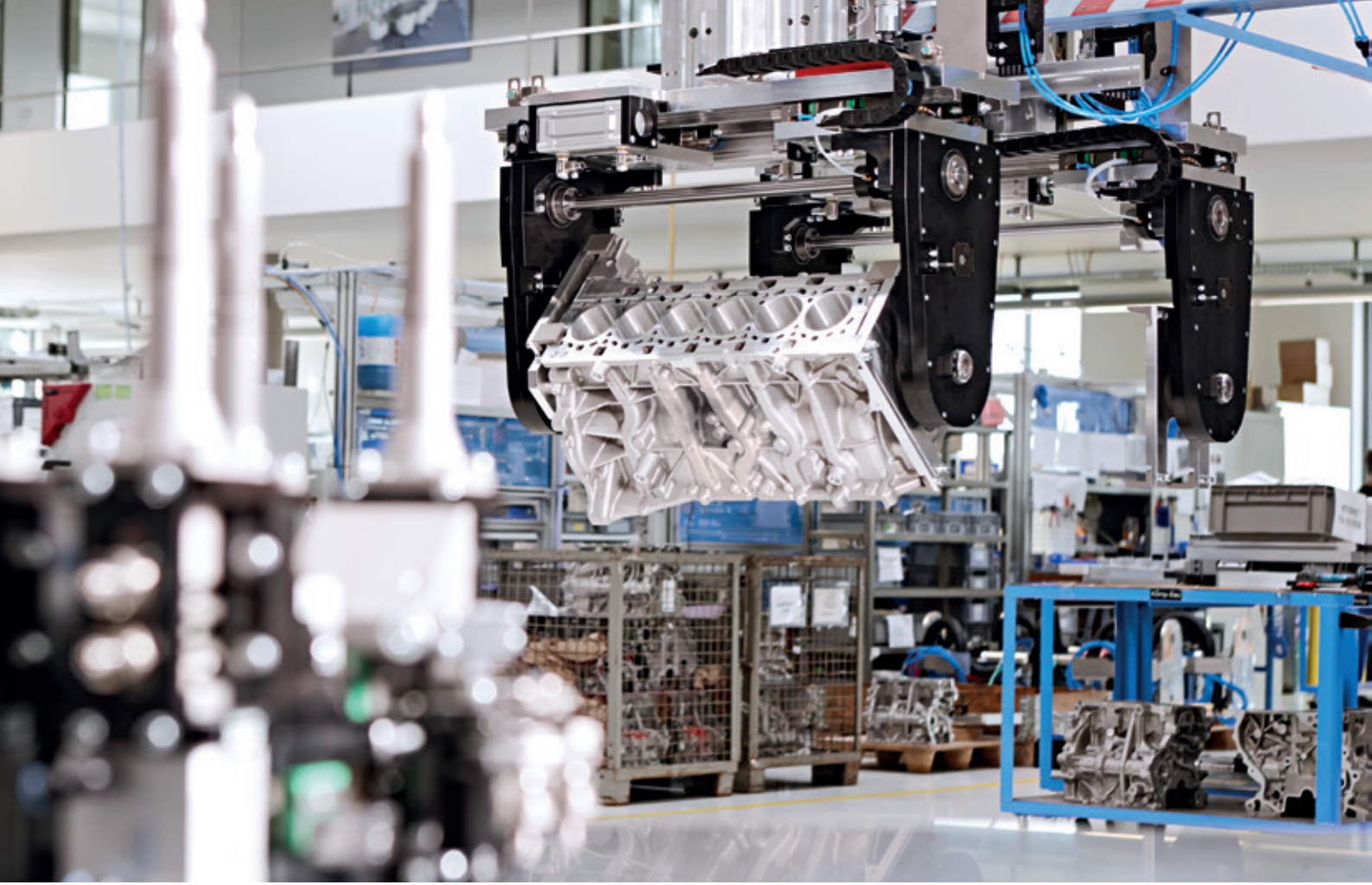

미래의 자동화
총체적인 첨단 기술

양산 복잡한 부품

최첨단 제조 기술과 정밀한 생산 공정을 통해 다양한 산업의 복잡한 부품을 안정적으로 양산할 수 있습니다.

자동화용 구성 부품

Zimmer는 효율성과 안정성을 극대화하고 기존 시스템에 원활하게 통합할 수 있는 고성능 구성 부품을 개발 및 제조합니다.

시스템으로서의 자동화 솔루션

첨단 기술이 적용된 자동화 시장의 선두주자로서 Zimmer는 공정을 최적화하는 맞춤형 시스템 솔루션을 개발합니다. Zimmer는 전 세계 최고의 기계 기술과 최신 기술을 IoT 기술과 결합합니다.

*Zimmer*는 초기 아이디어부터 완성된 솔루션에 이르기까지 전체 개발 프로세스를 함께합니다. *Zimmer*는 최첨단 기술을 사용하여 최고의 효율성과 품질을 보장합니다.

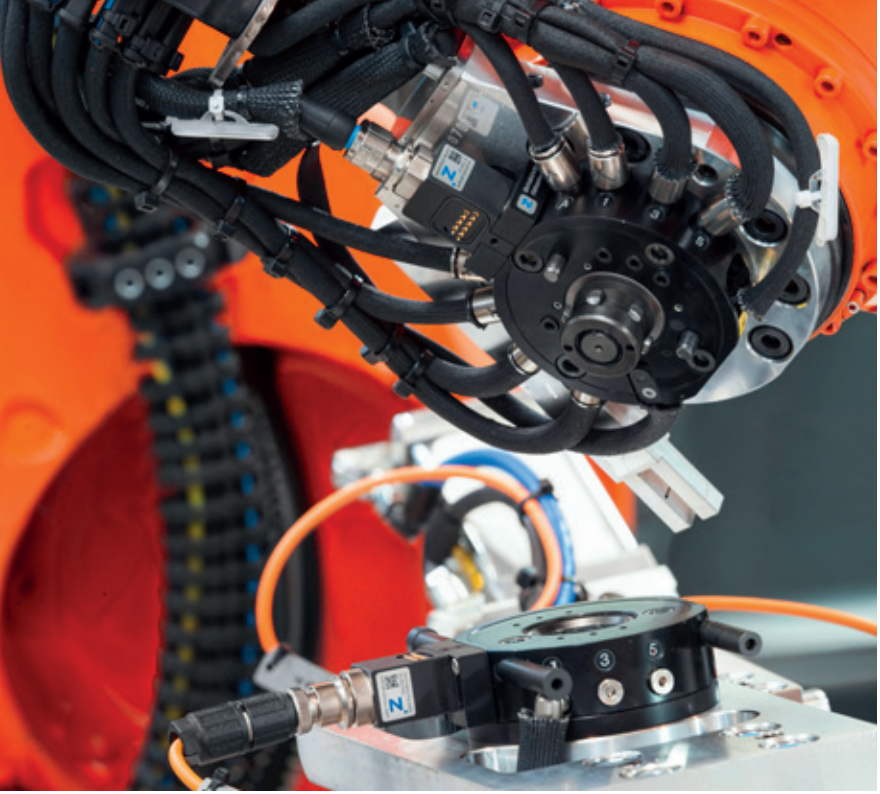

모든 시장 및 산업에서 적용되는 기술적 장점

모든 산업을 위한 최고의 솔루션

Zimmer는 40년 이상 자동화 기술을 선도해왔으며 핸들링 및 진공 기술, 로봇 솔루션, 클램핑 및 브레이킹 기술, 댐핑 기술, 공작 기계 기술과 산업용 통신 분야에서 종합 솔루션을 제공합니다.

Zimmer는 시스템 구성 부품부터 모바일 로봇 공학, 운송 시스템 및 로봇 셀과 기계 및 설비에 이르기까지 풍부한 노하우를 보유하고 있습니다. 플라스틱 사출성형, 금속분말 사출 성형 및 3D 인쇄와 같은 공정 기술 분야에서 쌓아온 전문성으로 각 산업의 특별한 요건을 충족하는 맞춤형 솔루션을 개발합니다. 다년 간의 경험과 탄탄한 산업 관련 지식, 그리고 혁신적이고 효율적인 솔루션을 바탕으로 고객의 과제를 해결할 이상적인 파트너가 되어드립니다. 귀사의 성장에 Zimmer의 노하우가 어떻게 도움이 될 수 있는지 확인해보세요.

ZIMMER의 노하우가 곧 고객의 이익이 됩니다

- 모빌리티
- 기계 및 플랜트 엔지니어링
- 소비재
- 물류
- 생명 과학
- 가구 산업
- 전자공학
- 로보틱 솔루션

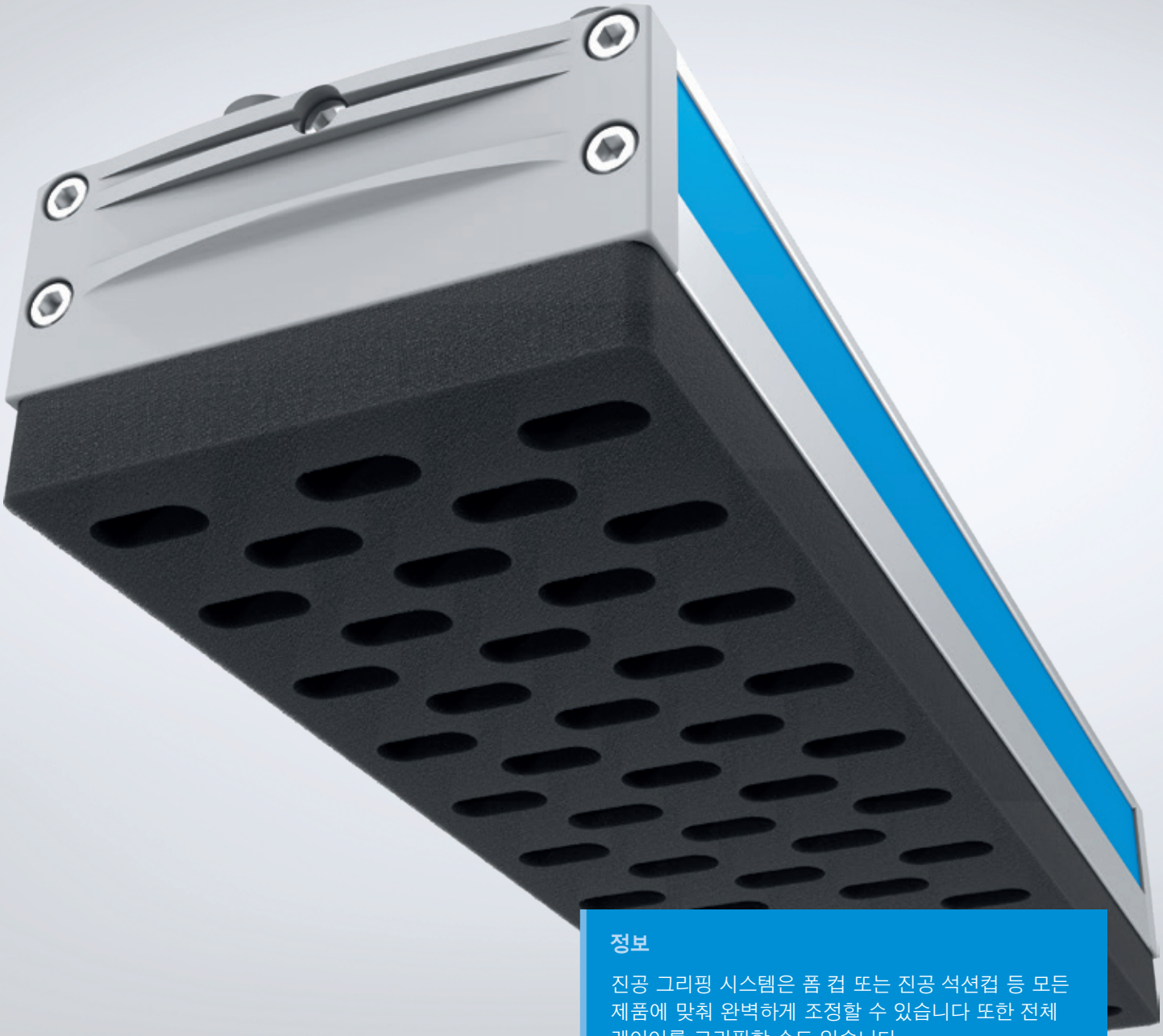

정보

진공 그리핑 시스템은 폼 컵 또는 진공 석션컵 등 모든 제품에 맞춰 완벽하게 조정할 수 있습니다 또한 전체 레이어를 그리핑할 수도 있습니다.

신제품 포트폴리오
진공 기술

안전하게 고정하는 그리핑 솔루션!

Zimmer는 당사의 진공 구성 부품을 통해 모든 사용 분야에 적합한 솔루션을 제공합니다. 개별 구성 부품부터 종합 "올인원" 시스템까지. 간단한 진공 석션컵, 복잡한 그리핑 시스템 또는 Smart Cup과 Magic Cup 모듈식 퀵 체인지 시스템 등 Zimmer의 폭넓은 제품 포트폴리오는 모든 요구 사항에 맞는 제품을 제공합니다. 모듈식 퀵 체인지 시스템을 사용하면 "올인원" 솔루션 사용 시 간편하게 조정이 가능하며 기존 생산 절차에 원활하게 통합할 수 있습니다.

이를 통해 진공 상태에서 사용 시 개별 요구 사항에 맞춰 최적으로 조정할 수 있으며 최고의 유연성과 효율성을 보장합니다. 또한 제품 구성 기능을 이용하여 사용 분야에 맞는 완벽한 솔루션을 찾을 수 있습니다.

광범위한 제품군
ZIMMER의 노하우가 곧 고객의 이익이 됩니다

최고의 효율성
Zimmer는 당사의 첨단 기술을 통해 공정을 가속화하고 생산성을 높입니다.

최고의 정밀성
Zimmer의 제품은 정밀한 핸들링과 가공을 보장하며 이는 까다로운 작업에 있어서 필수적입니다.

신뢰성
고급 자재와 혁신적인 구조로 인해 수명이 길고 유지 보수 필요성이 낮습니다.

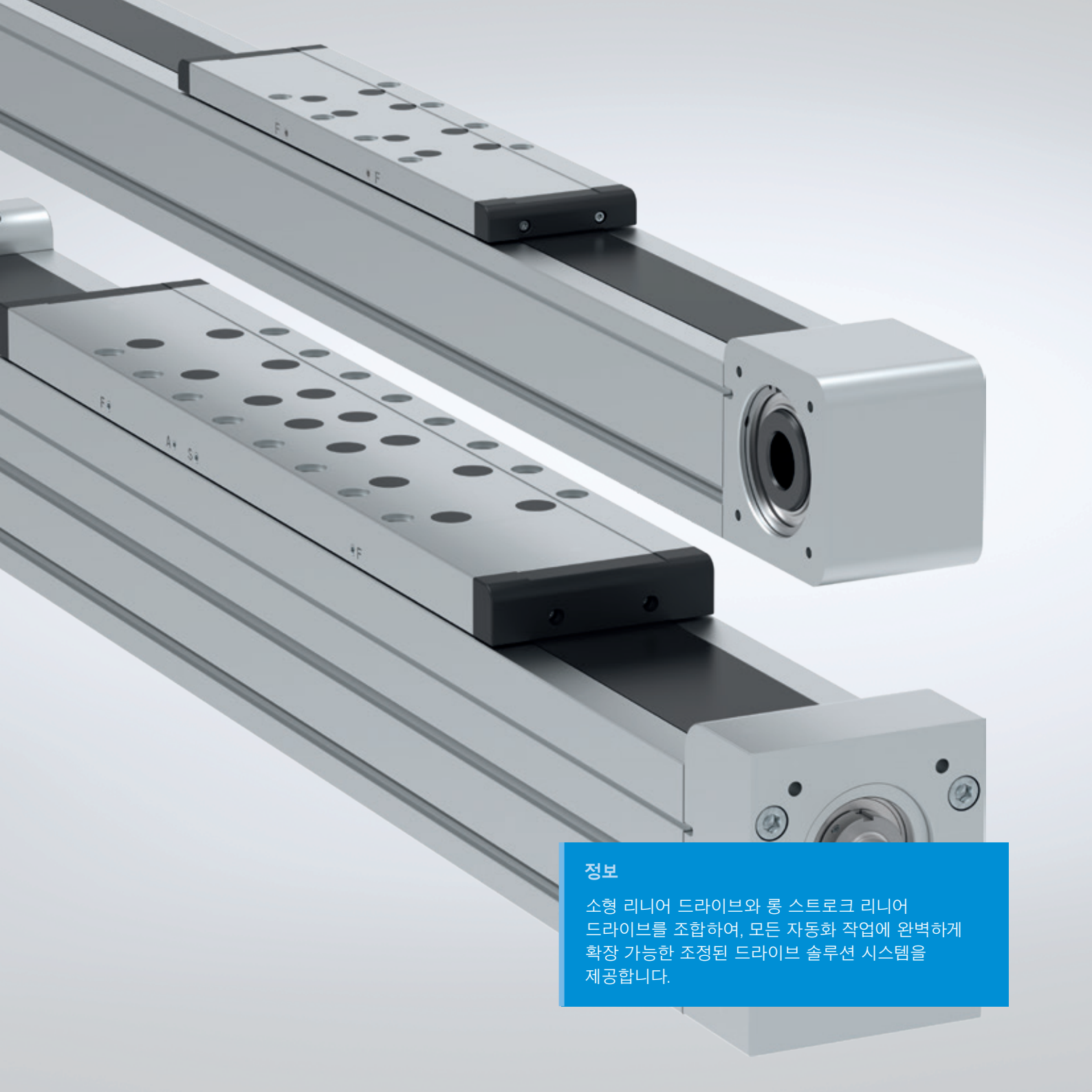

정보

소형 리니어 드라이브와 롱 스트로크 리니어 드라이브를 조합하여, 모든 자동화 작업에 완벽하게 확장 가능한 조정된 드라이브 솔루션 시스템을 제공합니다.

새로운 롱 스트로크 축
AMB 및 AMS 시리즈

포트폴리오 확장

소형 축과 롱 스트로크 축은 정밀하고 효율적이며 다용도로 사용할 수 있는 최신 자동화 기술의 핵심 요소입니다. 더 긴 이동 경로에 대한 요구 사항을 최적으로 충족하기 위해 Zimmer는 기존 AC 시리즈의 소형 축 포트폴리오를 AMB 및 AMS시리즈의 롱 스트로크 축으로 확대했습니다. AMB 시리즈의 톱니 벨트 축은 뛰어난 다이내믹, 높은 속도 및 넓은 범위를 추구하며 짧은 사이클 타임에 이상적입니다. AMS 시리즈의 스핀들 축은 뛰어난 정밀도와 높은 이송력이 특징이며, 따라서 하중 수용 능력과 정확도에 중점을 둔 응용 분야에 적

톱니형 벨트 드라이브가 장착된 긴 스트로크 축

크기	최대 스트로크 [mm]	최고 속도 [m/s]	최대 가속도 [m/s²]	최대 유지력 [N]
AMB040	1810	4	50	-
AMB060	5670	5	50	400
AMB080	5610	5	50	650
AMB120	5550	5	50	1200

스핀들 드라이브가 있는 긴 스트로크 축

크기	최대 스트로크 [mm]	최고 속도 [m/s]	최대 가속도 [m/s²]	최대 유지력 [N]
AMS040	900	0.5	30	-
AMS060	1970	1.5	30	250
AMS080	2100	2	30	500
AMS120	2300	3.2	30	1000

정보

빠른 사이클 시간, 정밀한 반복 정확도, 높은 수준의 공정 안전성 및 유연성이 요구되는 곳이라면 어디든 REP2000의 성능을 최대한 발휘할 수 있습니다.

회전 장치가 장착된 새로운 그리퍼,
REP2000 시리즈

투인원

REP2000 시리즈의 새로운 2-조 평행 회전 그리퍼는하나의 소형 모듈에서 그리핑과 회전을 결합하여효율성과 공간 절약 측면에서 새로운 기준을 제시합니다. 이 시스템은 사용 가능한 설치 공간을 최적으로 활용할 수 있게 하며, 견고한 디자인으로 최고의 기능성을 제공합니다. 보호 등급이 IP40 또는 IP54인 평행 회전 그리퍼는 열악한 산업 환경에도 이상적입니다.

IO-Link를 통한 제어로 그리퍼 조의 스트로크를 공작물에 맞게 유연하게 조정하고 무한 회전 유닛의 접근 각도를용도에 맞게 조정할 수 있습니다.

ZIMMER의 노하우가 곧 고객의 이익이 됩니다

- 5백만번의 무보수 사이클
- IO-Link를 통해 위치 설정 가능
- 기계식 자동 잠금 메커니즘
- 회전 각도 조절 가능
- IP 40 또는 IP54

정보

무균 툴체인저는 가장 엄격한 위생 규정을 충족하며 제약 및 클린룸 산업에서 새로운 표준을 제시합니다.

새로운 무균 툴체인저
시리즈 WMR2000

특수 요구 사항을 위한 무균 표준 제품

WMR2000 시리즈의 무균 툴체인저는 위생적이며 FDA 규정을 준수하고, 보호 등급 IP68의 요건을 충족합니다. 하우징은 세척이 쉬운 PET로 이루어지며 과산화수소에 내성이 있어 위생적으로 민감한 분야에 사용하기에 매우 적합합니다. 최대 네 개의 액체 운반 장치를 지원합니다. 혁신적인 소재를 사용하여 매우 가볍고 컴팩트합니다. 마그네틱 툴체인저를 사용하면 루즈 파트를 빠르고 간편하게 교체할 수 있습니다. 영구 전자석은 전류가 흐르지 않는 상태에서도 공구와 공작물이 안전하게 연결되어 있도록 하여 안전성에 중요한 장점을 제공합니다. GEP2000 및 GEH6000 시리즈를 기반으로 한 무균 제약용 그리퍼와 함께 사용 가능합니다. 위생적인 설계의 고객 맞춤형 그리퍼는 최고의 위생 및 세척 요건을 충족하며 민감한 용도와 클린룸에 사용하기에 적합합니다.

- FDA 준수 설계
- 자극성 매질에 대한내성
- 부식 방지 처리됨
- 위생적인 설계
- GMP에 따른 입자 방출 감소
- IP68

정보

WPR5000은 평평한 구조, 향상된 반복 정확도, 최대 조임 스트로크를 자랑합니다. 높은 적재 용량으로 500kg이 넘는 무거운 공구도 핸들링할 수 있습니다.

새로운 툴 체인저
WPR5000 시리즈

WPR5000 시리즈
ZIMMER GROUP의 노하우는 곧 고객의 이익이 됩니다

안전한 툴체인저
스프링 장착 피스톤, 자동 잠금 잠금 장치, 선택적으로 사용 가능한 센서 및 기타 액세서리 덕분에 공구 교환기는 최대의 안전성을 보장하고 D레벨의 성능 수준과 컨트롤 카테고리 3의 요구 사항을 충족합니다.

잠금 기술
잠금 볼트와 극도의 강성을 갖춘 혁신적인 잠금 기술로 툴체인저에 새로운 기준이 설정되었습니다. 매우 평평한 디자인 덕분에 로봇에 부하되는 토크가 최소화되고, 더 작고 비용 효과적인 로봇을 사용할 수 있게 되었습니다.

폭넓은 다양성
WER1500 및 WER3000 시리즈의 에너지 엘리먼트는 공압, 유체, 전기 신호, 부하 및 통신 등의 표준화된 전송을 가능하게 합니다.

자세한 정보

툴체인저
여기를 클릭하여 공구 교환기, 기술적 세부 사항 및 적합한 액세서리에 대한 추가 정보를 확인하세요.

정보

WER1500 및 WER3000 시리즈의 새로운 에너지 엘리먼트를 사용하면 공압, 유체, 전기 신호, 부하 및 통신 등의 표준화된 전달이 가능합니다.

새로운 에너지 엘리먼트
WER1500, WER3000 및 WER4000 시리즈

무궁무진한 다양성

에너지 엘리먼트는 툴체인저의 가장 중요한 액세서리이며 고정 부품에서 비고정 부품으로 다양한 미디어를 이송하는 데 필수적입니다. 모든 툴체인저에는 통합 에어 트랜스미터가 기본으로 제공됩니다. 더 크거나 추가적인 단면이 필요한 경우 에너지 엘리먼트를 사용할 수 있습니다. 에너지 엘리먼트는 부하 전류, 신호 전류, 유체 및 통신과 같은 거의 모든 미디어를 전송하는 데에도 사용할 수 있습니다.

ZIMMER의 노하우가 곧 고객의 이익이 됩니다

- **표준화됨:** 표준화된 인터페이스와 모듈식 설계로 모든 애플리케이션에 유연하고 비용 효율적으로 통합할 수 있습니다.
- **통합:** 구성 부품을 기존 시스템 및 프로세스에 원활하게 통합할 수 있습니다.
- **혁신:** 효율적이고 미래 지향적인 솔루션을 위한 최첨단 기술이 적용됩니다.

정보

XYR9000 시리즈는 클램프가 있는 버전과 없는 버전의 두 가지 버전으로 제공됩니다. 이를 통해 개별 사용 조건에 맞게 시스템을 더욱 효과적으로 조정할 수 있습니다.

새로운 헤비 듀티 축 보정 모듈
XYR9000, ZR9000, CR9000 시리즈

정밀함과 견고함의 만남

Zimmer Group은 XYR9000, ZR9000 및 CR9000 시리즈의 새로운 헤비 듀티 축 보정 모듈로 산업 자동화의 새로운 기준이 됩니다. 기존 시스템은 특히 무거운 공작물을 핸들링할 때 곧 한계에 부딪히지만 바로 이 지점에서 새로운 헤비 듀티 축 보정 모듈이 사용됩니다. 이 축 보정 모듈은 정밀도와 유연성은 그대로 유지하면서 500 kg에서 최대 2000kg의 하중을 견딜 수 있는 뛰어난 견고함을 제공합니다. 이 시리즈를 이용하면 X, Y, Z 방향의 축 보정 뿐만 아니라 회전식 축 보정 운동도 가능합니다. 특히 주목할 만한 점은 동일한 설치 크기의 축 보정 모듈을 결합하여 다양한 요구 사항에 맞춰 최대한 조정할 수 있다는 점입니다.

XYR9000 시리즈

크기	스트로크 X/Y-평면 +/- [mm]	중앙 유지력 [N]	무게 [kg]	IP 등급
XYR9050	15.0	10000	37 - 40	IP 40
XYR9075	15.0	10000	61 - 63	IP 40
XYR9100	20.0	20000	89 - 93	IP 40
XYR9150	20.0	20000	110 - 120	IP 40
XYR9200	20.0	20000	140 - 150	IP 40

정보

전자 제품 생산, 포장 산업, 자동차 조립, 물류 또는 실험실 자동화 등 모든 분야에서 MATCH 앵글 플랜지는 거의 무한한 사용 가능성을 열어줍니다.

새로운 앵글 플랜지
MATCH END-OF-ARM 에코시스템용

픽 앤 플레이스부터 기계 적재까지

LWR 시리즈 앵글 플랜지는 MATCH End-of-Arm 에코시스템을 위해 특별히 개발되었으며 도구 없이 몇 초 안에 빠르게 교체할 수 있습니다. 범용으로 사용할 수 있으며 모든 일반 로봇 모델에 적합하고 두 가지 주요 핸들링 기술을 결합합니다. 그리핑과 진공 시스템이 바로 그것입니다. 특히 GEP2000, GEP5000, GEH6000IL 및 GPD5000IL 시리즈의 IO-Link 지원 그리퍼의 경우 통합이 특히 간단하고 직접적으로 이루어집니다. 앵글 플랜지는 컴팩트한 설계로 간섭 여백이 적고 움직임이 매우 자유롭습니다. 압축 공기 공급 및 IO-Link 제어가 플랜지에 직접 통합되어 있어 설치 작업이 최소화됩니다. 플랜지는 옵션으로 분출 노즐과 프로그래밍 팁도 함께 구입할 수 있어 기능을 더욱 확장할 수 있습니다.

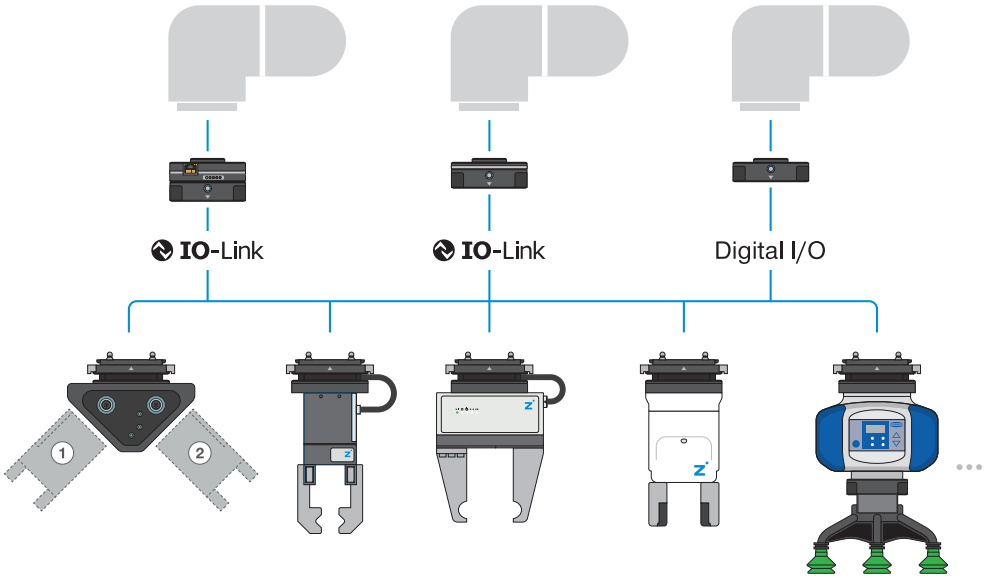

정보

이동식 테이블, 협동 로봇과 엔드 이펙터로 구성된 ZiMo는 이동이 가능하며 유연하게 매개변수를 입력할 수 있는 로봇 셀입니다. 이 로봇 셀은 모듈식 구조로 구성되어 빠르고 다양하게 사용할 수 있습니다.

ZIMO 자동화 셀
초보자 및 전문가용

모든 요건에 맞는 로봇 셀

ZiMo는 모든 규모의 기업을 위한 경제적인 이동식 공정 자동화 솔루션입니다. 모듈식 시스템과 다양한 액세서리를 통해 초보자부터 숙련된 프로그래머까지 유연하게 조정할 수 있는 맞춤형 패키지를 구성할 수 있습니다.

ZiMo에 대한 자세한 정보

항상 최신 상태 유지
로봇 셀에 대한 자세한 정보는 Zimmer 공식 웹사이트에서 확인할 수 있습니다. 온라인으로 방문하여 클릭 한 번으로 필요한 모든 정보를 확인하세요!

간편한 자동화 - 간단한 통합

간편한 자동화를 통해 모든 것을 해결할 수 있습니다. Zimmer HMI을 사용하면 완전한 통합 및 시운전을 포함한 간단한 제어가 가능하며, 다양한 옵션과 액세서리의 혜택을 누릴 수 있습니다.

플랫폼 키트 - 자유롭게 구성 가능

ZiMo를 직접 프로그래밍하고 싶으십니까? 플랫폼 키트를 사용하면 PLC가 포함되거나 포함되지 않은 기본 모듈과 모든 ZiMo 옵션이 제공되며 요건에 따라 로봇 셀을 완전히 자유롭게 구성할 수 있습니다.

정보

로봇 모듈이 포함된 리프팅 장치로든 맞춤형이로든, 모듈식 구조 덕분에 Miles는 개별 요구 사항에 맞게정확하게 조정할 수 있습니다.

자율 이동 로봇
MILES 시리즈

생산 및 물류 공정을 위한 맞춤형 무인 운송 시스템

자율 이동 로봇(AMR)은 산업에혁신을 불러오고 다양한 분야에서 효율성을 높이고 있습니다.AMR은 지능형 자율 주행 차량으로사람의 직접적인 개입 없이 작업을 행하도록 설계되었습니다. 최첨단 기술을 결합하여 복잡한 환경을 탐색하고 객체와 상호 작용하며 작업을 정밀하게 행합니다. Zimmer Group의 자율 이동 로봇 Miles는 내부 물류를 최적화하고 물건과 자재를 그 어느 때보다도 효율적으로 운송합니다. MILES를 통해 물류 공정을 한 단계 업그레이드 하십시오!

ZIMMER의 노하우가 곧 고객의 이익이 됩니다

최대의 가용성

- ▶ 항상 작업 영역에 대한 최적의 시야 확보 가능
- ▶ 인간과 기계가 한 시스템 안에서 협력합니다

레이아웃을 자유롭게 구성할 수 있는 모듈형 콘셉트

- ▶ 보호 하우징이 필요하지 않습니다
- ▶ 다양한 모듈 구성을 위한 인터페이스 이용 가능
- ▶ 기존 공정에 추후 통합할 수 있습니다

자동화 시스템의 간편한 확장

- ▶ 추가 AMR을 추후시스템에 통합할 수 있습니다

하드웨어, 소프트웨어 및 서비스로 구성된 종합 시스템

- ▶ 전체 생산 공정에 완전히 통합되며 이 때 제어 아키텍처가 원스톱으로 제공됩니다
- ▶ 뛰어난 성능의 마스터 컴퓨터를 이용하는 포괄적인 시스템 개요
- ▶ 지능형 내비게이션 및 선대 관리: 언제든 AMR 경로 재프로그래밍 가능

MOSAIC
모듈식 자동화 플랫폼

포괄적인 모듈성

MOSAIC(Modular System of Automation, Information and Communication)은 생산 및 물류 분야의 기술 시스템을 지능적으로 제어하고 네트워크로 연결하기 위한 확장 가능한 모듈식 플랫폼입니다. MOSAIC은 최신 자동화 및 통신 기술과 강력한 데이터 처리와 결합하여 유연한 연속 공정의 기반을 형성합니다.

다양한 기능 유닛으로 기존 구조에 원활하게 통합할 수 있습니다. MES 및 ERP 시스템의 인터페이스를 통해 직접 위임 및 주문 추적이 가능합니다. 선대 관리는 자율 이동 로봇(AMR)과 모듈식 운송 제어 시스템을 조정하여 자재 흐름을 효율적으로 조절합니다.

창고 물류를 위한 보관, 꺼내기 및 공간 활용 전략을 사용할 수 있습니다. 스태킹 로직을 사용하면 다양한 자재를 유연하게 쌓고 꺼낼 수 있습니다. 시뮬레이션 및 최적화를 위한 모듈은로직 개발, 사이클 시간 계산 및 공정 개선을 지원합니다.

비전 및 센서 시스템은 물체, 상태 및 품질 특성을 인식합니다. 주변 기기 연결을 통해
도어, 게이트, 기계 또는 빌딩 장치와 같은 외부 구성 부품을 통합할 수 있습니다. 이와 같이 MOSAIC은 네트워크화된 최신 자동화 및 물류 환경을 위한 종합적인 솔루션입니다.

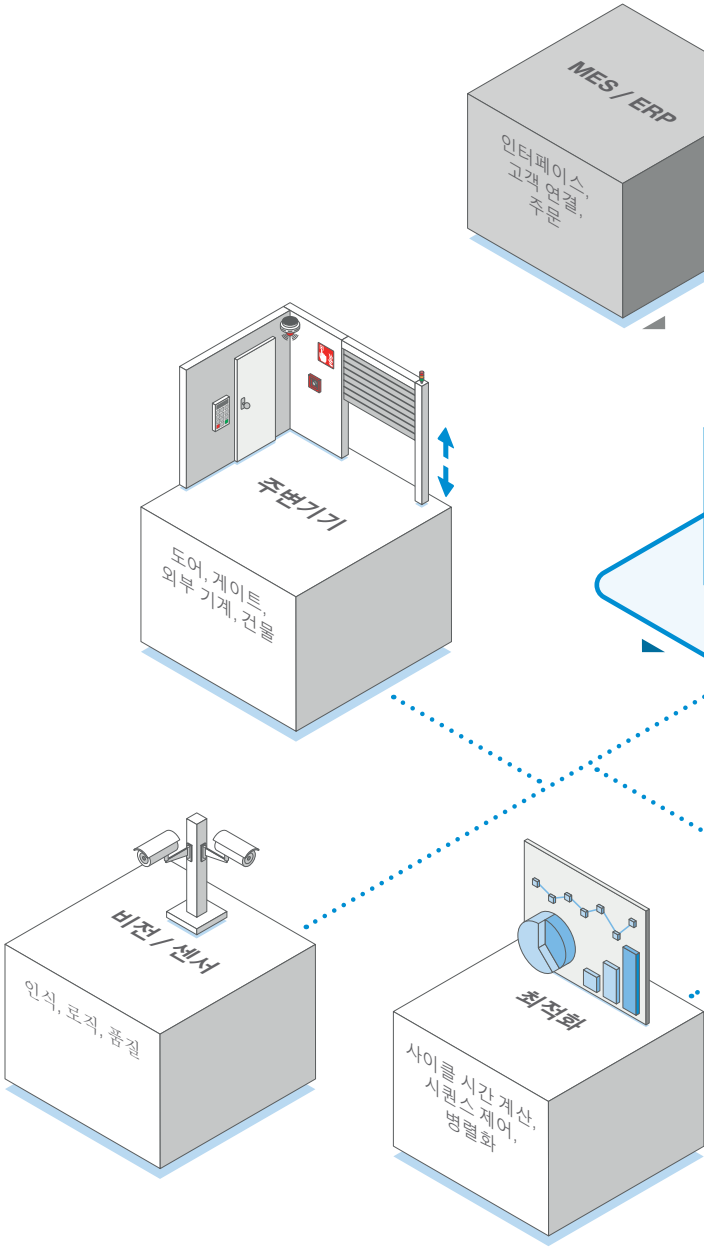

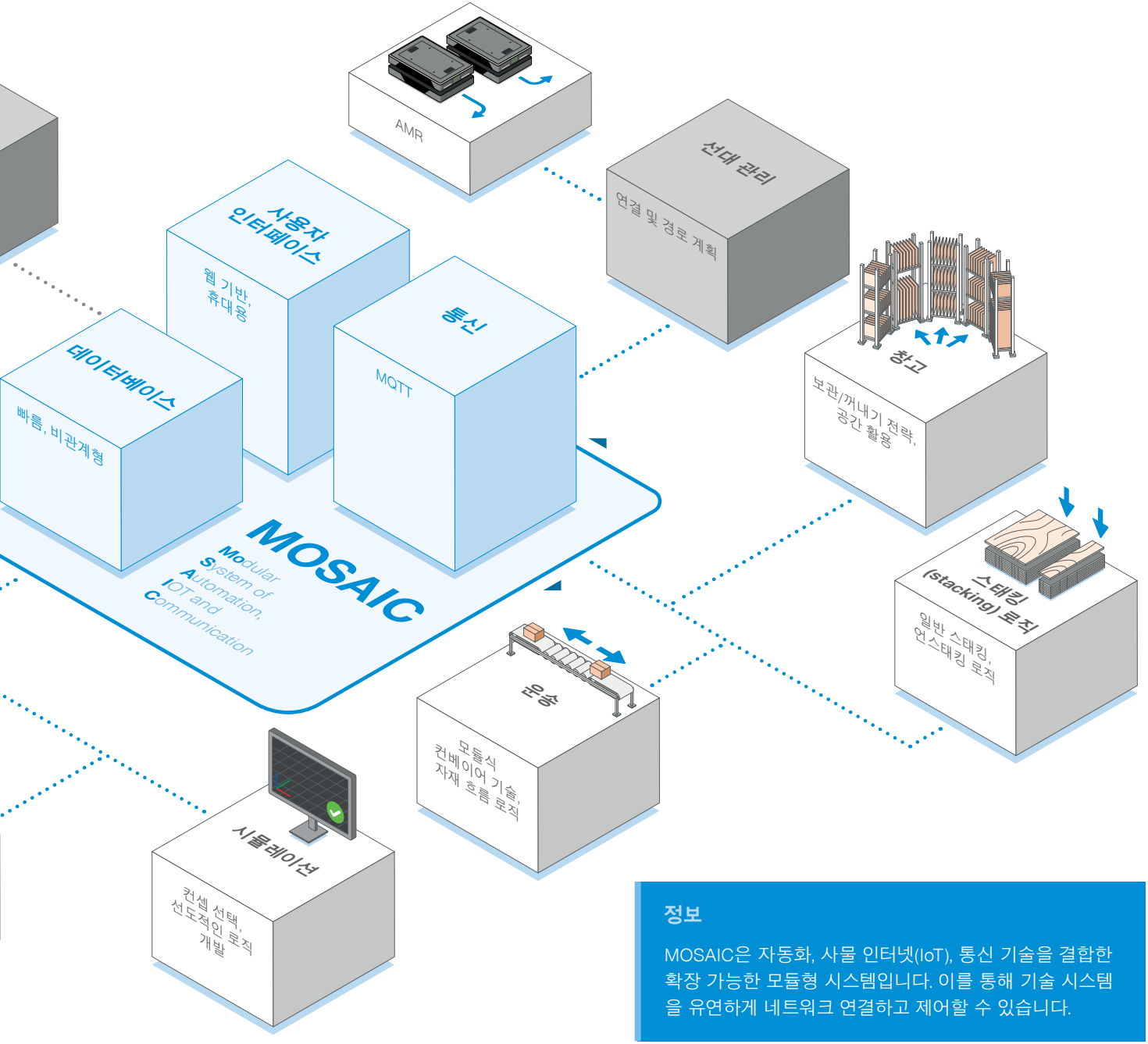

정보

MOSAIC은 자동화, 사물 인터넷(IoT), 통신 기술을 결합한 확장 가능한 모듈형 시스템입니다. 이를 통해 기술 시스템을 유연하게 네트워크 연결하고 제어할 수 있습니다.

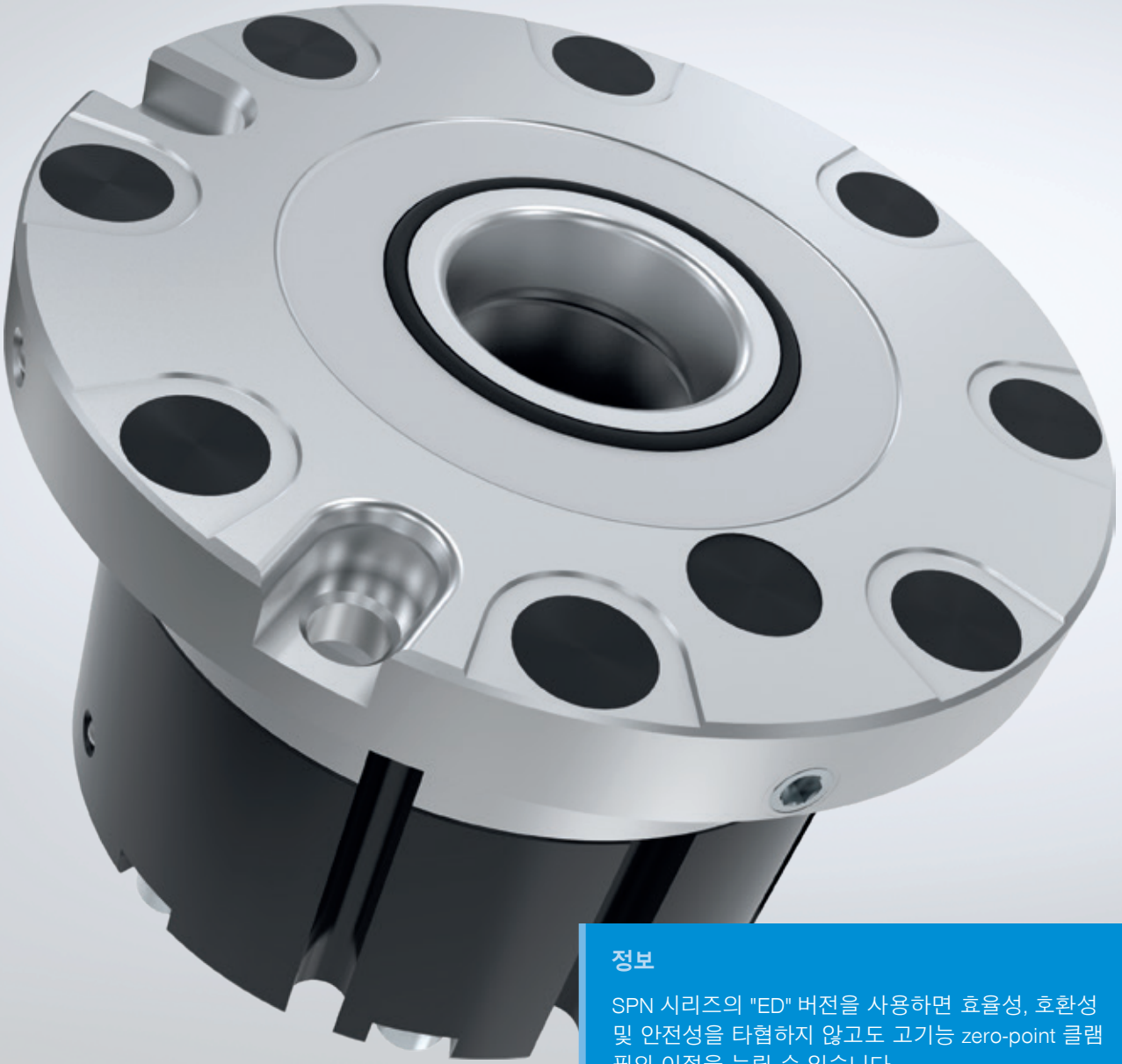

정보

SPN 시리즈의 "ED" 버전을 사용하면 효율성, 호환성 및 안전성을 타협하지 않고도 고기능 zero-point 클램핑의 이점을 누릴 수 있습니다.

새로운 ZERO-POINT 클램핑
전기적 감지 센서가 있는 SPN 시리즈

SPN 시리즈

SPN 시리즈 zero-point 클램핑의 새로운 "ED" 버전을 사용하면 개방 및 클램핑된 클램핑 상태에 대한 전기적 상태 감지와 부품 존재 여부 감지가 가능합니다. 공정 안정성과 실시간 모니터링이 중요한 자동화된 생산 공정에 중요한 기능입니다 . 다른 기본 기능으로는 열기, PLUS 연결, 블로우 아웃이 있습니다.

Zimmer Group의 모든 클램핑 시스템은 볼트 윤곽에 맞게 조정된 클램핑 구역을 통해 form-fit 방식으로 잠기므로 매우 큰 힘을 견딜 수 있는 매우 견고한 연결을 제공하고 최대 반복 정확도를 보장합니다.

SPN 시리즈

	▶ 기술 데이터		
주문 번호	**SPN062ED**	**SPN112ED**	**SPN138ED**
작동 압력[bar]	4 - 7	4 - 7	4 - 7
인입력 [KN]	1 - 2	4 - 6	12 - 18
PLUS 연결부를 이용한 인입력 [kN]	2.5 - 5	10 - 15	24 - 36
피스톤 위치 모니터링 / 장착면 모니터링	전동식	전동식	전동식

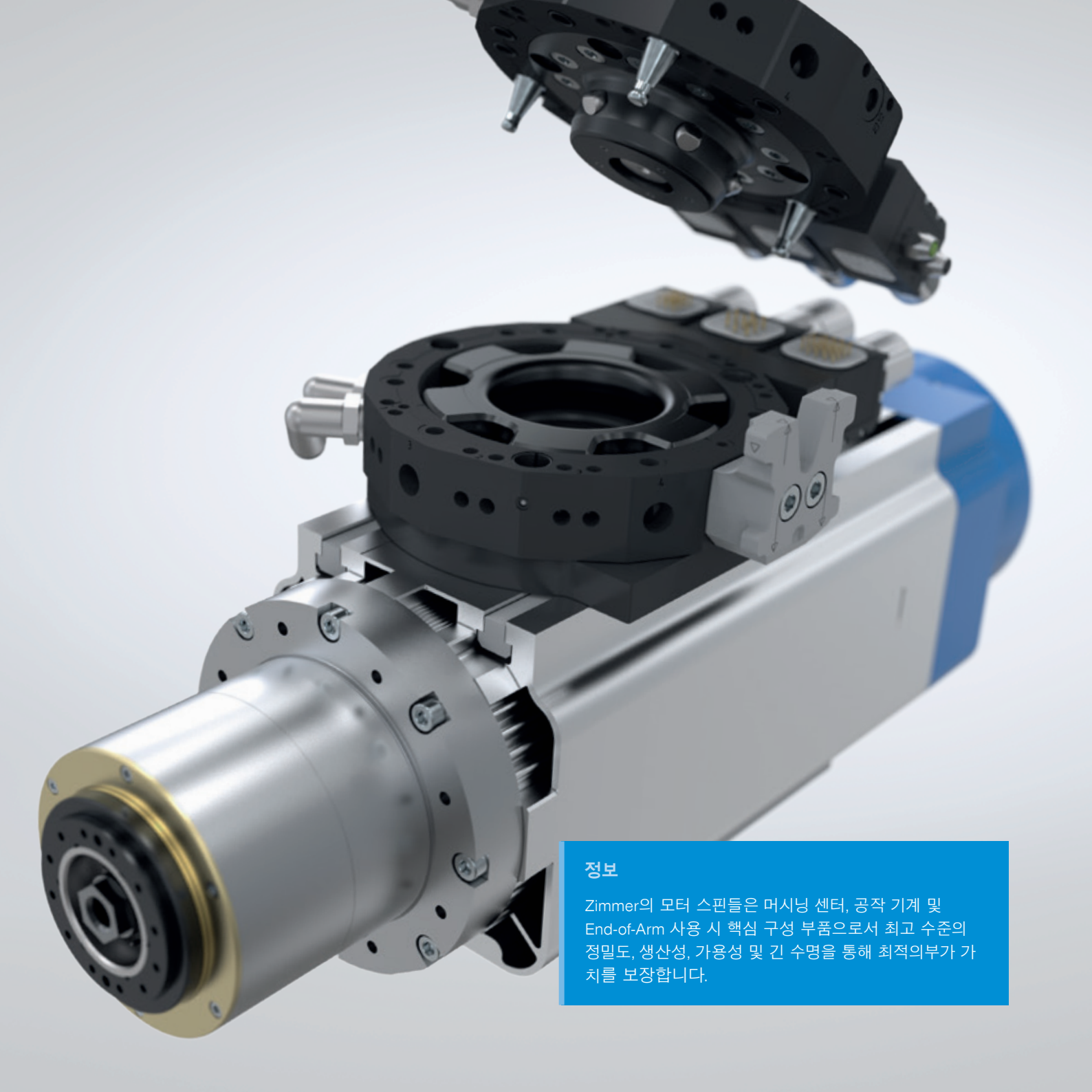

정보

Zimmer의 모터 스핀들은 머시닝 센터, 공작 기계 및 End-of-Arm 사용 시 핵심 구성 부품으로서 최고 수준의 정밀도, 생산성, 가용성 및 긴 수명을 통해 최적의부가 가치를 보장합니다.

새로운 모터 스핀들
고객 맞춤형

맞춤형 솔루션

Zimmer 그룹은 고품질 모터 스핀들 제조업체로, 적합한 액세서리 및 주변 기기와 함께생산의 정밀성과 성능을 극대화하는 데 필요한 모든 것을 제공합니다. Zimmer의 포트폴리오에는 다양한 표준 모터 스핀들뿐만 아니라 고객별 요구 사항에 완벽하게 부합하는 개별 고객 맞춤형 솔루션 개발도 포함됩니다. 최고의 기술 표준을 충족할 뿐만 아니라 고객의 사양분야의 효율성과 생산성을 크게 향상시키는 혁신적이고 유연한 솔루션을 개발할 수 있다는 것이 Zimmer의 큰 강점입니다.

특징
- IO-Link를 통한 스마트 공정 제어 또는 진단
- 온도, 속도 및 진동 센서
- MQL 및 IKZ용 회전 관통부
- 제어 가능한 연결

교체 인터페이스
각 모터 스핀들을 로봇 플랜지에 연결하기 위한 표준화된 고정 또는 자동 교체 인터페이스입니다.

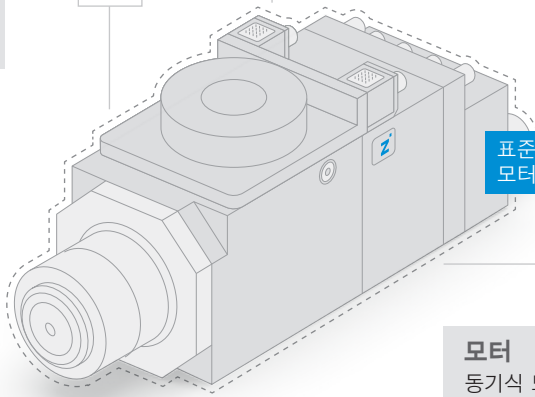

표준 시리즈를 기반으로 하는 모터 스핀들

고객 맞춤형 모터 스핀들

모터
동기식 또는 비동기식, 공랭식 또는 수랭식 등 다양한 모터 기술로 모든 애플리케이션을 위한 애플리케이션별 모터 설계.

공구 인터페이스
HSK, ER 인터페이스 또는 샤프트 엔드가 있는 자동 또는 수동 툴체인저 모두 가능합니다.

정보

디버링(deburring) 가공을 위한 전동 공랭식 모터 스핀들 - 가변 속도 제어로 다양한 작업에 유연하게 사용할 수 있습니다.

새로운 전동 스핀들
전동 디버링 스핀들

디버링용 전동 모터 스핀들

로봇 기반 부품 디버링은 점점 더 중요해지고 있으며 많은 산업 분야에서 핵심 기술로 자리 잡고 있습니다. 증가하는 수요를 충족하기 위해 Zimmer Group은 최신 디버링의 요건에 특별히 맞춘 맞춤형 전기 솔루션을 개발합니다. Zimmer의 혁신적인 시스템을 통해 다양한 부품과 재료를 다양한 공구를 사용하여 효율적이고 정밀하게 가공할 수 있습니다.

편향 기능 미탑재

스핀들 샤프트의 편향 기능이 없는 견고한 전동 스핀들.

+ 공랭식
+ 수동 공구 교체
+ 자동 공구 교체

반경 방향 편향

자유도를 차단할 수 있는 스핀들 샤프트의 반경 방향 편향 기능. 옵션으로 댐핑 모듈을 사용하면 더욱 뛰어난 가공 결과를 얻을 수 있습니다.

+ 공랭식
+ 수동 공구 교체
+ 자동 공구 교체

축 방향 편향

스핀들 샤프트의 축 방향 편향 기능이 있는 전동 스핀들.

+ 공랭식
+ 자동 공구 교체

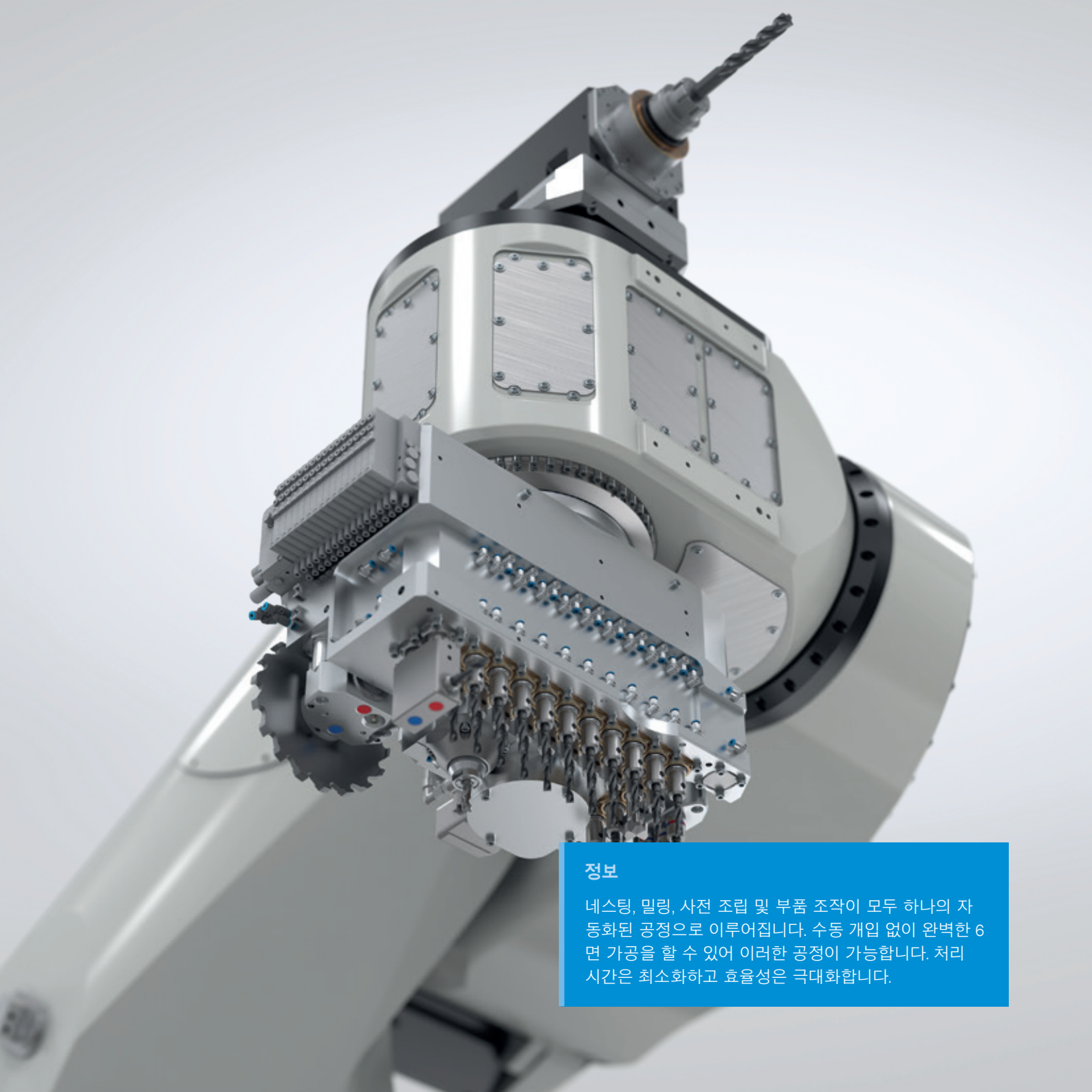

정보

네스팅, 밀링, 사전 조립 및 부품 조작이 모두 하나의 자동화된 공정으로 이루어집니다. 수동 개입 없이 완벽한 6면 가공을 할 수 있어 이러한 공정이 가능합니다. 처리 시간은 최소화하고 효율성은 극대화합니다.

새로운 가공 로봇
RAPTOR

가공 로봇 RAPTOR

가공 셀의 핵심인 Raptor는 목재 가공 산업을 위해 특별히 개발되었으며 정밀한 절단, 성형, 연삭 및 래커 작업을 수행합니다. 갠트리 기계보다 빠르고 정밀하며 공간을 절약하는 방식으로 복잡한 작업을 완료하기 때문에 Raptor의 사용은 효율성을 높이고 비용을 절감하는 데 기여합니다. Raptor는 2개의 플랜지가 있는 다기능 헤드, 신속한 공구 교체를 위한 교체 인터페이스를 갖추고 있으며 내부 에너지 공급 시스템을 자랑합니다.

1. **교체 인터페이스, 선회 가능한 밀링 스핀들, 선회 가능한 멀티 스핀들 헤드**
2. **스토리지 스테이션**
3. **장치 스테이션**
4. **핀 테이블**
5. **가공 셀**

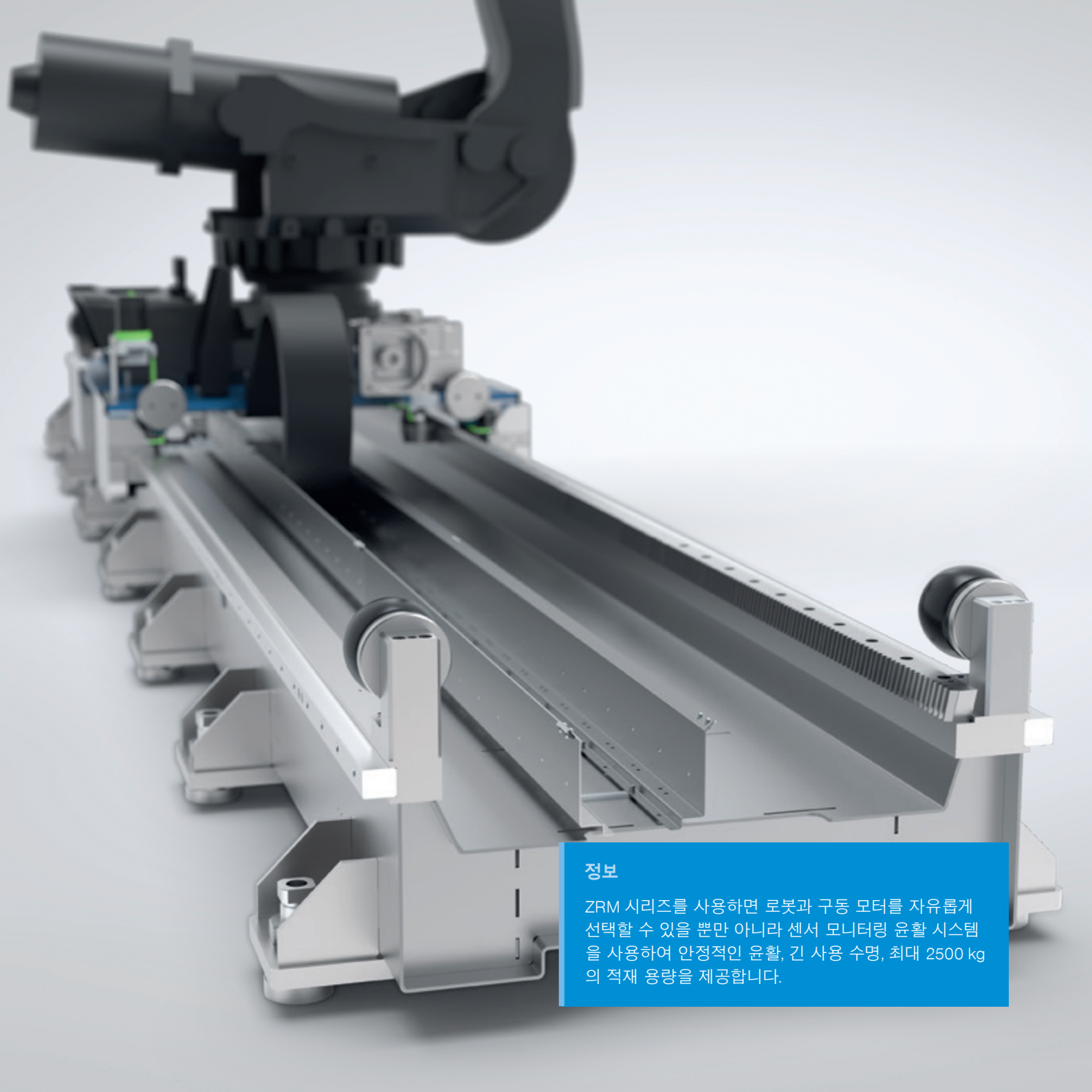

정보

ZRM 시리즈를 사용하면 로봇과 구동 모터를 자유롭게 선택할 수 있을 뿐만 아니라 센서 모니터링 윤활 시스템을 사용하여 안정적인 윤활, 긴 사용 수명, 최대 2500 kg의 적재 용량을 제공합니다.

모바일 로봇 공학
ZRM 시리즈

시리즈 ZRM - 로봇 변위 축

ZRM 시리즈의 로봇 변위 축은 로봇이 생산 라인에서 병렬로 이동하거나 여러 대의 기계를 적재해야 할 때 필요합니다. ZRM 시리즈는 4가지 설치 크기의 로봇용으로 설계되었으며 캐리지당 최대 2,500kg의 적재 용량을 제공합니다. 모듈형 세그먼트 덕분에 다양한 이동 거리를 유연하게 구현할 수 있습니다. 옵션으로 제공되는 용접 방지 커버, 캐리지 위치의 안전한 클램핑 또는 7번째 축에서 두 대의 로봇을 사용하기 위한 추가 캐리지 등이 상품을 완성합니다.

ZIMMER의 노하우가 곧 고객의 이익이 됩니다

- 견고함
- 유연성
- 내구성
- 고객 맞춤형

ZRM 시리즈

주문 번호	▶ 기술 데이터 ZRM 250	ZRM 1000	ZRM 1500	ZRM 2500
최대 적재 용량 [kg]	250	1000	1500	2500
최소 / 최대 총길이 [mm]	2000 ~ 100000	2000 ~ 100000	3500 ~ 100000	3500 ~ 100000
배치 반복 정확도 [mm]	+/- 0.05	+/- 0.05	+/- 0.05	+/- 0.05
최대 가속 [m/s²]	4	4	4	3
최대 속도 [m/s]	1.6	1.6	1.5	1.5

모바일 로봇 및 수송 시스템
시스템

맞춤형 컨베이어 라인

Zimmer는 모든 산업 분야에서 생산 설비에 원활하게 통합할 수 있는 확장 가능한 맞춤형 운송 시스템과 컨베이어 라인을 개발합니다. 당사의 전체 솔루션은 롤러 컨베이어, 벨트 컨베이어 및 앵글 운송과 같은 컨베이어 기술을 포괄하며 높은 조정 가능성과 유연성을 자랑합니다. 모듈형 솔루션 덕분에 Zimmer는 레이아웃을 더 빠르게 생성하고 기계 및 전기 계획과 관련된 수고를 줄이며 생산, 조립 및 시운전 속도를 높일 수 있습니다. 이러한 방식으로 Zimmer는 모든 유형의 운송 물품에 대해 자재 흐름이 효율적일 뿐만 아니라 유연하고 지속 가능한 상태를 유지하도록 보장합니다.

ZIMMER의 노하우가 곧 고객의 이익이 됩니다

- **원스톱으로 모두 해결:** 계획부터 애프터 세일즈 서비스까지
- **유연성:** 고객 맞춤형 설계
- **표준화 및 모듈식 구조:** 간단한 통합
- **고품질 소재와 평판이 좋은 구매 부품:** 내구성과 신뢰성
- **광범위한 액세서리:** 최적의 조정

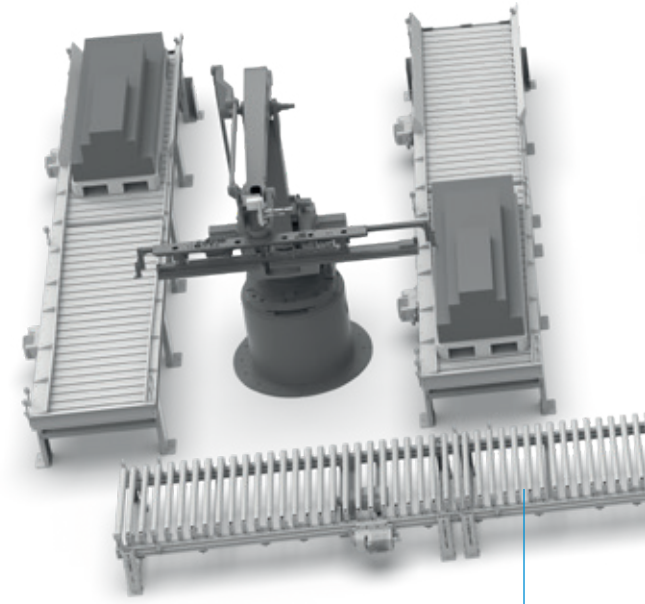

롤러 컨베이어
구동식 또는 비구동식 롤러를 통해 자재를 원활하게 운송할 수 있는 견고하고 에너지 효율적인 컨베이어입니다.

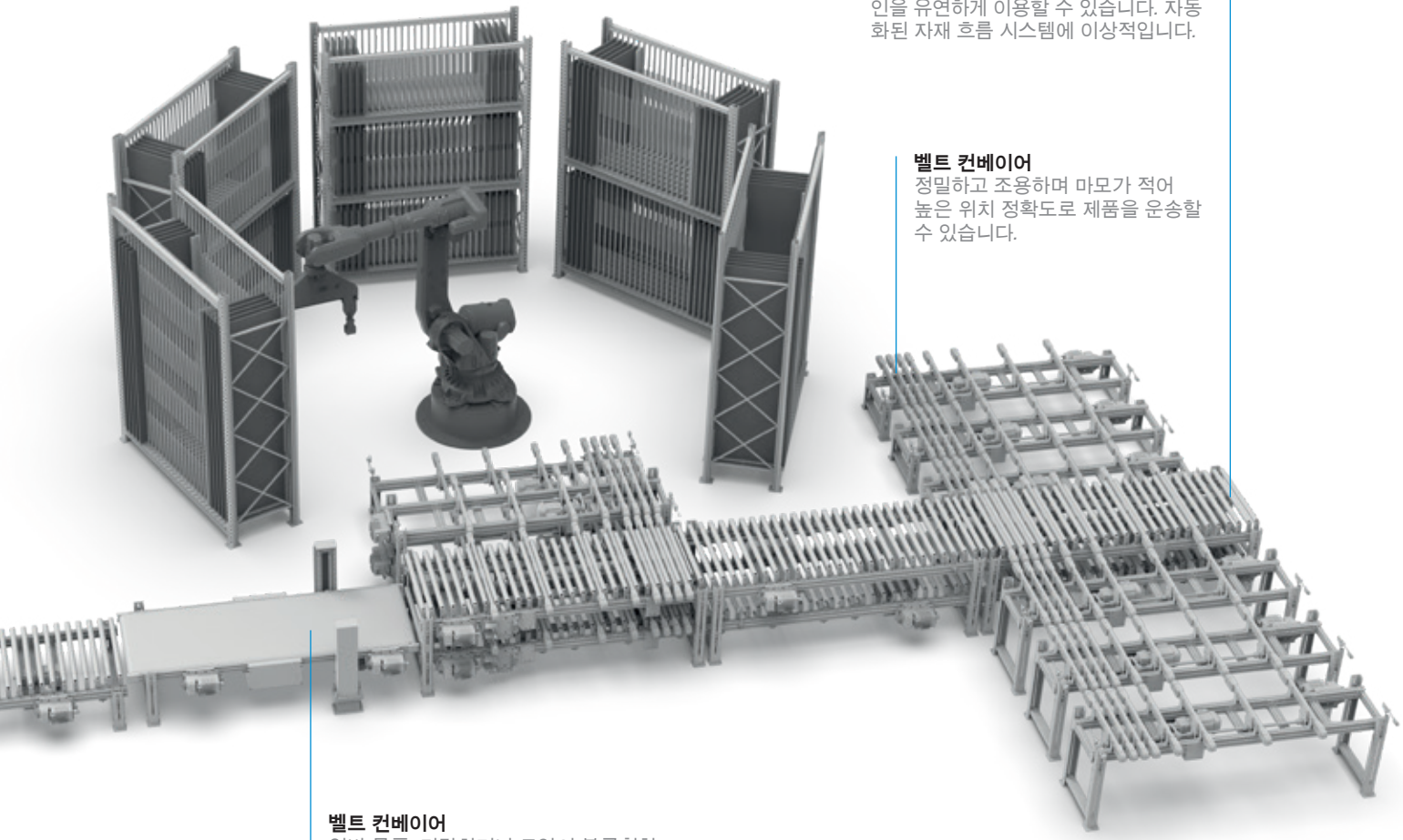

앵글 운송
빠른 방향 전환이 가능하고 컨베이어 라인을 유연하게 이용할 수 있습니다. 자동화된 자재 흐름 시스템에 이상적입니다.

벨트 컨베이어
정밀하고 조용하며 마모가 적어 높은 위치 정확도로 제품을 운송할 수 있습니다.

벨트 컨베이어
일반 물품, 민감하거나 모양이 불규칙한 제품을 안전하고 연속적으로 운송하는 데 적합합니다.

기계 및 설비
시스템

로봇 기반 분류 및 분리 셀

Zimmer Systems는 드릴링 외에도 가구 부품 분류 역할도 합니다. 이 셀은 전체 공정에 통합하거나 단독 용도로도 사용할 수 있습니다. 최신 분류 콘셉트를 사용하여 고성능의 맞춤형 자재 흐름 제어가 가능합니다. 이 설비는 분당 2.0~25.0개의 부품을 처리할 수 있도록 설계되어 효율적인 분류를 보장합니다. 보관 및 출고는 별도의 컨베이어 레벨을 통해 이루어지므로 원활한 자재 흐름을 보장합니다. 로봇 기반 셀은 여러 부품을 동시에 조작할 수 있어 공정 속도를 높이고 가동 중단 시간을 줄일 수 있습니다. 설비의 저장 용량은 각 요구 사항에 맞게 유연하게 조정할 수 있으므로 개별 요구 사항을 최적으로 충족할 수 있습니다.

이동 축 버전의 분류

이동 축이 있는 셀에서 부품을 분류하는 것은 특히 양이 많은 중간 정도의 다이내믹을 가진 솔루션에 적합합니다. 하나의 셀을 사용한 최소 출력은 분당 4~5 사이클이며, 여러 개의 셀을 나란히 배치하면 더 높은 출력을 얻을 수 있습니다.

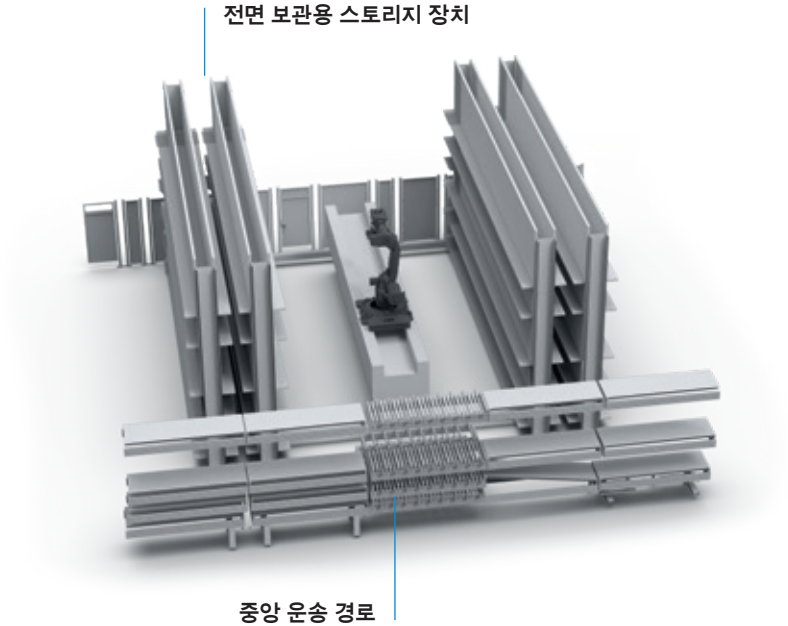

공급 / 제거

공급 및 제거 장치는 부품을 자동으로 공급합니다. 분류 셀은 다양한 구성(스택에서, 캐리지에서, 컨베이어 장치에 연결 등)으로 공급 및 제거할 수 있습니다. 다음 그림은 스택에서 공급하는 모습을 보여줍니다.

원형 셀 버전의 정렬

원형 셀을 통해 효율적으로 자동 분류할 수 있습니다. 분류 셀은 자재 흐름에 원활하게 통합됩니다. 원형 셀은 수량이 제한되었으며 높은 다이내믹을 가진 솔루션에 이상적입니다. 셀 하나의 최소 출력은 분당 5~5.5 사이클이며, 여러 개의 셀을 나란히 사용하면 더 높은 출력을 처리할 수 있습니다.

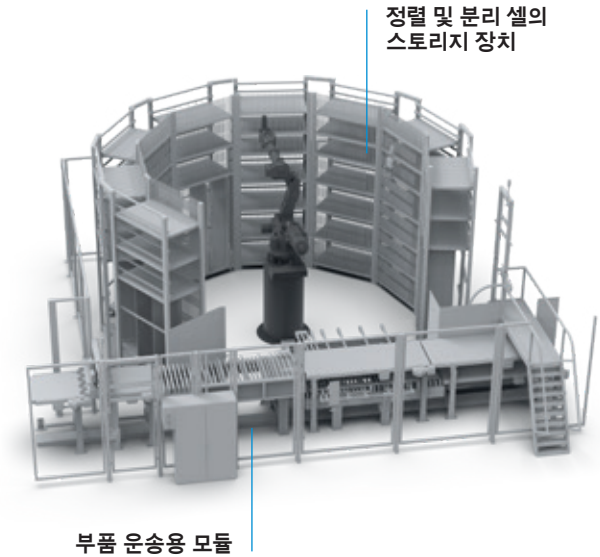

메모

본문 내용과 데이터는 인쇄 시점을 기준으로 합니다. 2025/07호.
이 브로슈어는 세심한 주의를 기울여 제작되었으며 모든 자료의 정확성을 검토했습니다. 그러나 당사는 잘못된 정보나 불완전한 정보가 있을 경우 어떠한 책임도 지지 않습니다. Zimmer Group은 제품과 서비스의 끊임없는 개발에 주력하므로 기술적인 변경이나 개선이 있을 수 있습니다. 이 브로슈어에 포함된 텍스트, 그림, 이미지, 도면은 Zimmer Group 자산이며 저작권 보호를 받습니다. Zimmer Group의 동의 없이 복제, 수정, 변경, 번역, 녹화 및 전자문서로 편집, 저장하는 모든 행위를 금합니다.

ZIMMER GROUP – THE KNOW-HOW FACTORY

KNOW-HOW FACTORY로서 당사는 모든 산업 분야에서 활동하며 모든 것들을 한번에 제공합니다. 우리의 포트폴리오는 깊고 넓게 세분화되어 있습니다.

개발에 어려움을 겪고 계십니까? 저희가 해결해 드리겠습니다! 당사의 연구 및 개발팀에 문의하십시오. 혁신이 바로 이 곳에서 이루어지고 있습니다. 기업의 개척 정신과 최신 제품을 위해 자부심을 갖고 항상 열정적으로 노력합니다.

연락처 – 전 세계

현재 전 세계적으로 19개 지사와 125개 이상의 국가에 파트너를 두고 있는 당사는 기술 리더의 탁월한 서비스를 제공합니다. 귀사의 연락을 기다리고 있습니다!

www.zimmer-group.com/ko/문의-양식

24시간 이용 가능 –
당사의 가상 전시회 부스

애니메이션 카메라 비행, 클릭 가능한 정보가 담긴 핫스팟 또는 회전 가능한 3D 모델과 같은 인상적인 기능을 통해 가상으로도 영감을 얻을 수 있습니다.

www.zimmer-group.com/ko/expo

본사:
ZIMMER GROUP
Am Glockenloch 2
DE 77866 Rheinau
전화 +49 7844 9139-0
팩스 +49 7844 9139-1199
info.de@zimmer-group.com
www.zimmer-group.com