PINZE A TRE GANASCE A SERRAGGIO CENTRATO
SERIE GED5000

▶ VANTAGGI DEL PRODOTTO

IO-Link

DESIGN AWARD 2018

reddot design award winner 2018

"ALL in ONE"

- **Forza di presa praticamente identica a una pinza pneumatica equivalente**
- **Autorallentamento meccanico in caso di mancanza di corrente**
- **Forature per il fissaggio identiche a una pinza pneumatica equivalente**
- **Plug and Play – Soluzione con un solo cavo, controllabile in modo semplice tramite segnale I/O o IO-Link**
- **Modulo di controllo ACM integrato - forza di presa, tempo di traslazione e punti di commutazione regolabili**
- **Con protezione anti-corrosione e a tenuta secondo IP64**
- **Motore DC senza spazzole – fino a 30 milioni di cicli, esente da manutenzione**

▶ CARATTERISTICHE DI SERIE

Dimensioni costruttive	Varianti	
GED50XX	**IL-00**	**IO-00**
IO-Link	●	
Digital I/O		●
30 milioni di cicli senza manutenzione (max.)	●	●
Rilevamento integrato	●	●
Forza di presa regolabile	●	●
Autorallentamento meccanico	●	●
Protetto dalla corrosione	●	●
Pressurizzazione	●	●
IP64	●	●

▶ I VANTAGGI IN DETTAGLIO

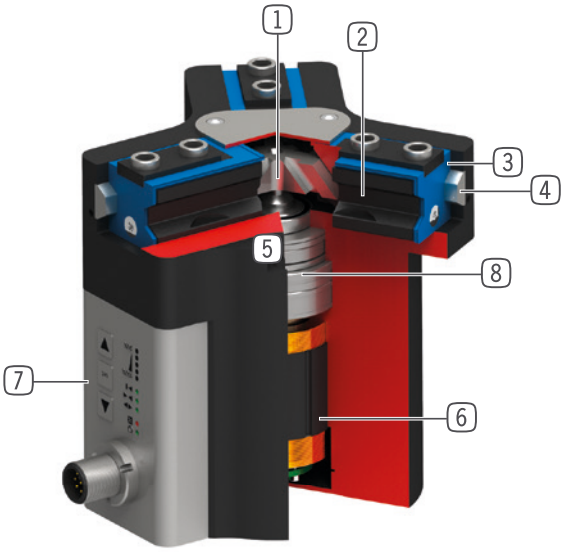

1 **Meccanismo cuneo-gancio a comando forzato**
- assorbimento elevato di forze e momenti
- Movimento delle ganasce sincronizzato

2 **Ganascia**
- Montaggio delle ganasce tramite boccole di centraggio rimovibili
- Lubrificato in modo permanente mediante la tasca lubrificante applicata

3 **Guarnizione a doppio labbro**
- Consente IP64
- Evita la fuoriuscita del grasso, quindi garantisce una maggiore durata

4 **Steel Linear Guide**
- Scorrimento acciaio su acciaio
- Consente l'applicazione di ganasce estremamente lunghe

5 **Fissaggio e posizionamento**
- In alternativa su più lati, per un montaggio personalizzato
- Versione pneumatica ed elettrica identiche ad esclusione dell'altezza

6 **Motore BLDC**
- Motore a corrente continua senza spazzole resistente all'usura

7 **Advanced Control Modul**
- Modulo di controllo integrato con soluzione con un solo cavo
- Forza di presa, tempo di traslazione e rilevamento regolabili attraverso pannello di controllo posto sulla carcassa

8 **Sistema di azionamento**
- Combinazione di vite trapezoidale e ingranaggio
- A lunga durata e resistente

▶ DATI TECNICI

Dimensioni costruttive	Corsa per ganascia [mm]	Forza di presa [N]	Peso [kg]	Classe IP
GED5006	6	540 - 960	1.1	IP64*
GED5008	8	650 - 1150	1.7	IP64*
GED5010	10	980 - 1520	2.3	IP64*

*con pressurizzazione (mass. 0,5 bar)

▶ ULTERIORI INFORMAZIONI DISPONIBILI ONLINE

Tutte le informazioni con un clic: www.zimmer-group.com. Con il numero d'ordine potete accedere a dati, disegni, modelli 3D e istruzioni per l'uso del prodotto desiderato per le dimensioni costruttive più adatte a voi. Veloce, semplice e sempre attuale.

PINZE A TRE GANASCE A SERRAGGIO CENTRATO
DIMENSIONI COSTRUTTIVE GED5010

▶ SPECIFICHE PRODOTTO

▶ Diagramma forza di presa

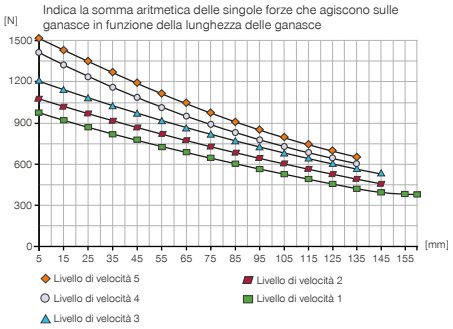

▶ Forze e momenti

Indica forze statiche e coppie che possono agire in aggiunta alla forza di presa.

Mr [Nm]	75
Mx [Nm]	125
My [Nm]	95
Fa [N]	2700

▶ DATI TECNICI DI BASE

	▶ Dati tecnici	
Numero d'ordine	**GED5010IL-00-A**	**GED5010IO-00-A**
Comando	IO-Link	I/O
Azionamento	Motore BLDC	Motore BLDC
Corsa per ganascia [mm]	10	10
Autorallentamento	meccanico	meccanico
Tempo di azionamento [s]	0.035	0.035
Peso proprio della ganascia montata max. [kg]	1.3	1.3
Lunghezza ganascia mass. [mm]	160	160
Percorso minimo per ganascia [mm]	1.3	
Ripetibilità +/- [mm]	0.01	0.01
Temperatura di esercizio [°C]	5 ... +50	5 ... +50
Tensione [V]	24	24
Corrente assorbita mass. [A]	5	5
Certificazioni	CE / UKCA / LABS / REACH / RoHS	CE / UKCA / LABS / REACH / RoHS
Grado di protezione secondo IEC 60529	IP64*	IP64*
Peso [kg]	2.3	2.3

*con pressurizzazione (mass. 0,5 bar)

▶ DATI TECNICI MODALITÀ

	▶ Dati tecnici - Modalità N	
Numero d'ordine	**GED5010IL-00-A**	**GED5010IO-00-A**
Forza di presa →|← min. / max. [N]	980 / 1520	980 / 1520
Forza di presa |←→| min. / max. [N]	980 / 1520	980 / 1520
Tempo di traslazione →|← min. / max. [s]	0,21 / 0,32	0,21 / 0,32
Tempo di traslazione |←→| min. / max. [s]	0,21 / 0,32	0,21 / 0,32

	▶ Dati tecnici - Modalità NC	
Numero d'ordine	**GED5010IL-00-A**	**GED5010IO-00-A**
Forza di presa →|← min. / max. [N]	980 / 1520	980 / 1520
Forza di presa |←→| min. / max. [N]	-	-
Tempo di traslazione →|← min. / max. [s]	0,21 / 0,32	0,21 / 0,32
Tempo di traslazione |←→| min. / max. [s]	0,16	0,16

	▶ Dati tecnici - Modalità NO	
Numero d'ordine	**GED5010IL-00-A**	**GED5010IO-00-A**
Forza di presa →|← min. / max. [N]	-	-
Forza di presa |←→| min. / max. [N]	980 / 1520	980 / 1520
Tempo di traslazione →|← min. / max. [s]	0,16	0,16
Tempo di traslazione |←→| min. / max. [s]	0,21 / 0,32	0,21 / 0,32

▶ DISEGNI TECNICI

① Fissaggio pinza

② Alimentazione di energia (M12, a 8 poli)

③ Fissaggio ganascia

⑲ Attacco per la pressurizzazione

㉟ Possibilità di fissaggio per il montaggio di part specifiche del cliente

㊹ Alimentazione di energia IO-Link (M12, a 5 poli)

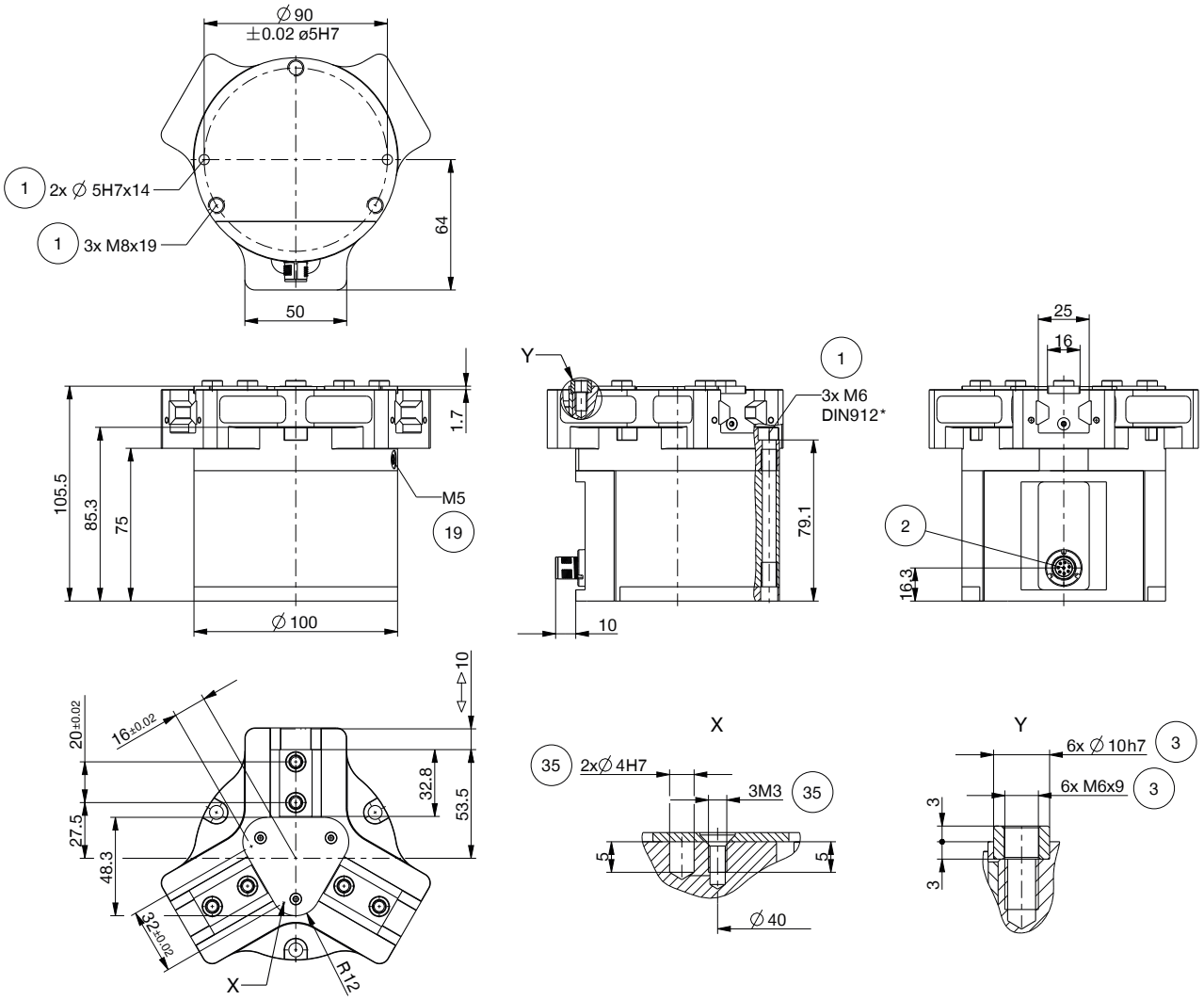

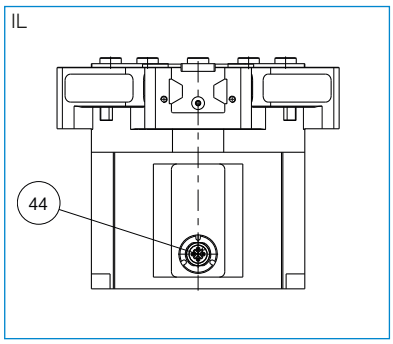

PINZE A TRE GANASCE A SERRAGGIO CENTRATO
DIMENSIONI COSTRUTTIVE GED5010

▶ ACCESSORI

▶ IN DOTAZIONE

6 [pezzo]
Boccole di centraggio

018187

▶ INFRASTRUTTURA IO-LINK

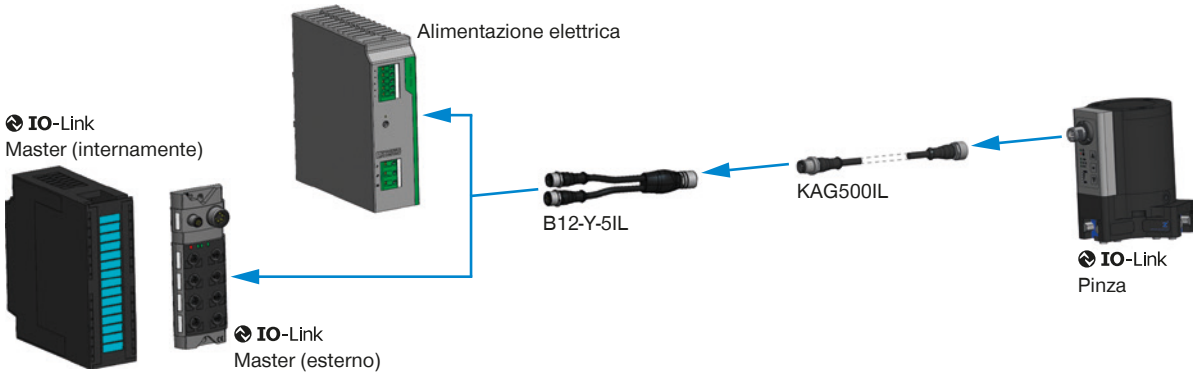

▶ ACCESSORI CONSIGLIATI

COMPONENTI DI PRESA

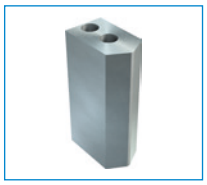

UB5010AL
Ganascia universale alluminio

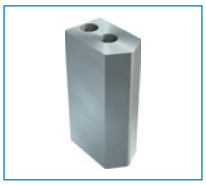

UB5010ST
Ganascia universale acciaio

EB5010AL
Griffa d'aggiustaggio alluminio

EB5010ST
Griffa d'aggiustaggio acciaio

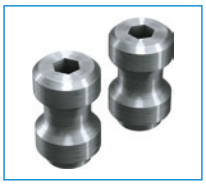

WB5010L
Set cambio rapido ganasce parte mobile

WB5010F
Cambio rapido ganasce parte fissa

ADS5010-05
Pressore

▶ ACCESSORI CONSIGLIATI GED5010IL-00-A

COLLEGAMENTI/ALTRO

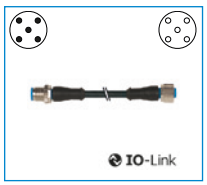

KAG500IL
Connettori a spina lineari 5 m - spina, presa M12

B12-Y-5IL
Connettore Y a spina

SCM-C-00-00-A
Smart Communication Module

▶ ACCESSORI CONSIGLIATI GED5010IO-00-A

COLLEGAMENTI/ALTRO

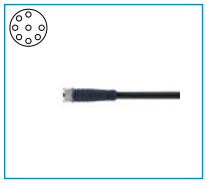

KAG1000B8
Connettori a spina lineari cavi 10 m - Presa M12

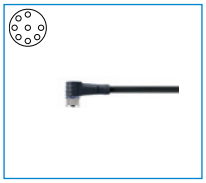

KAW1000B8
Connettori a spina angolari cavi 10 m - Presa M12

PINZE A TRE GANASCE A SERRAGGIO CENTRATO
SERIE GED5000 DESCRIZIONE FUNZIONALE

COMPONENTI DI PRESA

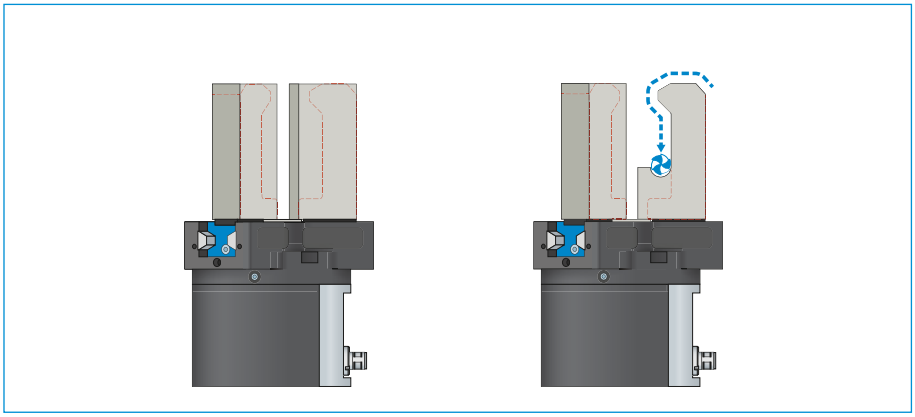

Ganasce universali – UB5000

Può essere utilizzato per l'uso immediato o per la rifinitura individuale

I pezzi grezzi lavorabili delle ganasce sono disponibili nelle versioni in alluminio (AL) e acciaio (ST) e vengono montati direttamente sulla pinza tramite le viti in dotazione. A tale scopo sono già disponibili gli accoppiamenti necessari per le boccole di centraggio. Per ogni ganascia è necessaria una ganascia universale.

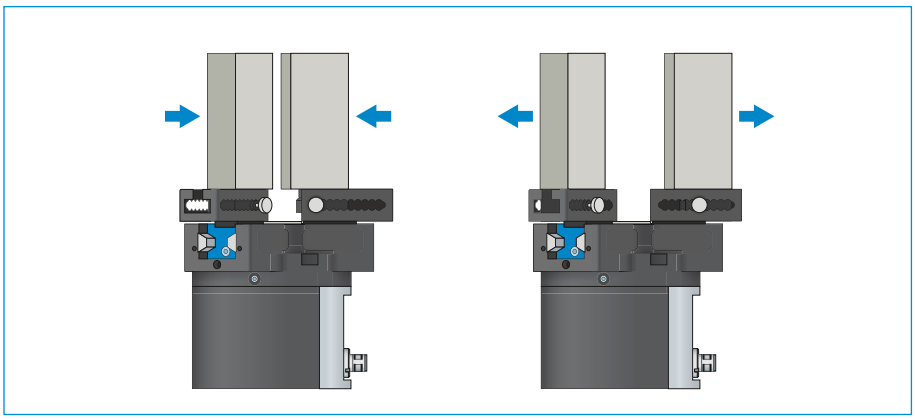

Griffe d'aggiustaggio – EB5000

Per un adattamento senza attrezzi dell'area di presa

Azionando manualmente il meccanismo di bloccaggio precaricato a molla, la griffa d'aggiustaggio può essere spostata all'interno della scanalatura dotata di una scala numerica. Le griffe d'aggiustaggio sono disponibili nelle versioni in alluminio (AL) e acciaio (ST) a seconda delle forze e delle coppie di serraggio che agiscono. Per ogni ganascia è necessaria una griffa d'aggiustaggio.

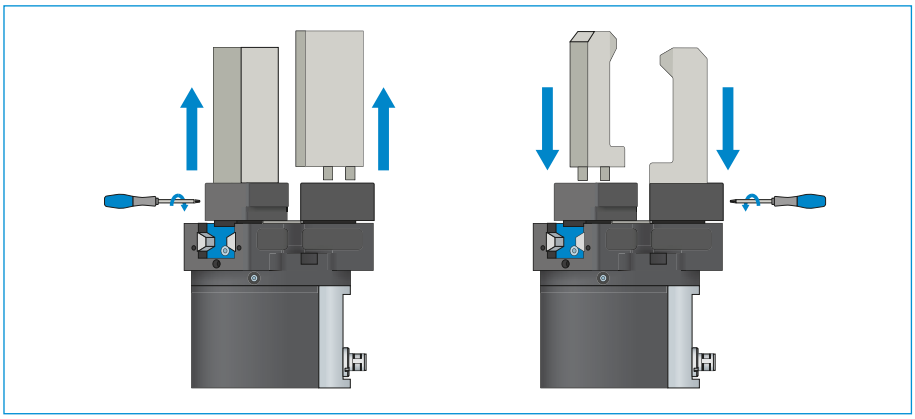

Ganasce di ricambio – WB5000

Permette di cambiare rapidamente le singole ganasce

Per ogni ganascia sono necessari un pezzo fisso e almeno un set di parti mobili, a seconda del numero di ganasce da sostituire. Il serraggio manuale tramite la chiave Torx in dotazione con la parte fissa può essere effettuato da due lati.

I COMPONENTI DELLE PINZE POSSONO ESSERE COMBINATI!

I componenti delle pinze sopra elencati possono essere combinati tra loro e sono compatibili con le varie serie della famiglia di pinze 5000.

COMPONENTI DI PRESA

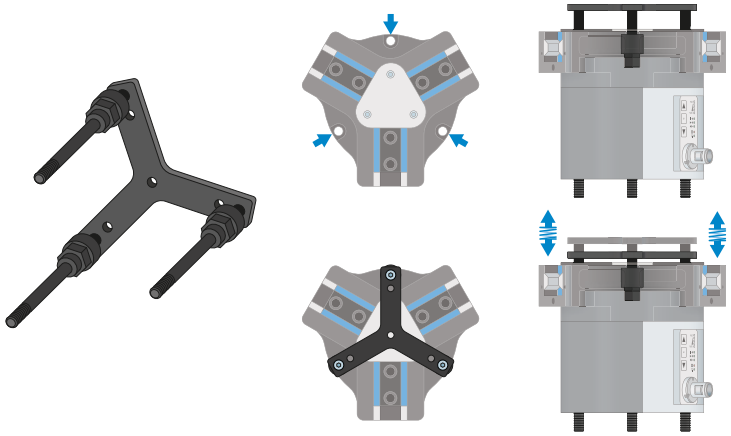

Pressore – ADS5000
Quando le ganasce sono aperte, il pressore serve per il posizionamento a molla del pezzo in lavorazione contro un arresto. Questo riduce notevolmente le sollecitazioni sulla pinza che si verificano durante l'assemblaggio.

COLLEGAMENTI/ALTRO

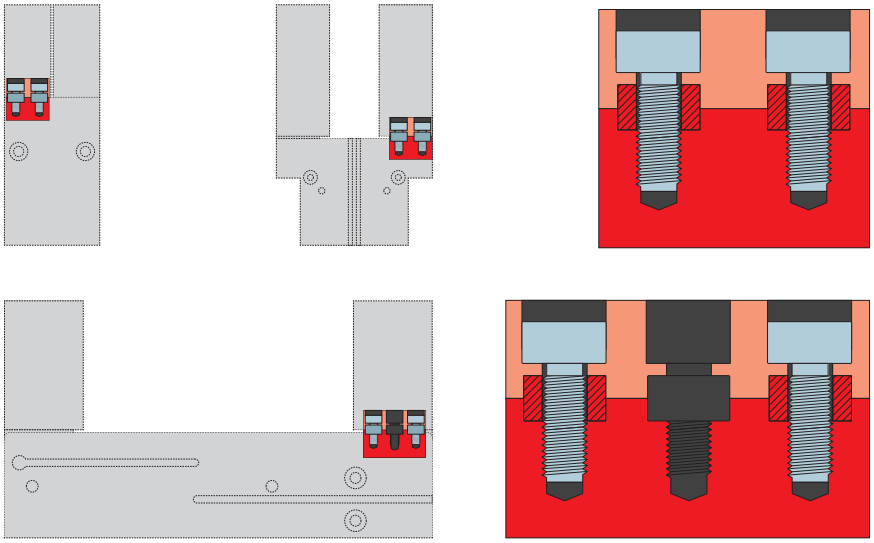

Boccole di centraggio
Per la determinazione della posizione delle ganasce
Le boccole di centraggio vengono inserite negli accoppiamento delle ganasce per definirne la posizione. Le boccole di centraggio sono paragonabili a un collegamento con perno.

ESEMPI DI CONFIGURAZIONE ASSICURATI
SERIE GEP5000 / GED5000

► GPP5000IL / GPD5000IL (IO-LINK) CABLAGGIO SU ARMADIO ELETTRICO (BECKHOFF)

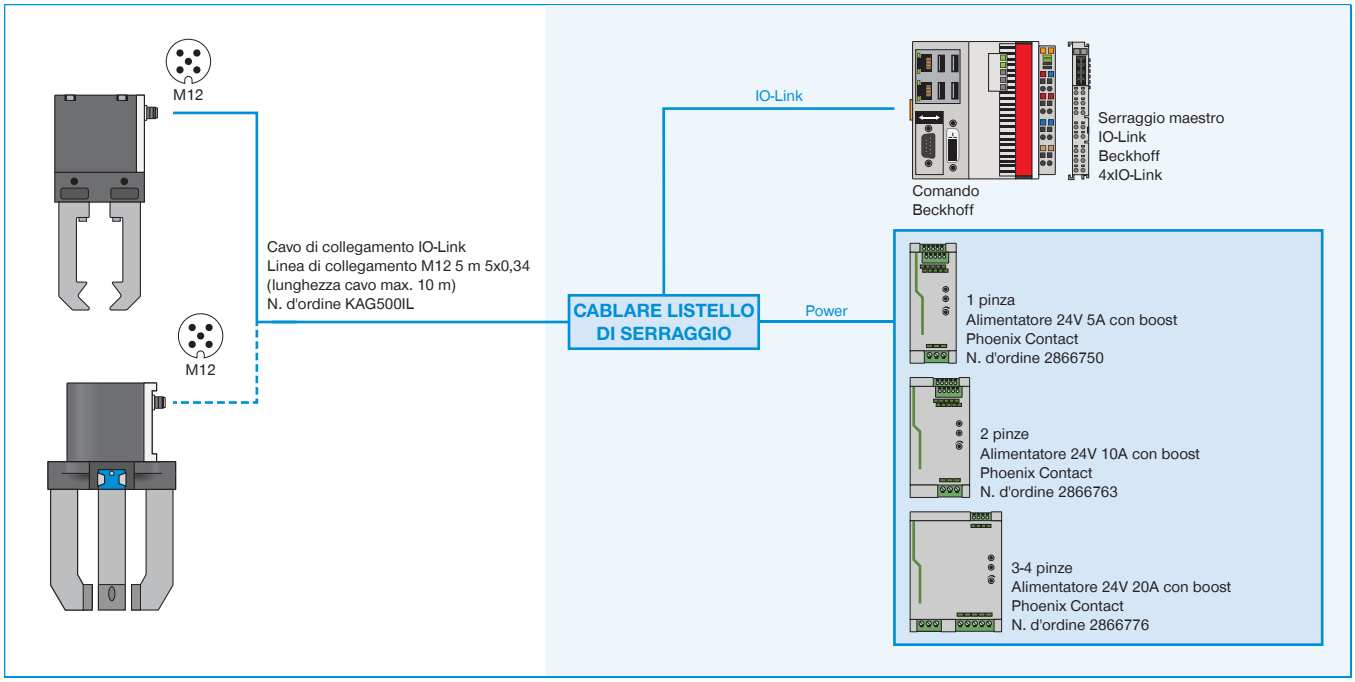

► GPP5000IL / GPD5000IL (IO-LINK) CABLAGGIO SU ARMADIO ELETTRICO (SIEMENS)

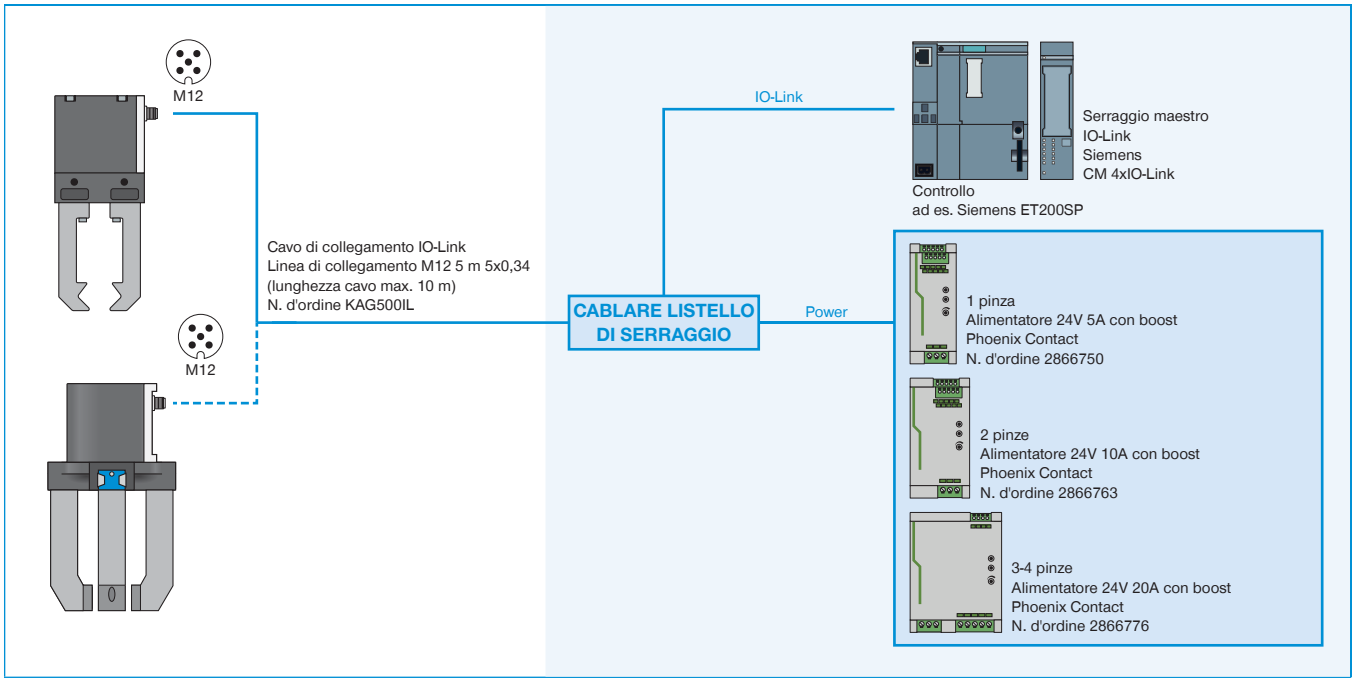

▶ GPP5000IL / GPD5000IL (IO-LINK) CABLAGGIO SU IO-LINK MASTER IP67 (BECKHOFF)

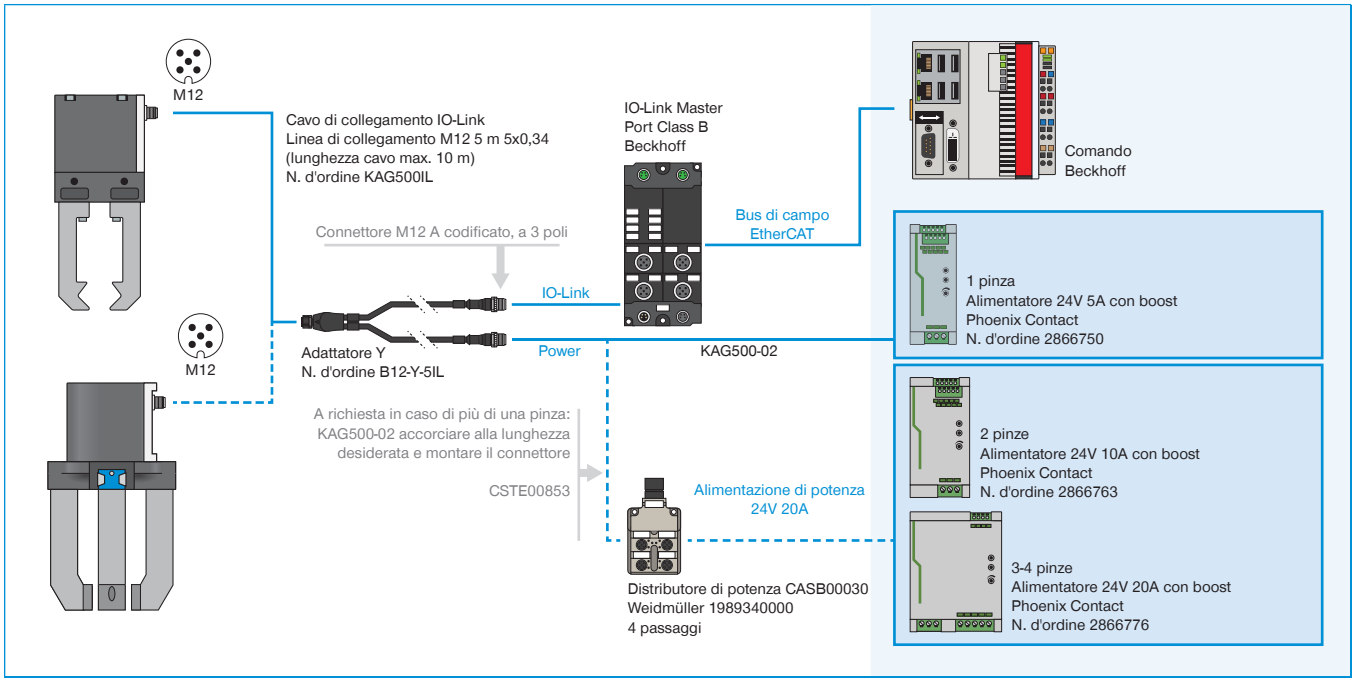

▶ GPP5000IL / GPD5000IL (IO-LINK) CABLAGGIO SU IO-LINK MASTER IP67 (BECKHOFF)

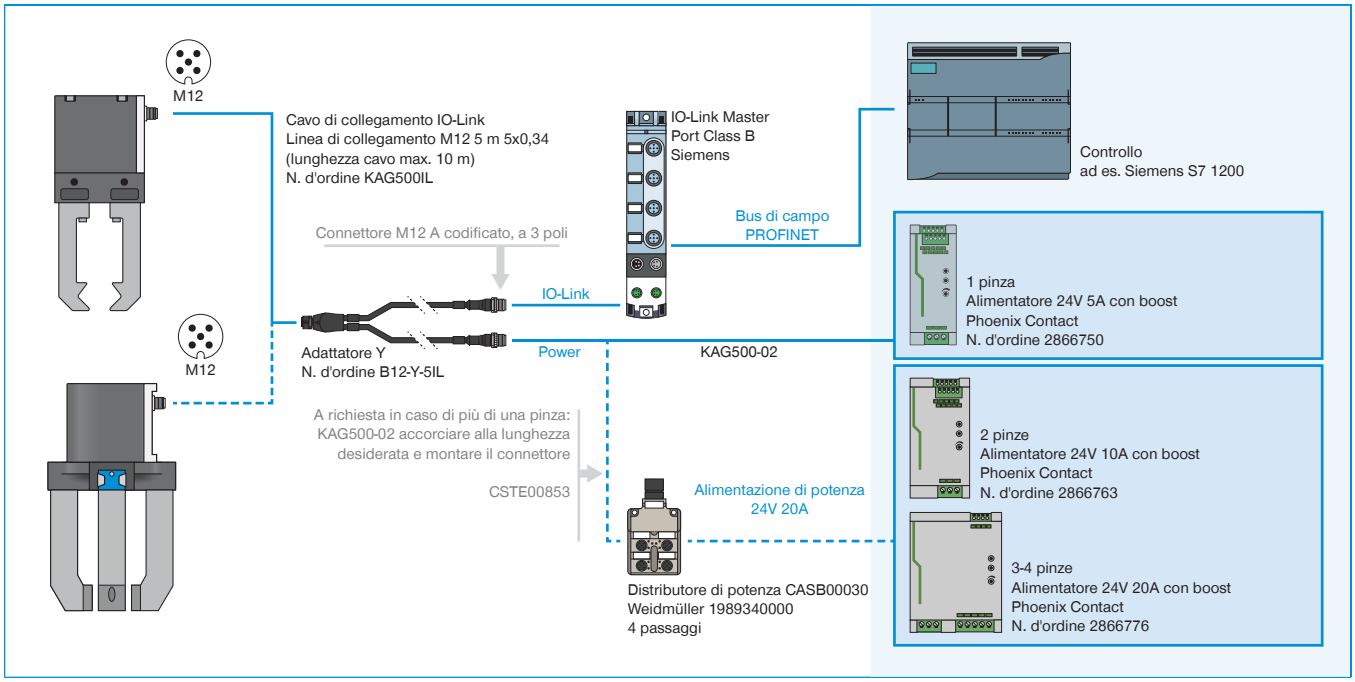
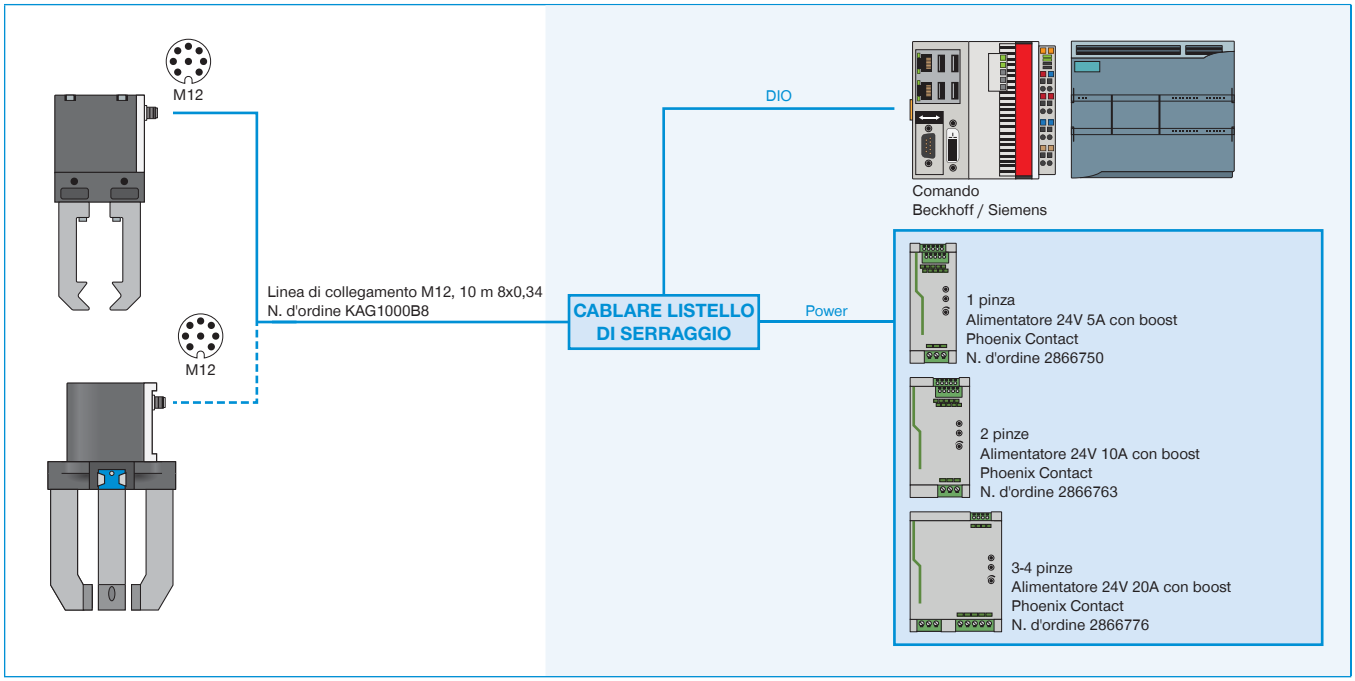
► GEP5000 / GED5000 (IO-DIGITALE) CABLAGGIO SU ARMADIO ELETTRICO