CHWYTAKI DWUSZCZĘKOWE RÓWNOLEGŁE O DUŻYM SKOKU
SERIA GEH6000IL

▶ ZALETY PRODUKTU

IO-Link

GERMAN DESIGN AWARD WINNER 2019

reddot design award winner 2018

„Największa wydajność”

- **5 mln cykli bez konserwacji**
- **Zintegrowana kontrola przez interfejs IO-Link**
- **Serwonapęd ze zintegrowanym kontrolerem**

  Technika bezszczotkowego napędu i regulacja pozycji, prędkości oraz siły gwarantują optymalną funkcjonalność
- **IO-Link on board**

  Przyszłościowy system sterowania z obsługą hot plug prócz nieekranowanych rozwiązań jednoprzewodowych oferuje liczne profile przejazdu do prostej implementacji w układzie sterowania
- **Płynnie i silnie**

  Wersja siłowa -03 do używania z ciężkimi elementami obrabianymi, z mechanicznym hamowaniem samoistnym oraz wersji -31 do precyzyjnego chwytania wrażliwych części

▶ CECHY SERII

Rozmiar	Wersja	
GEH60XXIL	-03	-31
Silnie	●	
Płynnie		●
Regulowana siła chwytania	●	●
Duża prędkość przejazdu		●
Zintegrowana kontrola	●	●
Możliwość pozycjonowania	●	●
IO-Link	●	●
Mechaniczne samoistne hamowanie	●	
5 mln cykli bez konserwacji (maks.)	●	●
Certyfikat do pomieszczeń czystych	●	●
IP54	●	●

▶ KORZYŚCI — W SZCZEGÓŁACH

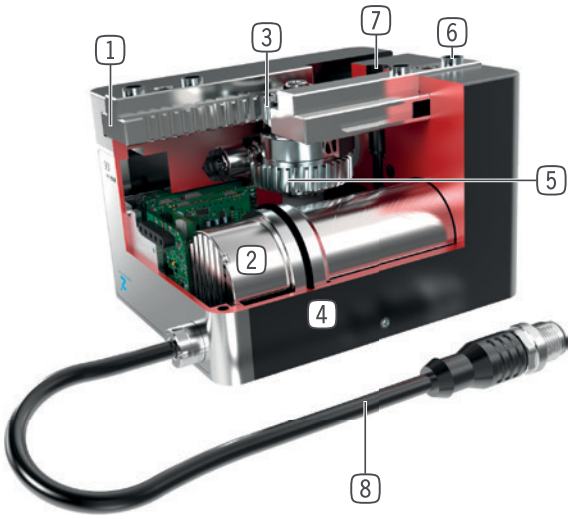

1 **Precyzyjne prowadzenie w rowku o kształcie litery „T"**
- Duże pochłanianie sił i momentu

2 **Napęd**
- Bezszczotkowy serwosilnik DC

3 **Przekładnia zębnik — pręt zębaty**
- Zsynchronizowany ruch szczęk chwytających
- Wysokie przeniesienie siły

4 **Wytrzymała, lekka obudowa**
- Stop aluminium pokryty twardą powłoką

5 **Koło o zębach śrubowych — przekładnia ślimakowa**
- Samoistne hamowanie przy spadku napięcia (tylko wersja -03)

6 **Demontowana tuleja centrująca**
- Szybkie i ekonomiczne pozycjonowanie szczęk chwytających

7 **Mocowanie i pozycjonowanie**
- Możliwość zastosowania na różnych stronach dla zapewnienia indywidualnego montażu

8 **Doprowadzanie energii**
- Standardowy wtyk przyłączeniowy

▶ DANE TECHNICZNE

Rozmiar	Skok na szczękę, regulowany mm	Siła chwytająca [N]	Masa [kg]	Klasa IP
GEH6000IL	40 - 60	10 - 1000	0,74 - 0,81	IP54
GEH6100IL	40 - 80	150 - 1800	1,9 - 2,6	IP54

▶ WIĘCEJ INFORMACJI MOŻNA ZNALEŹĆ W INTERNECIE.

Wszystkie informacje za jednym kliknięciem: www.zimmer-group.com. Na podstawie numeru katalogowego pożądanego produktu można znaleźć dane, rysunki, modele 3D i instrukcje obsługi szukanego rozmiaru. Szybki dostęp do zawsze aktualnych i przejrzystych informacji.

CHWYTAKI DWUSZCZĘKOWE RÓWNOLEGŁE O DUŻYM SKOKU
ROZMIAR GEH6040IL

▶ SPECYFIKACJE PRODUKTOWE

IO-Link

▶ Wykres sił chwytania

GEH6040IL-03-B

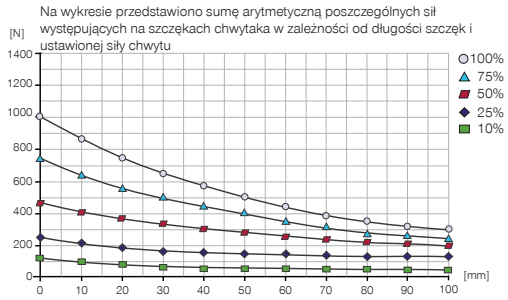

▶ Siły i momenty

Przedstawia statyczne siły i momenty, które mogą oddziaływać poza siłą chwytania.

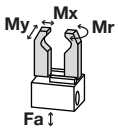

Mr [Nm]	25
Mx [Nm]	25
My [Nm]	25
Fa [N]	500

▶ Wykres sił chwytania

GEH6040IL-31-B

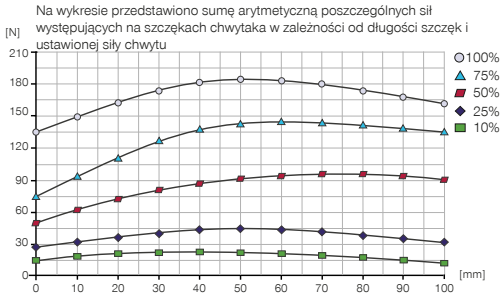

▶ W ZAKRESIE DOSTAWY

4 [kawałek]
Tuleja centrująca
DST40400

▶ ZALECANE WYPOSAŻENIE DODATKOWE ZNAJDUJĄ SIĘ NA NASTĘPUJĄCYCH STRONACH

	► Dane techniczne			
Nr katalogowy	**GEH6040IL-03-B**	**GEH6040IL-03-B-UL**	**GEH6040IL-31-B**	**GEH6040IL-31-B-UL**
Sterowanie	IO-Link	IO-Link	IO-Link	IO-Link
Napęd	Silnik BLDC	Silnik BLDC	Silnik BLDC	Silnik BLDC
Skok na szczękę, regulowany [mm]	40	40	40	40
Nominalna siła chwytania [N]	1000	1000	180	180
Min. siła chwytnia [N]	100	100	10	10
Pobór prądu maks. [A]	5	5	2	2
Hamowanie samoistne	Mechaniczny	Mechaniczny	-	
Masa własna zamontowanej szczęki chwytnej maks. [kg]	0.3	0.3	0.3	0.3
Maks. długość szczęk chwytających [mm]	100	100	100	100
Minimalna droga przy uruchamianiu na szczękę [mm]	3	3	0	0
Prędkość pozycjonowania na szczękę maks. [mm/s]	60	60	120	120
Dokładność powtarzania +/- [mm]	0.02	0.02	0.02	0.02
Temperatura robocza [°C]	5 ... +50	5 ... +50	5 ... +50	5 ... +50
Klasa pomieszczenia czystego zgodnie z DIN EN ISO 14644-1	4	4	4	4
Dopuszczenia	CE / UKCA / LABS / REACH / RoHS	UL / CE / UKCA / LABS / REACH / RoHS	CE / UKCA / LABS / REACH / RoHS	UL / CE / UKCA / LABS / REACH / RoHS
Typ ochrony wg IEC 60529	IP54	IP54	IP54	IP54
Masa [kg]	0.74	0.74	0.74	0.74

1 Mocowanie chwytaka
2 Zasilanie w energię (M12, 5-biegunowe)
3 Mocowanie szczęki chwytającej
48 Odryglowanie awaryjne
49 Uziemienie

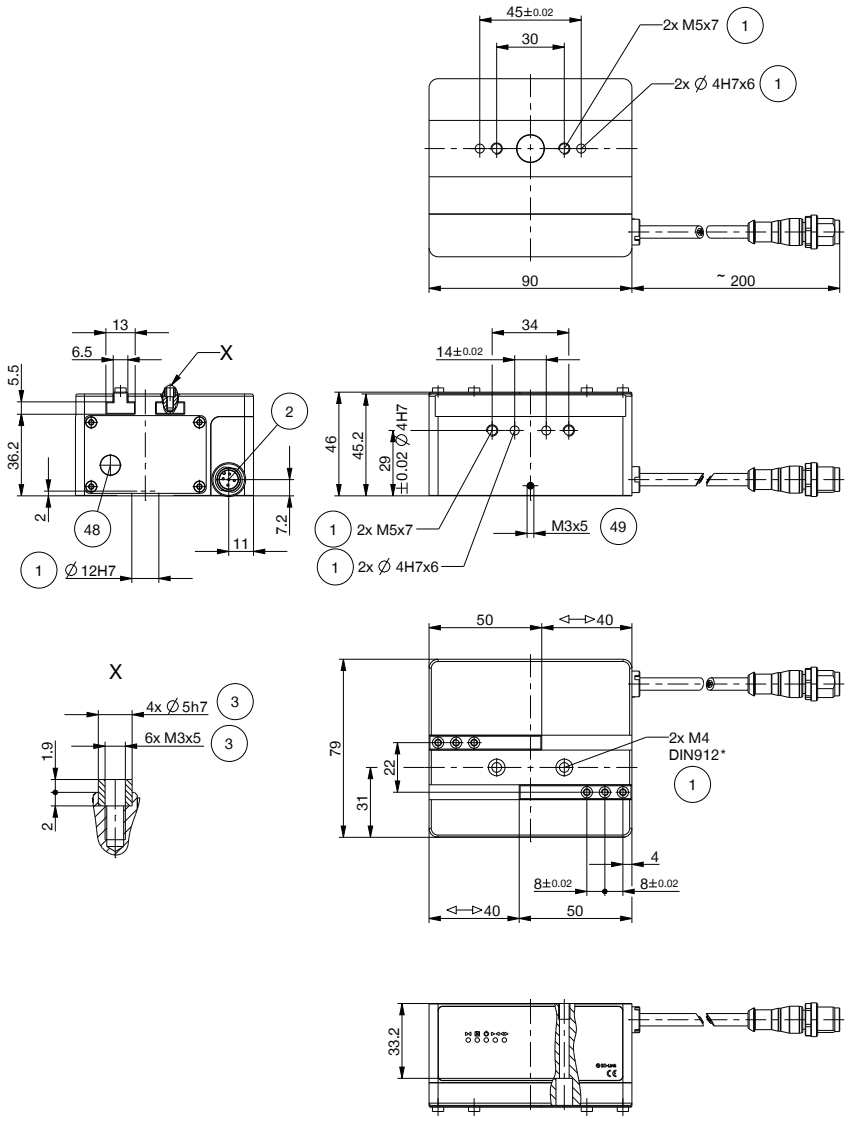

CHWYTAKI DWUSZCZĘKOWE RÓWNOLEGŁE O DUŻYM SKOKU
SERIA GEH6000IL - WYPOSAŻENIE

► WYPOSAŻENIE

▶ ZALECANE WYPOSAŻENIE DODATKOWE GEH6000IL

Poz.	Nr katalogowy		Wyposażenie
1	**UB5006AL**	*	Szczęka uniwersalna aluminium
1	**UB5006ST**	*	Szczęka uniwersalna stal
2	**WB5006L**	*	Zestaw elementów luźnych do szczęki wymiennej
3	**WB5006F**	*	Część stała szczęki wymiennej
4	**EB5006ST**	*	Szczęki ustawcze ze stali
4	**EB5006AL**	*	Szczęki ustawcze z aluminium

*w połączeniu z poz. 5

Poz.	Nr katalogowy	Wyposażenie
5	**APGEH6000**	Płytka pośrednicząca
6	**UB6000-B**	Zestaw szczęk uniwersalnych aluminium
7	**KAG500IL**	Złącze wtykowe proste 5 m — wtyk, gniazdo M12
8	**B12-Y-5IL**	Złącze wtykowe Y
9	**SCM-C-00-00-A**	Smart Communication Module

▶ ZALECANE WYPOSAŻENIE DODATKOWE GEH6100IL

Poz.	Nr katalogowy		Wyposażenie
1	**UB5008AL**	*	Szczęka uniwersalna aluminium
1	**UB5008ST**	*	Szczęka uniwersalna stal
2	**WB5008L**	*	Zestaw elementów luźnych do szczęki wymiennej
3	**WB5008F**	*	Część stała szczęki wymiennej
4	**EB5008ST**	*	Szczęki ustawcze ze stali
4	**EB5008AL**	*	Szczęki ustawcze z aluminium

*w połączeniu z poz. 5

Poz.	Nr katalogowy	Wyposażenie
5	**APGEH6100**	Płytka pośrednicząca
6	**UB6100-B**	Zestaw szczęk uniwersalnych aluminium
7	**KAG500IL**	Złącze wtykowe proste 5 m — wtyk, gniazdo M12
8	**B12-Y-5IL**	Złącze wtykowe Y
9	**SCM-C-00-00-A**	Smart Communication Module

CHWYTAKI DWUSZCZĘKOWE RÓWNOLEGŁE O DUŻYM SKOKU
SERIA GEH6000IL — OPIS DZIAŁANIA

ELEMENTY CHWYTAJĄCE

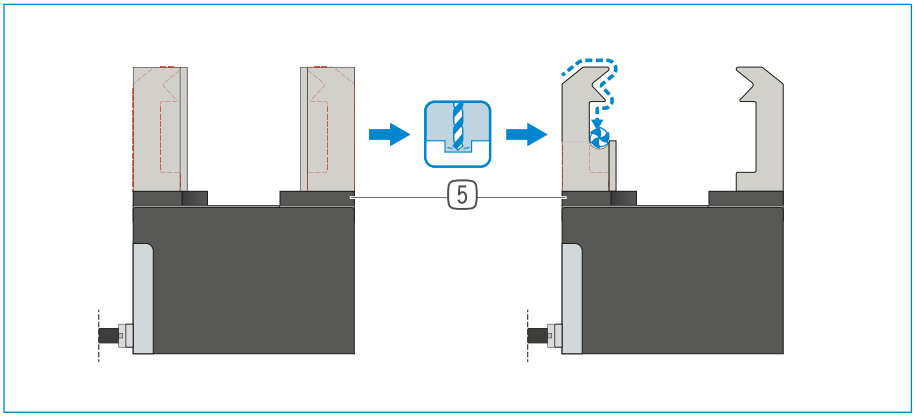

Szczęki uniwersalne — UB5000

Nadają się do natychmiastowego zastosowania lub indywidualnego późniejszego uzupełnienia

Półfabrykaty szczęk chwytnych są dostępne w wersjach z aluminium (AL) oraz ze stali (ST) i montowane bezpośrednio do chwytaka za pomocą śrub należących do zakresu dostawy. Wymagane do tego celu gniazda montażowe tulei centrujących są już również dostępne. Dla każdej szczęki jest wymagana jedna szczęka uniwersalna.

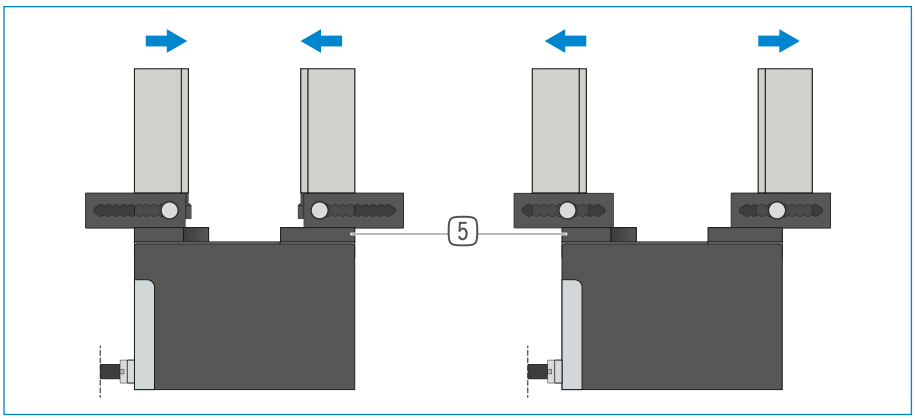

Szczęki ustawcze — EB5000

Do dopasowania zakresu chwytania bez użycia narzędzi

Ręczne uruchomienie wstępnie naprężonego sprężyną mechanizmu blokady umożliwia przesunięcie szczęki ustawczej w obrębie rastra wyposażonego w skalę cyfrową. W zależności od działających sił i momentów są dostępne szczęki ustawcze w wersjach z aluminium (AL) i ze stali (ST). Dla każdej szczęki jest wymagana jedna szczęka ustawcza.

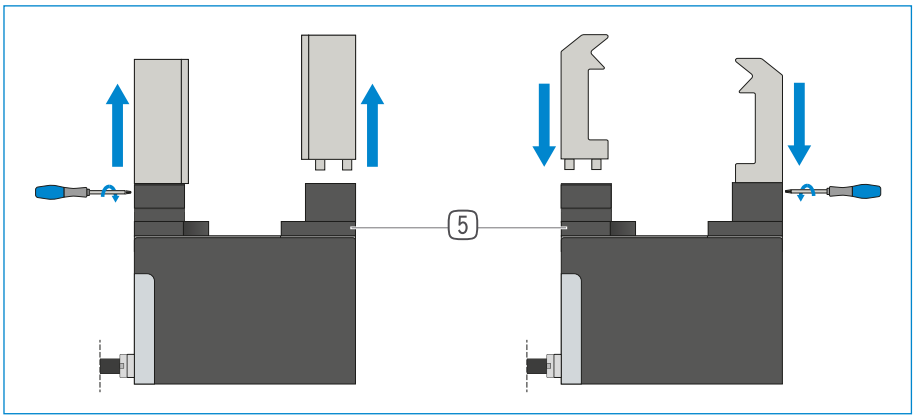

Szczęki wymienne — WB5000

Umożliwiają szybką wymianę indywidualnych szczęk chwytnych

W zależności od liczby wymienianych szczęk chwytnych dla każdej szczęki są wymagane: jedna część stała i co najmniej jeden zestaw części luźnych. Ręczna blokada może być realizowana po obu stronach za pomocą klucza Torx należącego do zakresu dostawy części stałej.

ELEMENTY CHWYTAJĄCE MOŻNA STOSOWAĆ ŁĄCZNIE!

Wyżej wymienione elementy chwytające mogą być stosowane łącznie. Do połączenia z chwytakiem potrzebna jest płyta pośrednia (5), która znajduje się w zalecanych akcesoriach do chwytaka.

ELEMENTY CHWYTAJĄCE

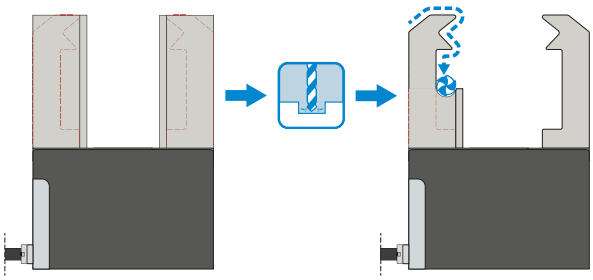

Szczęki uniwersalne — UB6000-B

Nadają się do natychmiastowego zastosowania lub indywidualnego późniejszego uzupełnienia

Półfabrykaty szczęk chwytnych są dostępne w wersji z aluminium (AL) i montowane bezpośrednio do chwytaka za pomocą śrub należących do zakresu dostawy. Wymagane do tego celu gniazda montażowe tulei centrujących są już również dostępne. Dla każdego chwytaka jest wymagany jeden zestaw szczęk uniwersalnych.

PRZYŁĄCZA/POZOSTAŁE

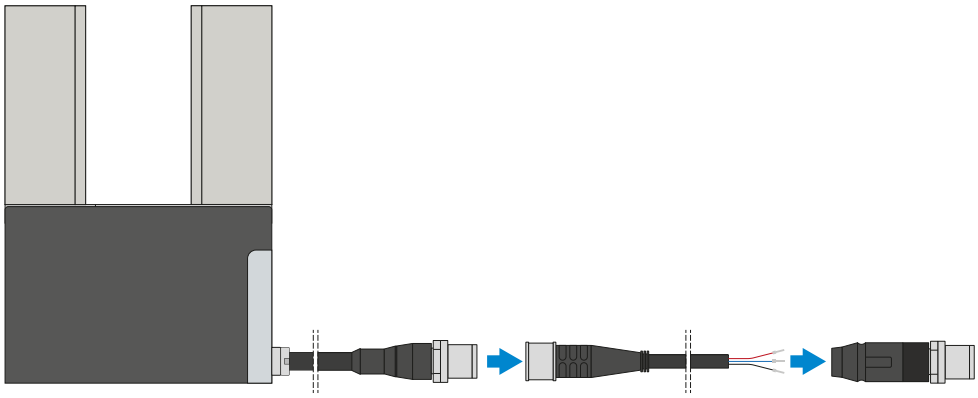

Złącza wtykane

Do przedłużania i konfekcjonowania przewodów przyłączeniowych

Są dostępne z przewodami o długości 10 m zakończonymi swobodnym końcem przewodu. Przewody można pojedynczo skrócić w zależności od potrzeb lub zakończyć wtykami o rozmiarze M12. W celu realizacji połączenia IO-Link jest dostępny przewód o długości 5 m z wtykiem lub gniazdem.

CHWYTAKI DWUSZCZĘKOWE RÓWNOLEGŁE O DUŻYM SKOKU
SERIA GEH6000IL – OPIS DZIAŁANIA

PRZYŁĄCZA/POZOSTAŁE

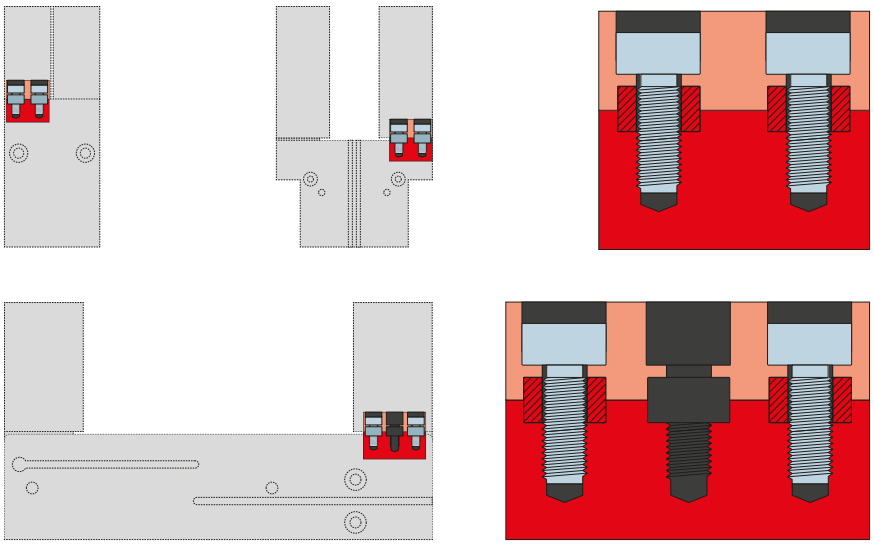

Tuleje centrujące

Do definiowanego ustalania położenia szczęk chwytnych

Tuleje centrujące są wkładane w gniazda montażowe szczęk w celu zdefiniowania pozycji szczęk chwytnych. Tuleje centrujące są porównywalne ze złączem kołkowym.

CHWYTAKI DWUSZCZĘKOWE RÓWNOLEGŁE O DUŻYM SKOKU
SERIA GEH6000IL – DŁUGOŚĆ SZCZĘK CHWYTNYCHA

MAKSYMALNA DŁUGOŚĆ SZCZĘK CHWYTNYCH

Na ilustracjach przedstawiono na przykładzie GEH6060IL-03-B maksymalną poziomą (a) i pionową (b) długość szczęki chwytnej, która została oznaczona jako niebieski obszar. W przypadku wszystkich innych chwytaków tej serii metoda jest identyczna. Wysięg (a) jest ustalany na podstawie wyliczenia 0,8 x maks. długość szczęk chwytnych (b). Maks. długość szczęk chwytnych należy pobrać z arkusza danych danego chwytaka.

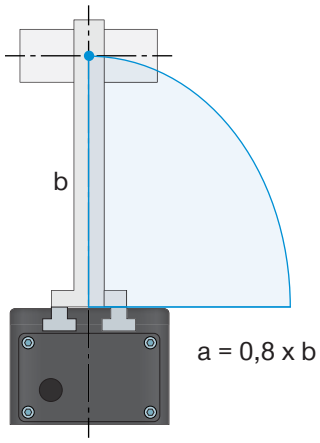

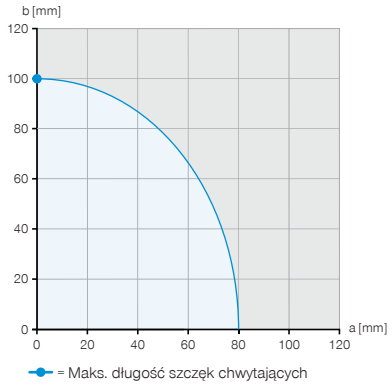

Przykład 1
Punktu przyłożenia siły pionowej
a = 0 mm
b = 100 mm

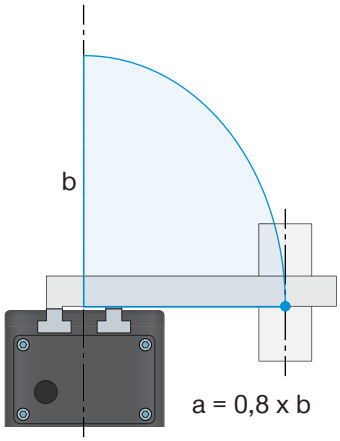

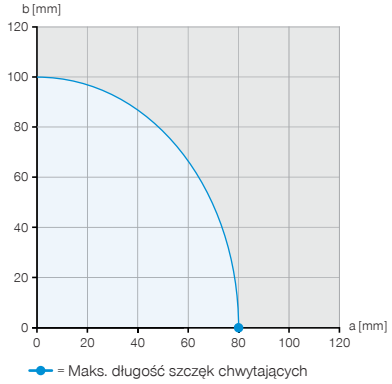

Przykład 2
Punktu przyłożenia siły poziomej
a = 80 mm
b = 0 mm

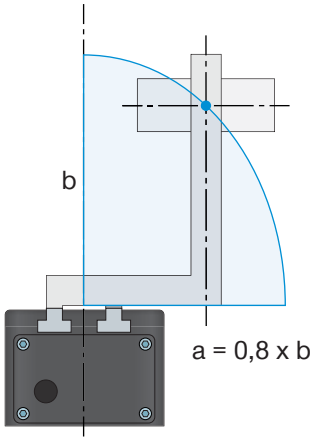

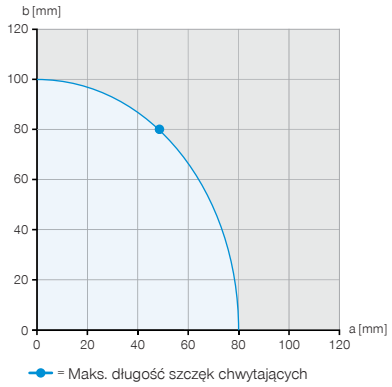

Przykład 3
Maksymalny dopuszczalny wysięg
a = 48 mm
b = 80 mm

SIŁĘ CHWYTU W ZALEŻNOŚCI OD DŁUGOŚCI SZCZĘK CHWYTAKA

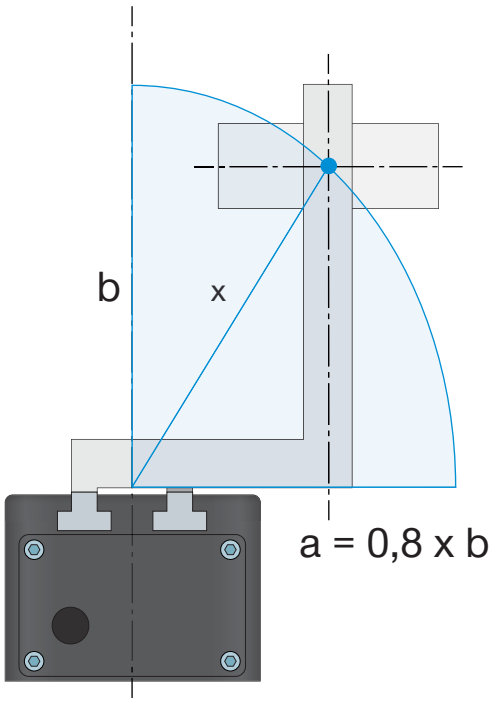

Wykres sił chwytania

Na wykresie przedstawiono sumę arytmetyczną poszczególnych sił występujących na szczękach chwytaka w zależności od długości szczęk i ustawionej siły chwytu

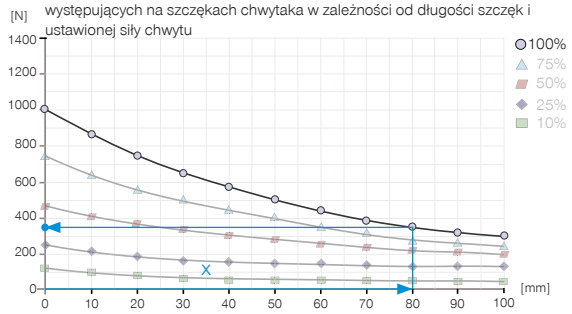

Przykład 4

Wynikająca z tego długość szczęk chwytnych do określania siłę chwytania

a = 55 mm

b = 58 mm

$$x = \sqrt{55^2 + 58^2} = 80 \Rightarrow 350\ N$$

Podana maksymalna długość szczęk chwytaka w danych technicznych chwytaka odnosi się do pionowego (b) ustawienia szczęk chwytaka. Przy poziomym (a) wysięgu, maksymalna długość szczęk chwytaka zostaje odpowiednio zmniejszona. W tabeli przedstawiono maksymalne długości szczęk chwytakowych poszczególnych rozmiarów.

DANE TECHNICZNE

Rozmiar	Masa własna zamontowanej szczęki chwytnej maks. [kg]	Maks. długość szczęk chwytających w pionie (b) [mm]	Maks. długość szczęk chwytających pozioma (a) [mm]
GEH6000IL	0.3	100	80
GEH6100IL	1	160	130

CHWYTAKI DWUSZCZĘKOWE RÓWNOLEGŁE O DUŻYM SKOKU
SERIA GEH6000IL – WAGA SZCZĘK CHWYTAJĄCYCH

MASA WŁASNA ZAMONTOWANEJ SZCZĘKI CHWYTNEJ

Prowadzenie w chwytakach serii 6000 jest realizowane w rowkach o kształcie litery „T”. Przy projektowaniu szczęk chwytnych rozpatrujemy dwa różne przypadki.

Przykład

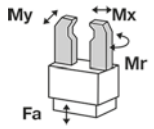

Mr [Nm]	70
Mx [Nm]	100
My [Nm]	60
Fa [N]	1500

1. Statyczny

Chwytak z uchwyconym elementem obrabianym lub chwytak bez elementu obrabianego, bez wykonywania skoku otwierania lub skoku zamykania chwytaka. Są przy tym przenoszone siły i momenty przedstawione na widoku schematycznym w arkuszu danych.

2. Obciążenie prowadnicy przy otwieraniu i zamykaniu chwytaka

W kierunku chwytania, Mx, prowadzenie w długich rowkach o kształcie litery „T” umożliwia przenoszenie dużych momentów. Ze względu na krótszy układ prowadzenia, przy obciążeniach w kierunku My występują ograniczenia odnośnie długości szczęk chwytnych oraz ich mas. Powstający w wyniku tego moment powoduje, że przy przeciążeniu następuje skręcenie szczęki w prowadnicy, co prowadzi do krawędziowania. Ze względu na obciążenie liniowe należy się liczyć ze zwiększonym zużyciem prowadnic. Może to również prowadzić do klekotania podczas ruchu, a w ekstremalnym przypadku do zakleszczania się chwytaka. Aby temu przeciwdziałać, w arkuszu danych podano maksymalną masę i długość szczęk chwytnych. Maksymalny dopuszczalny moment przy otwieraniu i zamykaniu chwytaka, jaki może działać na prowadnicę, jest określany na podstawie podanej maksymalnej długości i maksymalnej masy szczęk chwytnych.

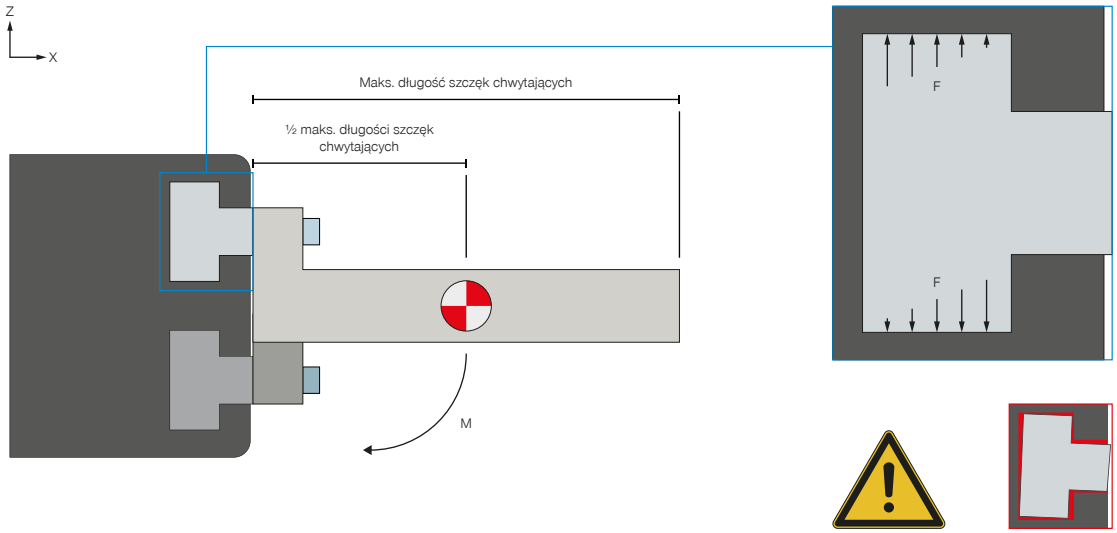

Mmax= ½ maks. długości szczęk chwytnych * maks. masa własna zamontowanej szczęki chwytnej * g

Ustawienie poziome

W celu obliczenia momentu długość ramienia wyznaczonego przez środek ciężkości znajdujący się w połowie maksymalnej długości szczęk chwytnych jest mnożona przez maksymalną masę szczęk chwytnych.

MASA WŁASNA ZAMONTOWANEJ SZCZĘKI CHWYTNEJ

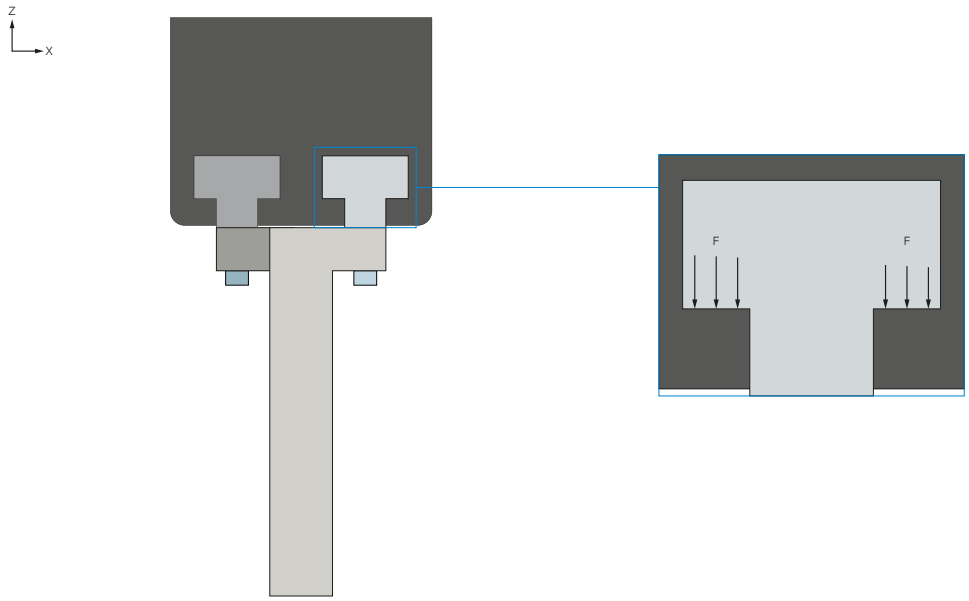

Ustawienie pionowe

Jeżeli w procesie chwytania szczęki chwytne są ustawione pionowo, masa szczęk chwytnych jest do pominięcia. Z reguły przy takim układzie chwytania nie są osiągane dopuszczalne momenty maksymalne. W takim przypadku przeciążenie może być spowodowane tylko przez konstrukcje szczęk chwytnych ekstremalne wystające poza obrys prowadnicy.

ZABEZPIECZONE PRZYKŁADY KONFIGURACJI
SERIA GEH6000IL

► GEH6000IL (IO-LINK) — OKABLOWANIE SZAFY STEROWNICZEJ (BECKHOFF)

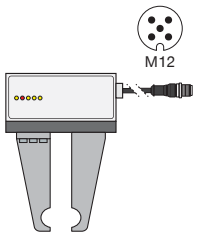

Przewód przyłączeniowy IO-Link
Przewód połączeniowy M12 5 m 5 x 0,34
(maks. długość przewodu 10 m)
Nr katalogowy CSTE01483

LISTWA ZACISKOWA

IO-Link

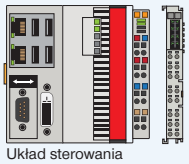

Układ sterowania
Beckhoff

Główny zacisk
IO-Link
Beckhoff
4xIO-Link

Power

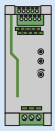

1 chwytaka*
Zasilacz 24 V 5 A z funkcją boost
Phoenix Contact
Nr katalogowy 2866750

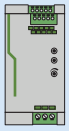

2 chwytaki*
Zasilacz 24 V 10 A z funkcją boost
Phoenix Contact
Nr katalogowy 2866763

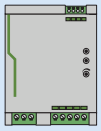

3–4 chwytaki*
Zasilacz 24 V 20 A z funkcją boost
Phoenix Contact
Nr katalogowy 2866776

Odchylenie od specyfikacji portu IO-Link klasy B: Nie ma izolacji elektrycznej między napięciem siłownika i czujnika w chwytaku. Izolacja elektryczna z punktu widzenia urządzenia nadrzędnego IO-Link jest możliwa za pomocą opcjonalnego kabla Y (nr zamówienia B12-Y-5IL).

*W zależności od maksymalnego poboru mocy napędu ustawczego.

► GEH6000IL (IO-LINK) — OKABLOWANIE SZAFY STEROWNICZEJ (SIEMENS)

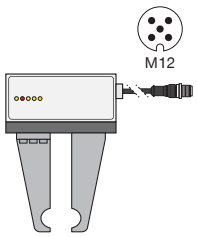

Przewód przyłączeniowy IO-Link
Przewód połączeniowy M12 5 m 5 x 0,34
(maks. długość przewodu 10 m)
Nr katalogowy CSTE01483

LISTWA ZACISKOWA

IO-Link

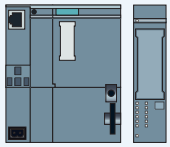

Układ sterowania
np. Siemens ET200SP

Główny zacisk
IO-Link
Siemens
CM 4xIO-Link

Power

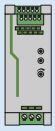

1 chwytaka*
Zasilacz 24 V 5 A z funkcją boost
Phoenix Contact
Nr katalogowy 2866750

2 chwytaki*
Zasilacz 24 V 10 A z funkcją boost
Phoenix Contact
Nr katalogowy 2866763

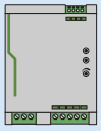

3–4 chwytaki*
Zasilacz 24 V 20 A z funkcją boost
Phoenix Contact
Nr katalogowy 2866776

Odchylenie od specyfikacji portu IO-Link klasy B: Nie ma izolacji elektrycznej między napięciem siłownika i czujnika w chwytaku. Izolacja elektryczna z punktu widzenia urządzenia nadrzędnego IO-Link jest możliwa za pomocą opcjonalnego kabla Y (nr zamówienia B12-Y-5IL).

*W zależności od maksymalnego poboru mocy napędu ustawczego.

▶ GEH6000IL-03-B — OKABLOWANIE MODUŁU IO-LINK MASTER IP67 (BECKHOFF)

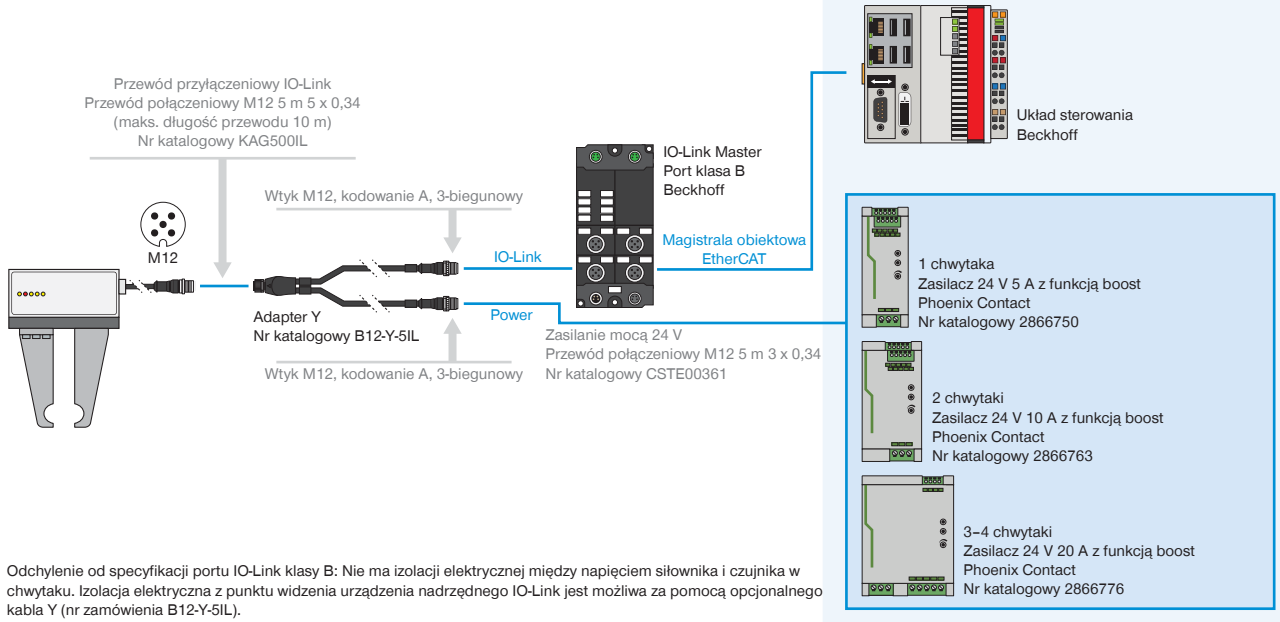

Odchylenie od specyfikacji portu IO-Link klasy B: Nie ma izolacji elektrycznej między napięciem siłownika i czujnika w chwytaku. Izolacja elektryczna z punktu widzenia urządzenia nadrzędnego IO-Link jest możliwa za pomocą opcjonalnego kabla Y (nr zamówienia B12-Y-5IL).

▶ GEH6000IL-31-B — OKABLOWANIE MODUŁU IO-LINK MASTER IP67 (BECKHOFF) Z 1-2 CHWYTAKI

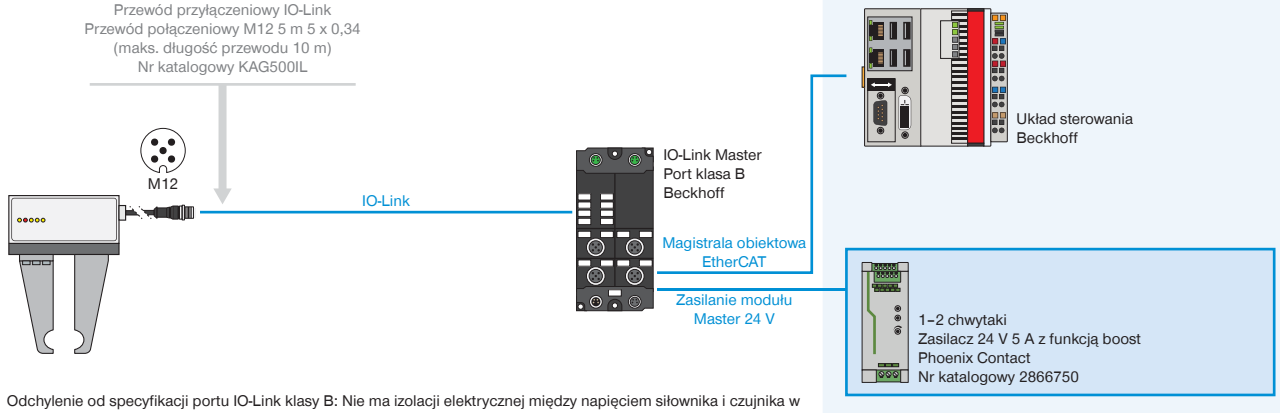

Odchylenie od specyfikacji portu IO-Link klasy B: Nie ma izolacji elektrycznej między napięciem siłownika i czujnika w chwytaku. Izolacja elektryczna z punktu widzenia urządzenia nadrzędnego IO-Link jest możliwa za pomocą opcjonalnego kabla Y (nr zamówienia B12-Y-5IL).

▶ GEH6000IL-31-B — OKABLOWANIE MODUŁU IO-LINK MASTER IP67 (BECKHOFF) Z 3-4 CHWYTAKI

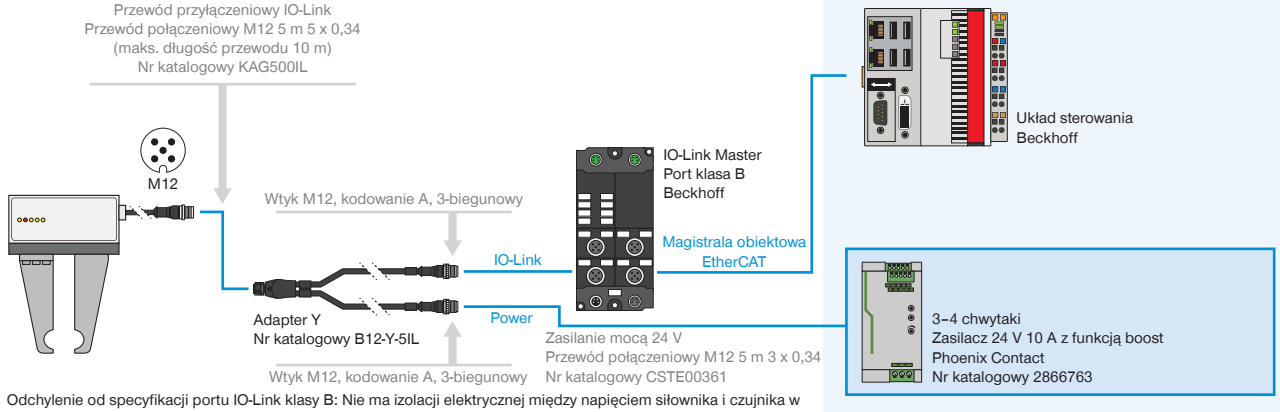

Odchylenie od specyfikacji portu IO-Link klasy B: Nie ma izolacji elektrycznej między napięciem siłownika i czujnika w chwytaku. Izolacja elektryczna z punktu widzenia urządzenia nadrzędnego IO-Link jest możliwa za pomocą opcjonalnego kabla Y (nr zamówienia B12-Y-5IL).

▶ GEH6000IL-03-B — OKABLOWANIE MODUŁU IO-LINK MASTER IP67 (BECKHOFF)

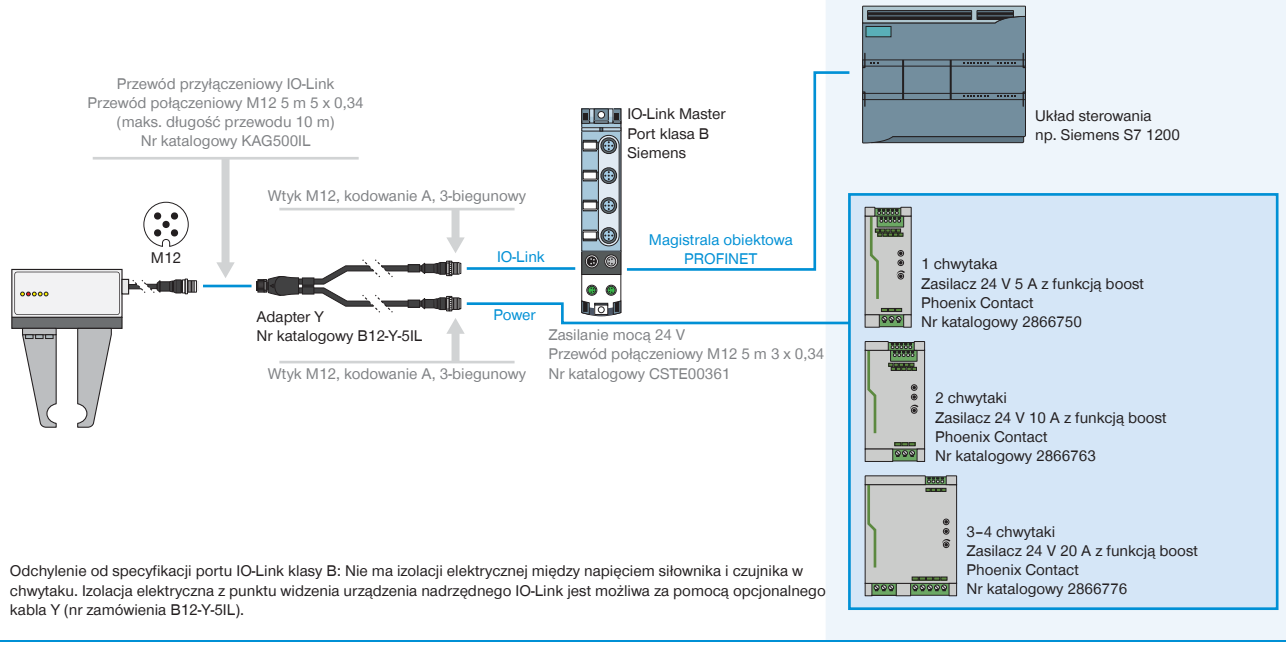

Odchylenie od specyfikacji portu IO-Link klasy B: Nie ma izolacji elektrycznej między napięciem siłownika i czujnika w chwytaku. Izolacja elektryczna z punktu widzenia urządzenia nadrzędnego IO-Link jest możliwa za pomocą opcjonalnego kabla Y (nr zamówienia B12-Y-5IL).

▶ GEH6000IL-31-B — OKABLOWANIE MODUŁU IO-LINK MASTER IP67 (SIEMENS) Z 1-2 CHWYTAKI

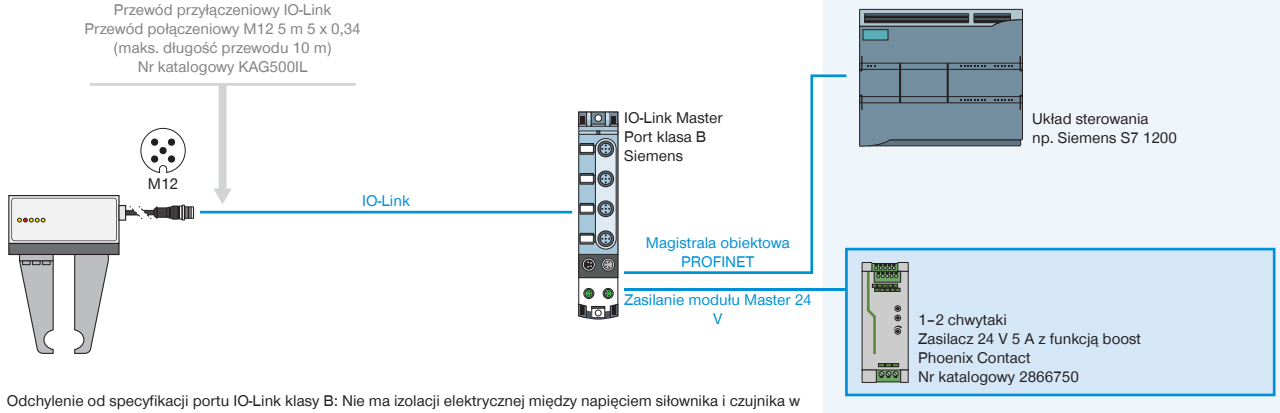

Odchylenie od specyfikacji portu IO-Link klasy B: Nie ma izolacji elektrycznej między napięciem siłownika i czujnika w chwytaku. Izolacja elektryczna z punktu widzenia urządzenia nadrzędnego IO-Link jest możliwa za pomocą opcjonalnego kabla Y (nr zamówienia B12-Y-5IL).

▶ GEH6000IL-31-B — OKABLOWANIE MODUŁU IO-LINK MASTER IP67 (SIEMENS) Z 3-4 CHWYTAKI

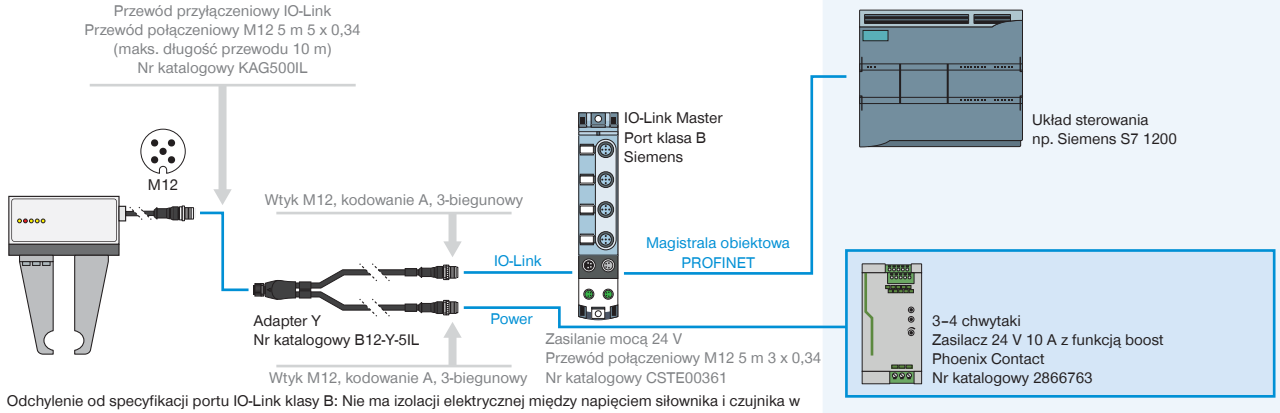

Odchylenie od specyfikacji portu IO-Link klasy B: Nie ma izolacji elektrycznej między napięciem siłownika i czujnika w chwytaku. Izolacja elektryczna z punktu widzenia urządzenia nadrzędnego IO-Link jest możliwa za pomocą opcjonalnego kabla Y (nr zamówienia B12-Y-5IL).

IO-LINK RAZEM Z CYFROWĄ WERSJĄ I/O
SMART COMMUNICATION MODULE

IO-Link razem z cyfrową wersją I/O

Smart Communication Module (SCM) to bramka Master Gateway, przystosowana do wszystkich komponentów IO-Link. SCM za pomocą swoich dwóch kanałów może sterować dwoma urządzeniami i zapewnia funkcjonalnie bezpośrednie przekształcenie z IO-Link na cyfrową wersję I/O. Umożliwia to zintegrowanie urządzeń IO-Link z infrastrukturą cyfrową oraz praktycznie pełne wykorzystanie rozszerzonego zakresu funkcji urządzeń IO-Link.

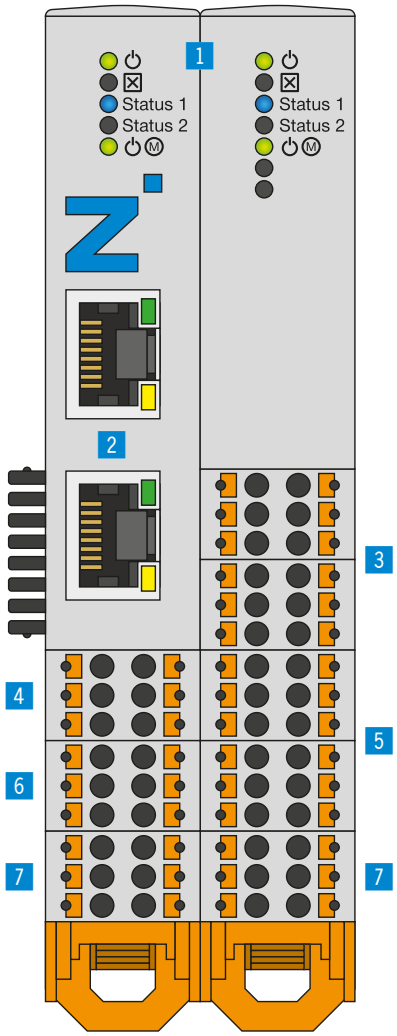

▶ ZALETY PRODUKTU

- **Konwersja sygnałów IO-Link na cyfrowe sygnały wejścia/wyjścia (Digital I/O) i na odwrót**
- **Najprostsze sterowanie inteligentnymi chwytakami IO-Link poprzez cyfrowe I/O 24 V**
- **Konfiguracja i programowanie przy użyciu dostarczanego w zestawie intuicyjnego oprogramowania guideZ**
- **Gotowy do podłączenia zestaw kabli dla odpowiedniego typu kontrolera**
- **Zależnie od potrzeb można używać do sterowania jednym lub dwoma chwytakami**
- **W zależności od wymaganej elastyczności, jeden chwytak może obsługiwać do 15 różnych elementów. Alternatywnie można użyć dwóch chwytaków.**

▶ KORZYŚCI — W SZCZEGÓŁACH

1 **Status**
- Wskaźnik stanu SCM oraz urządzeń IO-Link

2 **Ethernet RJ45**
- Tymczasowe łącze do konfigurowania chwytaków

3 **Digital Input**
- Wejścia cyfrowe do sterowania ruchami chwytaków

4 **IO-Link / Urządzenie 1**
- Złącze modułu chwytającego 1

5 **Digital Output**
- Wyjścia cyfrowe do monitorowania czujników chwytaków

6 **IO-Link / Urządzenie 2**
- Złącze modułu chwytającego 2

7 **Zasilanie**
- Zasilanie elektryczne SCM oraz chwytaków

	▶ Dane techniczne
Nr katalogowy	**SCM-C-00-00-A**
Sterowanie	Wersją I/O
Logika IO	PNP
Liczba chwytaków maks.	2
Liczba styków (wejście sterowania)	12
Liczba styków (wyjście sterowania)	12
Konfiguracja interfejsu	Ethernet RJ45
Możliwość montażu	Szyna montażowa 35 mm
Napięcie [V]	24
Prąd szczytowy zasilania w moc [A]	10
Prąd szczytowy zasilania w logikę [A]	1
Temperatura robocza [°C]	5 ... +50
Dopuszczenia	CE / UKCA / LABS / REACH / RoHS
Typ ochrony wg IEC 60529	IP20
Masa [kg]	0.26

TOPOLOGIA
PRZYŁĄCZE

Konfiguracja i praca

Do jednego modułu Smart Communication Module można podłączyć aż dwa urządzenia IO-Link firmy Zimmer. Cyfrowe wejścia i wyjścia podłącza się bezpośrednio do kontrolera robota lub sterownika PLC. W ten sposób proste sterowanie za pomocą sygnałów cyfrowych zmienia się w komunikację dwukierunkową. Do konfiguracji parametrów chwytaka potrzebne jest utworzenie tymczasowego połączenia sieciowego ze standardowym komputerem PC.

Po odpowiednim intuicyjnym ustawieniu parametrów połączenie to nie jest już potrzebne. Automatyczne sterowanie manipulatorem jest potem realizowane bezpośrednio przez kontroler robota lub sterownik PLC.

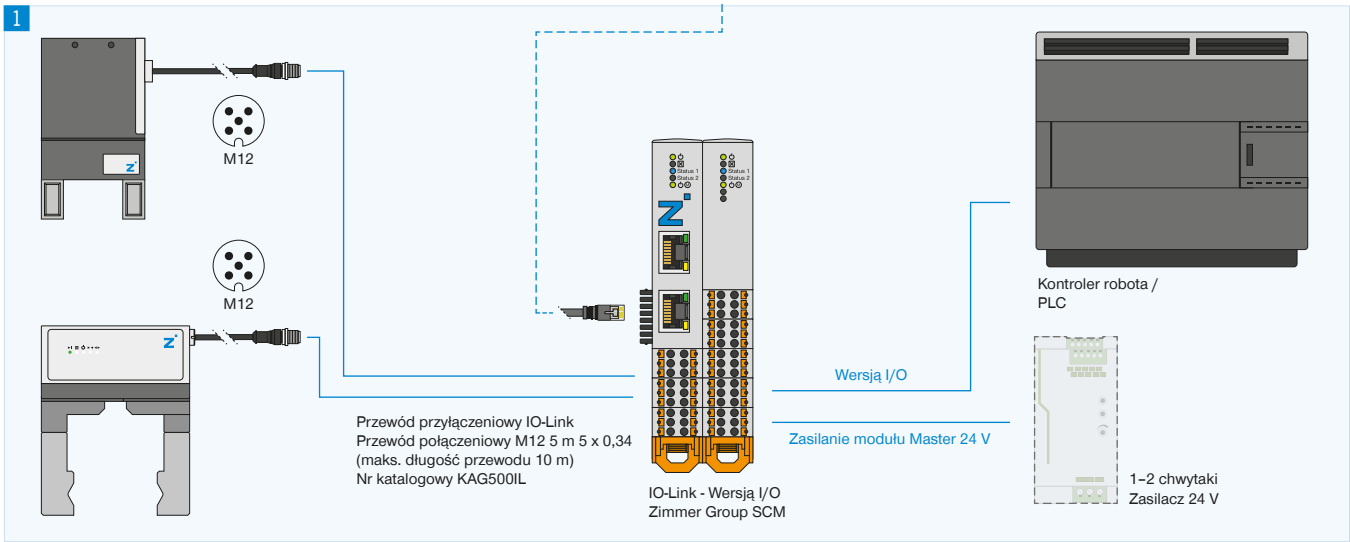

1 Przyłącze

- Chwytaki IO-Link
- Cyfrowe sygnały we/wy kontrolera robota / PLC
- Zasilanie elektryczne

2 Konfiguracja

Tymczasowe połączenie sieciowe przez komputer PC potrzebne do działania oprogramowania guideZ, expertZ i monitorZ

► WIĘCEJ INFORMACJI MOŻNA ZNALEŹĆ W INTERNECIE.

Wszystkie informacje za jednym kliknięciem: www.zimmer-group.com. Na podstawie numeru katalogowego pożądanego produktu można znaleźć dane, rysunki, modele 3D i instrukcje obsługi szukanego rozmiaru. Szybki dostęp do zawsze aktualnych i przejrzystych informacji.