CHWYTAKI DWUSZCZĘKOWE PROMIENIOWE
SERIA GK

▶ ZALETY PRODUKTU

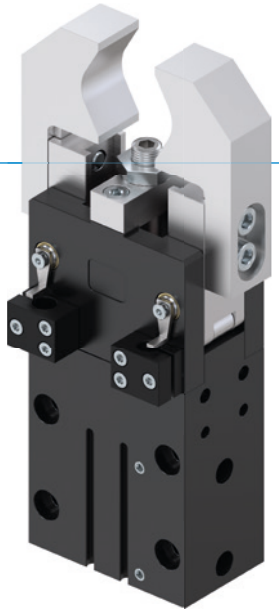

„Kompaktowy”

▶ **Sprawdzona technika**

Sprawdzona od ponad 20 lat niezawodność gwarantuje użytkownikom bezawaryjną produkcję.

▶ **Najlepszy stosunek siły do wielkości przestrzeni konstrukcyjnej**

Przeniesienie siły za pomocą dźwigni kolankowej pozwala uzyskać duże siły chwytające przy optymalnym wykorzystaniu przestrzeni konstrukcyjnej.

▶ **Płynna regulacja skoku**

Za pomocą śruby nastawczej można indywidualnie dostosować kąt otwarcia 180° do swoich potrzeb.

▶ CECHY SERII

Rozmiar	Wersja	
GKXX	N	NC
Sprężyna zamykająca C		●
10 mln cykli bez konserwacji (maks.)	●	●
Czujnik indukcyjny	●	●
Czujnik pola magnetycznego	●	●
Mechaniczne samoistne hamowanie	●	●
IP20	●	●

▶ KORZYŚCI — W SZCZEGÓŁACH

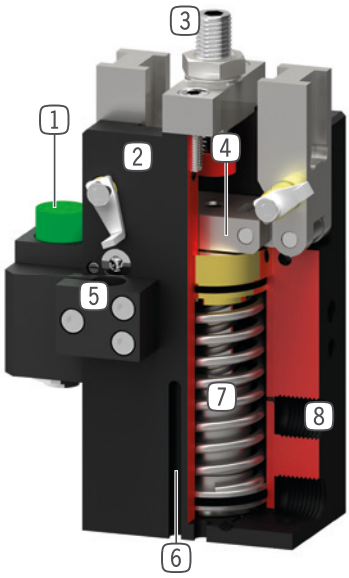

1 **Kozioł oporowy**
- Redukcja energii kinetycznej w przypadku długich i ciężkich szczęk chwytających.

2 **Wytrzymała, lekka obudowa**
- Stop aluminium pokryty twardą powłoką

3 **Śruba nastawy skoku**
- Skok otwarcia płynnie nastawiany

4 **Przekładnia z dźwignią kolankową z wymuszonym prowadzeniem**
- Zsynchronizowany ruch szczęk chwytających
- Mechaniczne samoistne hamowanie

5 **Element zaciskowy**
- Gniazdo indukcyjnego czujnika zbliżeniowego

6 **Wpust sprawdzający**
- Gniazdo układu czujnika pola magnetycznego

7 **Zintegrowane zabezpieczenie siły chwytania**
- Sprężyna umieszczona w komorze cylindra jako pochłaniacz energii

8 **Doprowadzanie energii**
- możliwe z kilku stron

▶ DANE TECHNICZNE

Rozmiar	Skok [°]	Siła chwytająca [N]	Masa [kg]	Klasa IP
GK15	90	70 - 100	0,1 - 0,12	IP20
GK20	90	150 - 210	0,23 - 0,3	IP20
GK25	90	440 - 610	0,42 - 0,58	IP20
GK35	90	950 - 1250	0,9 - 1,2	IP20
GK40	90	1400 - 1820	1,7 - 2,2	IP20
GK50	90	3500 - 4250	3,5 - 4,1	IP20

▶ WIĘCEJ INFORMACJI MOŻNA ZNALEŹĆ W INTERNECIE.

Wszystkie informacje za jednym kliknięciem: www.zimmer-group.com. Na podstawie numeru katalogowego pożądanego produktu można znaleźć dane, rysunki, modele 3D i instrukcje obsługi szukanego rozmiaru. Szybki dostęp do zawsze aktualnych i przejrzystych informacji.

CHWYTAKI DWUSZCZĘKOWE PROMIENIOWE
ROZMIAR GK15

▶ SPECYFIKACJE PRODUKTOWE

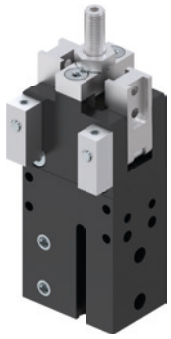

▶ Wykres sił chwytania

Przedstawia sumę arytmetyczną występujących na szczękach chwytaka pojedynczych sił w zależności od długości szczęk.

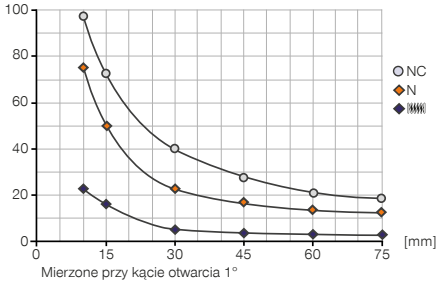

▶ Siły i momenty

Przedstawia statyczne siły i momenty, które mogą oddziaływać poza siłą chwytania.

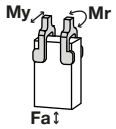

Mr [Nm]	0.4
My [Nm]	0.4
Fa [N]	75

▶ ZALECANE WYPOSAŻENIE DODATKOWE

ELEMENTY CHWYTAJĄCE

PB15N
Kozioł oporowy (para)

ZASILANIE W ENERGIĘ

GVM5
Złącze śrubowe proste

TECHNIKA SENSOROWA

KB3
Element zaciskowy

NJ3-E2
Indukcyjny czujnik zbliżeniowy — przewód 5 m

NJ3-E2SK
Indukcyjny czujnik zbliżeniowy, przewód 0,3 m — wtyk M8

TECHNIKA SENSOROWA

MFS01-K-KHC-P2-PNP
Czujnik 2-punktowy, kabel 5 m

MFS01-S-KHC-P2-PNP
Czujnik 2-punktowy kątem, kabel 0,3 m - Wtyczka M8

PRZYŁĄCZA/POZOSTAŁE

KAG500
Złącze wtykowe proste, przewód 5 m — gniazdo M8

KAG500B4
Złącze wtykowe proste, przewód 5 m — gniazdo M8

KAW500
Złącze wtykowe kątowe, przewód 5 m — gniazdo M8

ZE12H7X4
Płytka centrująca

	► Dane techniczne	
Nr katalogowy	**GK15N-B**	**GK15NC-B**
Skok na szczękę [°]	90	90
Moment chwytający przy zamykaniu [Nm]	1.2	1.6
Moment chwytający zabezpieczony sprężyną [Nm]		0.4
Siła chwytająca przy zamykaniu [N]*	70	100
Czas zamykania [s]	0.1	0.2
Czas otwierania [s]	0.1	0.2
Dokładność powtarzania +/- [mm]	0.06	0.06
Ciśnienie robocze min. [bar]	3	5
Ciśnienie robocze maks. [bar]	8	8
Nominalne ciśnienie robocze [bar]	6	6
Temperatura robocza min. [°C]	5	5
Temperatura robocza maks. [°C]	+80	+80
Pojemność cylindra na cykl [cm³]	2	2.4
Dopuszczenia	LABS / REACH / RoHS	LABS / REACH / RoHS
Typ ochrony wg IEC 60529	IP20	IP20
Masa [kg]	0.096	0.12

*Pomiar od górnej krawędzi obudowy

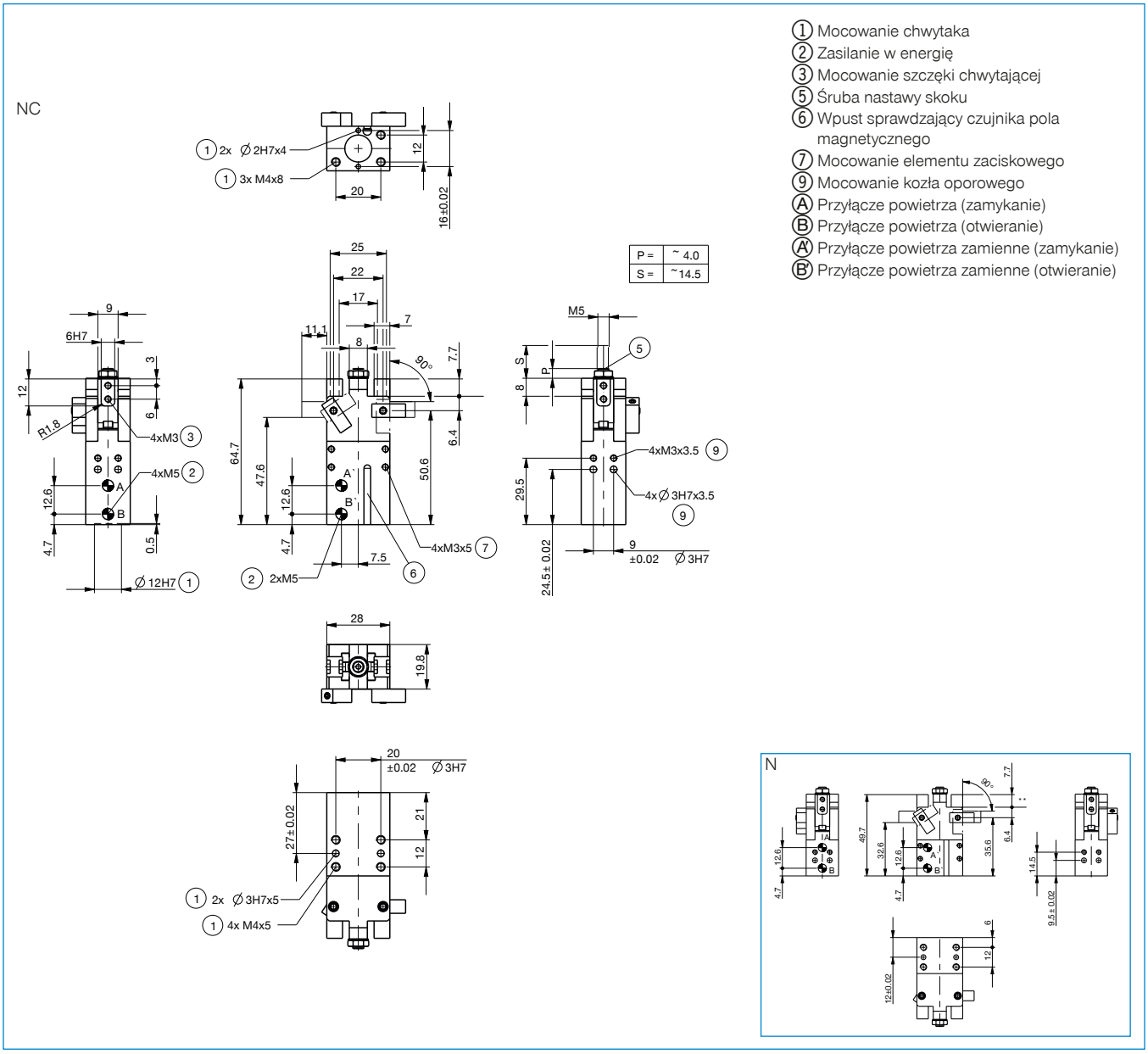

1. Mocowanie chwytaka
2. Zasilanie w energię
3. Mocowanie szczęki chwytającej
5. Śruba nastawy skoku
6. Wpust sprawdzający czujnika pola magnetycznego
7. Mocowanie elementu zaciskowego
9. Mocowanie kozła oporowego

A. Przyłącze powietrza (zamykanie)
B. Przyłącze powietrza (otwieranie)
A'. Przyłącze powietrza zamienne (zamykanie)
B'. Przyłącze powietrza zamienne (otwieranie)

CHWYTAKI DWUSZCZĘKOWE PROMIENIOWE
SERIA GK — OPIS DZIAŁANIA

ELEMENTY CHWYTAJĄCE

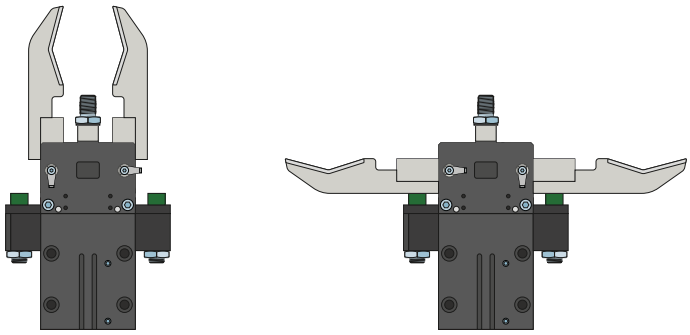

Kozioł oporowy — PB

Do redukcji energii kinetycznej w przypadku długich i ciężkich szczęk chwytnych

Kozły oporowe są stosowane przy szybkich, niezdławionych ruchach szczęk. Nadają się one zarówno do długich szczęk chwytnych oraz szczęk o dużej masie, jak i do optymalizacji czasu cyklu. Pochłanianie energii odbywa się przy użyciu amortyzatora elastomerowego.

ZASILANIE W ENERGIĘ

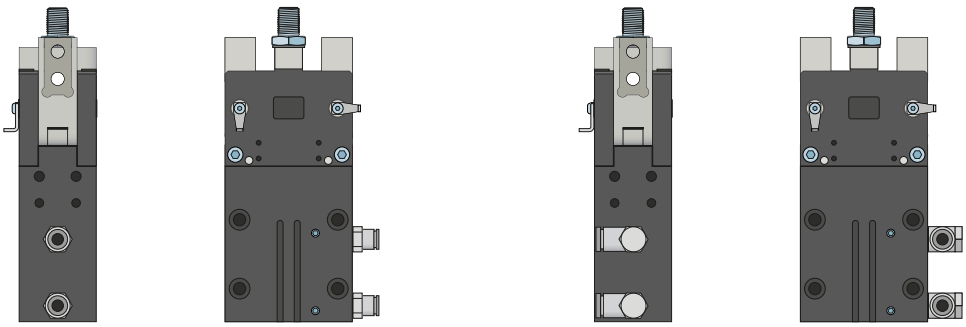

Złącza pneumatyczne

Dostępne w wersji prostej i kątowej. Możliwość dowolnego wyboru w zależności od warunków przestrzennych lub warunków montażu.

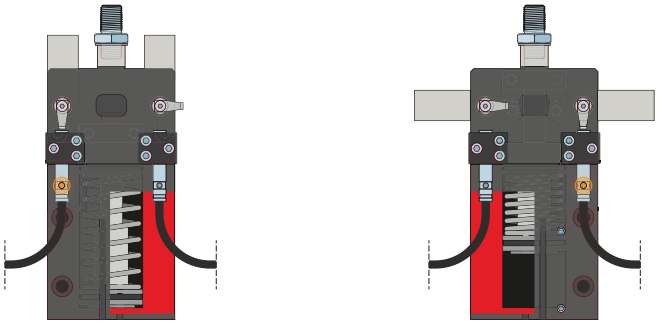

Czujniki indukcyjne — NJ

Element zaciskowy jest ustawiany względem elementu przełączającego, a czujnik wsuwany w element zaciskowy do momentu osiągnięcia wymaganego zakresu działania elementu przełączającego. Precyzyjne ustawienie jest możliwe przez ponowne przesunięcie elementu zaciskowego. Czujniki są dostępne w wersjach z przewodem o długości 5 m ze swobodnym końcem przewodu, z przewodem o długości 0,3 m z wtykiem, jak również z bezpośrednim odejściem wtyku.

CHWYTAKI DWUSZCZĘKOWE PROMIENIOWE
SERIA GK — OPIS DZIAŁANIA

TECHNIKA SENSOROWA

MFS02

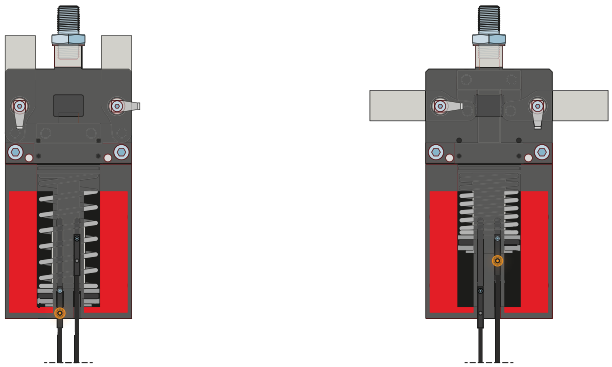

MFS01

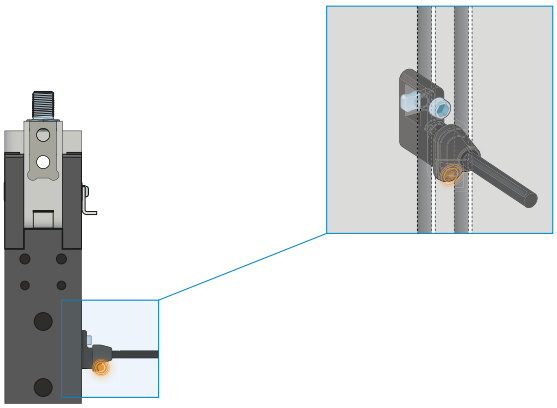

Jednopunktowe czujniki pola magnetycznego — MFS

Do bezdotykowej kontroli pozycji tłoka

Czujniki te są montowane we wpuście ceowym chwytaka i wykrywają magnesy umieszczone na tłoku chwytaka. Aby umożliwić stosowanie w najróżniejszych warunkach przestrzennych, czujniki opracowano w dwóch wariantach. Czujnik MFS02 w wersji poziomej z prostym odgałęzieniem przewodu prawie całkowicie wchodzi we wpust ceowy chwytaka, natomiast czujnik MFS01 w wersji pionowej jest nieco wyższy i wyposażony w odgałęzienie przewodu przesunięte o 90°. Oba modele są dostępne w wersjach z przewodem o długości 5 m ze swobodnym końcem przewodu i przewodem o długości 0,3 m z wtykiem.

TECHNIKA SENSOROWA

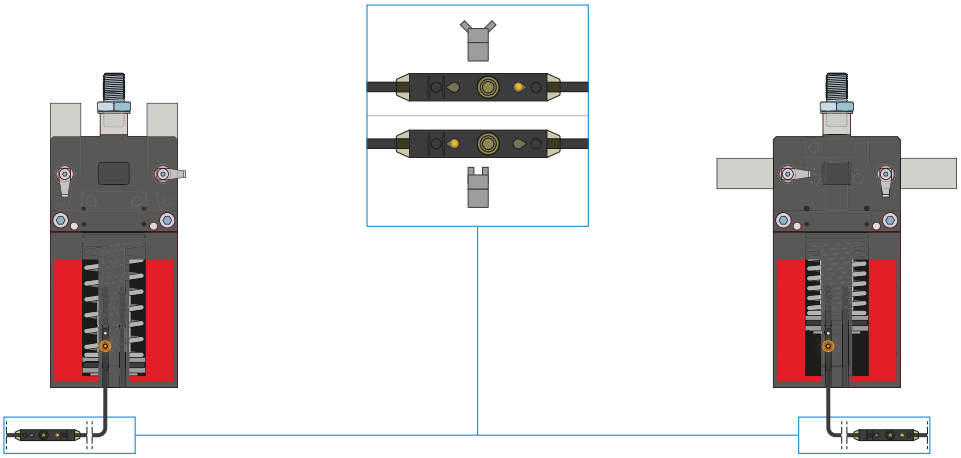

Dwupunktowe czujniki pola magnetycznego — MFS

Z dwoma dowolnie programowalnymi punktami przełączania

Zintegrowany z przewodem programator umożliwia zdefiniowanie dwóch dowolnych punktów przełączania czujnika. W tym celu należy zamocować czujnik we wpuście ceowym, dojechać chwytakiem do pierwszej pozycji i zaprogramować pozycję, naciskając przycisk „teach button". Następnie należy przejechać chwytakiem do drugiej pozycji i ją zaprogramować. Aby umożliwić stosowanie w najróżniejszych warunkach przestrzennych, czujniki opracowano w dwóch wariantach. Czujnik MFS02 w wersji poziomej z prostym odgałęzieniem przewodu prawie całkowicie wchodzi we wpust ceowy chwytaka, natomiast czujnik MFS01 w wersji pionowej jest nieco wyższy i wyposażony w odgałęzienie przewodu przesunięte o 90°. Czujniki dostępne w wersjach z przewodem o długości 5 m ze swobodnym końcem przewodu i przewodem o długości 0,3 m z wtykiem.

PRZYŁĄCZA/POZOSTAŁE

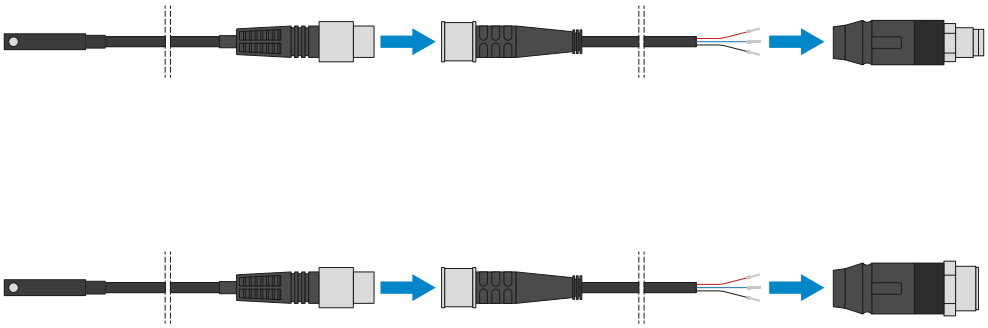

Złącza wtykane

Do przedłużania i konfekcjonowania przewodów przyłączeniowych czujników

Są dostępne z przewodami o długości 5 m zakończonymi swobodnym końcem przewodu. Przewody można pojedynczo skrócić w zależności od potrzeb lub zakończyć wtykami o rozmiarze M8 i M12.

CHWYTAKI DWUSZCZĘKOWE PROMIENIOWE
SERIA GK — OPIS DZIAŁANIA

PRZYŁĄCZA/POZOSTAŁE

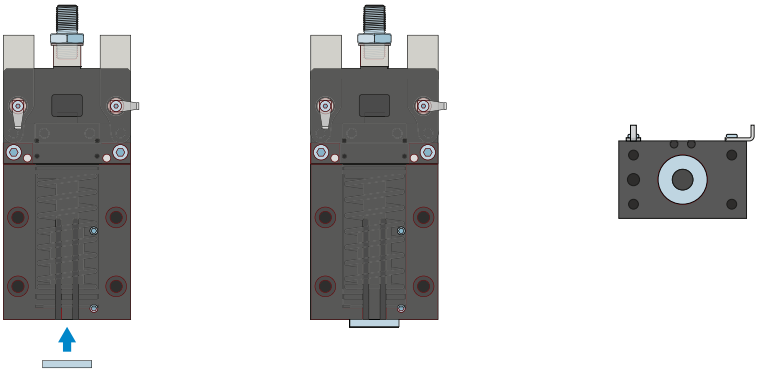

Płytka centrująca

W połączeniu z kołkiem pasowanym jest wymagana do zdefiniowania położenia chwytaka.