MONTÁŽNE CHÁPADLO PRE O-KRÚŽKY, VONKAJŠIE
SÉRIA GS

▶ VÝHODY VÝROBKU

- **Osvedčená technika**

  Viac ako 20-ročná osvedčená spoľahlivosť vám zaručuje bezchybnú výrobu

- **Nastaviteľný zdvih rozpínania**

  Zabraňuje roztiahnutiu O-krúžku a zaručuje konštantnú kvalitu výroby

- **Snímanie prostredníctvom snímačov magnetického poľa**

  Detegovanie koncových polôh vám umožňuje kratšie doby cyklov a priebežné riadenie

▶ VLASTNOSTI RADU

	Konštrukčná veľkosť
	GSXXXX
5 Mio 5 mil. cyklov bez údržby (max.)	●
Induktívny senzor	●
Senzor magnetického poľa	●
IP 30 IP30	●

▶ PREHĽAD VÝHOD

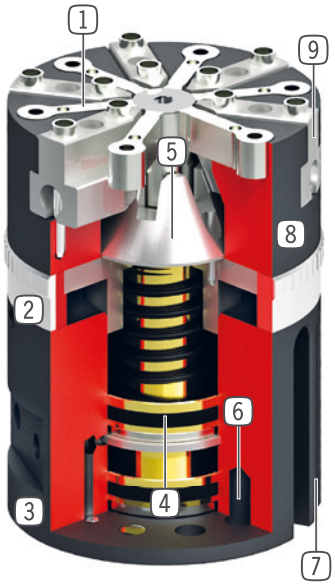

1 **stieracia čeľusť**
- pre odsunutie O - krúžku

2 **nastavenie zdvihu**
- pre nastavenie zdvihu rozpínania

3 **Prívod energie**
- možný z viacerých strán

4 **pohon**
- dva jednočinné pneumatické valce

5 **Prenos sily**
- priamo pomocou kužeľa

6 **upevnenie a polohovanie**
- axiálne na dne chápadla

7 **drážka registrácie**
- pripojenie pre senzoriku magnetického poľa

8 **Robustné, ľahké teleso**
- hliníková zliatina s tvrdým povlakom

9 **čeľusť chápadla**
- pripojenie individuálnych uchopovacích čeľustí

▶ TECHNICKÉ ÚDAJE

Konštrukčná veľkosť	Zdvih rozpínania na čeľusť nastaviteľný [mm]	Doporučený Ø O - krúžku [mm]	Hmotnosť [kg]	Trieda IP
GS65	3 - 6	4 - 60	0,53	IP30
GS810	4 - 8	30 - 120	2,5	IP30
GS1015	1,6 -10	40 - 150	6,2	IP30

▶ BLIŽŠIE INFORMÁCIE SÚ K DISPOZÍCII ONLINE

Všetky informácie jedným kliknutím: www.zimmer-group.com. Pomocou objednávacieho čísla želaného produktu nájdite údaje, nákresy a 3D modely k vašej konštrukčnej veľkosti. Rýchlo, prehľadne a vždy aktuálne.

MONTÁŽNE CHÁPADLO PRE O-KRÚŽKY, VONKAJŠIE
KONŠTRUKČNÁ VEĽKOSŤ GS1015

▶ ŠPECIFIKÁCIE PRODUKTOV

▶ OBSIAHNUTÉ V OBJEME DODÁVKY

2 [kus]
Zvierkovnica
KB8K

20 [kus]
Strediaci kotúč
DST60800

▶ ODPORÚČANÉ PRÍSLUŠENSTVO

KOMPONENTY CHÁPADLA

UB1015-3
Sada hliníkových stieracích čeľustí
10 [kus]

UB1015-4
Sada upínacích čeľustí oceľ
10 [kus]

NAPÁJANIE

GV1-8X8
Priame skrutkovania

SENZOR

NJ8-E2
induktívny snímač priblíženia - kábel 5 m

NJ8-E2S
Indukčný približovací spínač, M8

SENZOR

MFS01-K-KHC-P1-PNP
Senzor magnetického poľa uhlové, kábel 5 m

MFS01-S-KHC-P1-PNP
Senzor magnetického poľa uhlové, kábel 0,3 m - zástrčka M8

PRIPOJENIA/OSTATNÉ

KAG500
Konektor priame kábel 5 m - puzdro M8

KAW500
konektor uhlové kábel 5 m - puzdro M8

S8-G-3
Konektor konfekčne použiteľný priame - zástrčka M8

	► Technické údaje
Objednávacie č.	**GS1015-B**
Zdvih rozpínania na čeľusť nastaviteľný min. [mm]	1,6
Zdvih rozpínania na čeľusť nastaviteľný max. [mm]	10
Zdvih stierania [mm]	15
Rozpínacia sila [N]	1450
Doporučený Ø O - krúžku min. [mm]	40
Doporučený Ø O - krúžku max. [mm]	150
Počet uchopovacích čeľustí [Počet]	10
Doba zatvárania [s]	0,05
Doba otvárania [s]	0,05
Opakovacia presnosť +/- [mm]	0,05
Prevádzkový tlak min. [bar]	3
Prevádzkový tlak max. [bar]	8
Menovitý prevádzkový tlak [bar]	6
Prevádzková teplota min. [°C]	5
Prevádzková teplota max. [°C]	+80
Povolenia	LABS / REACH / RoHS
Druh krytia potem IEC 60529	IP30
Hmotnosť [kg]	6,2

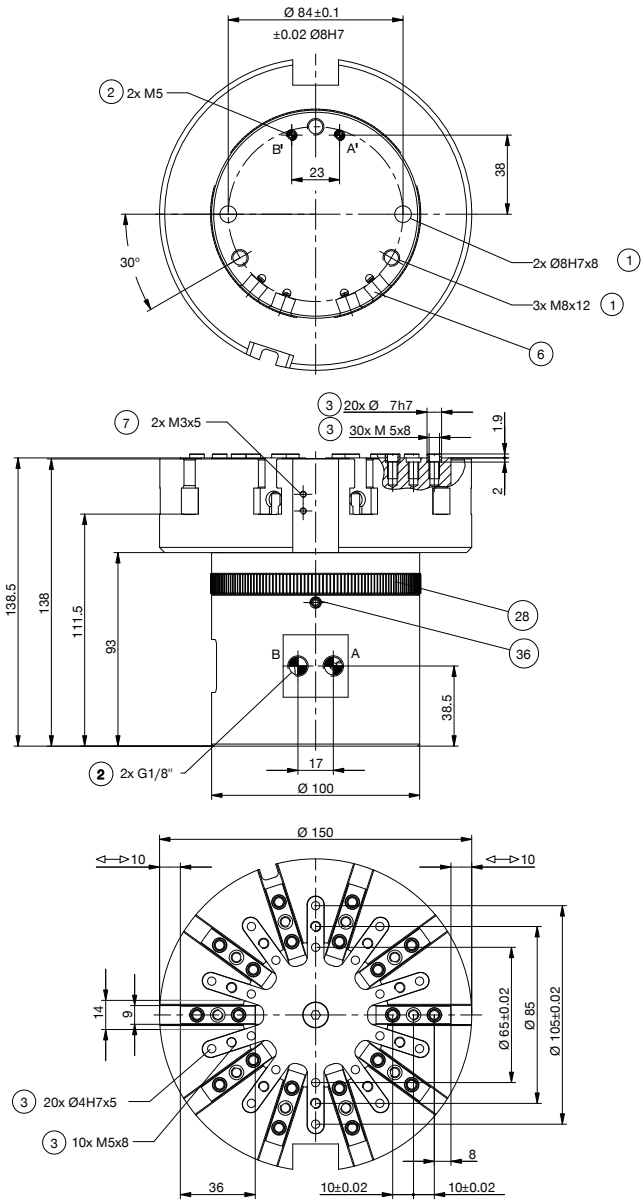

1 Upevnenie chápadla
2 Napájanie
3 Upevnenie uchopovacej čeľuste
6 Drážka pre registráciu senzora magnetického poľa
7 Upevnenie zvierkovnice
28 nastavovací krúžok
36 Aretácia nastavovacieho krúžku
38 Adaptéry
39 Chápadlo
A prípojka vzduchu (zdvih rozpínania)
B prípojka vzduchu (stierač)
B' prípojka vzduchu alternatívne (zdvih rozpínania)
A' prípojka vzduchu alternatívne (stierač)

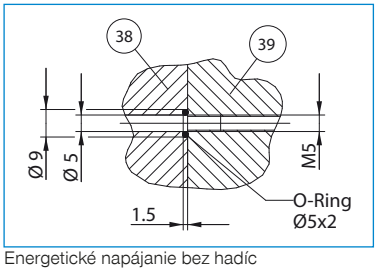

Energetické napájanie bez hadíc

MONTÁŽNE CHÁPADLO PRE O-KRÚŽKY, VONKAJŠIE
SÉRIA GS – OPIS FUNKCIE

KOMPONENTY CHÁPADLA

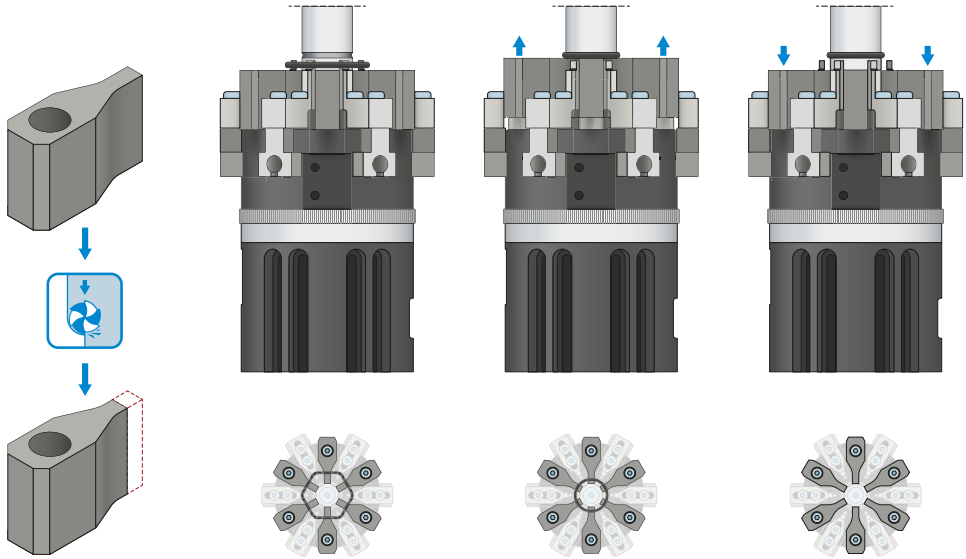

Stieracie čeľuste

Stieracie čeľuste uvoľňujú roztiahnutý O-krúžok na obrobku.

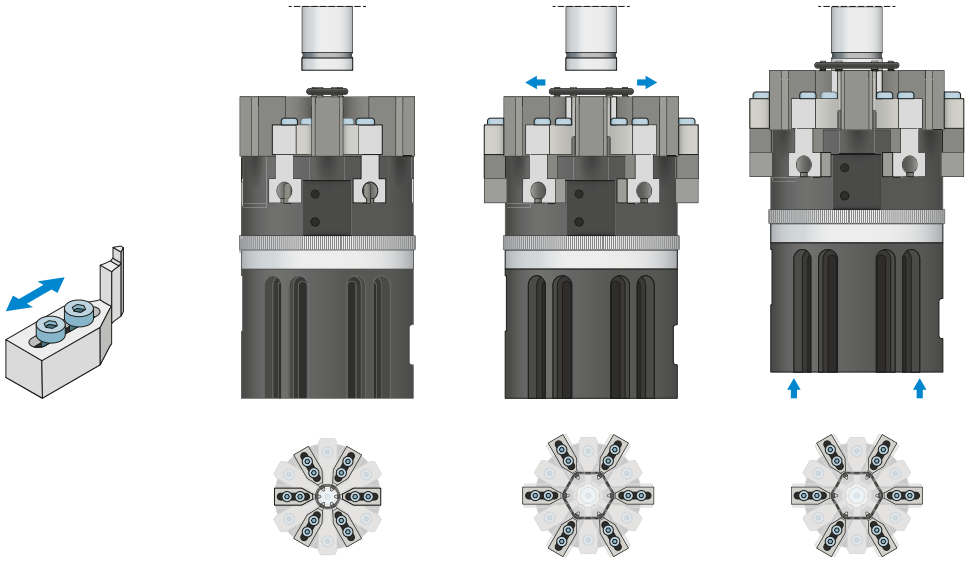

Upínacie čeľuste

Pomocou upínacích čeľustí sa O-krúžok rozšíri na predtým nastavený zdvih rozpínania prostredníctvom nastavovacieho krúžku na chápadle.

NAPÁJANIE

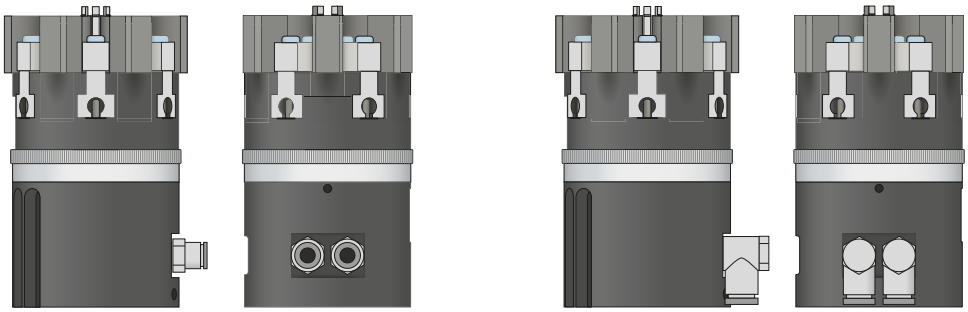

Pneumatické skrutkové spoje

K dispozícii sú v priamom a zahnutom konštrukčnom tvare. Voliť sa môžu v závislosti od priestorových podmienok alebo montážnej situácie.

SENZOR

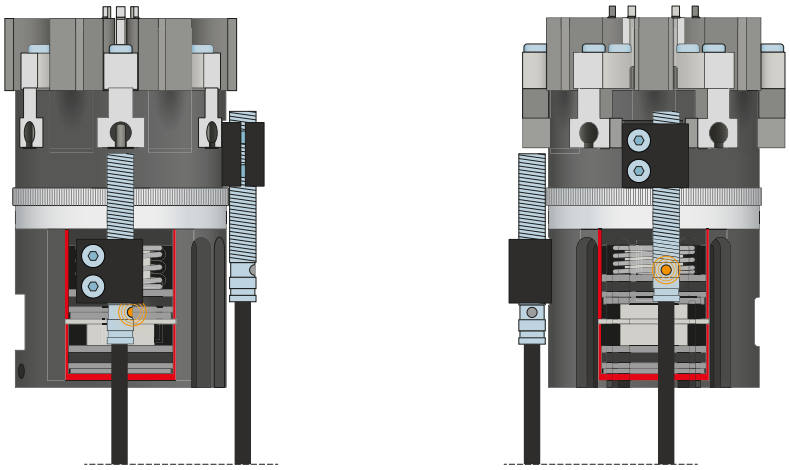

Indukčné senzory – NJ

Zdvih rozpínania je možné zisťovať pomocou indukčného senzora v kombinácii so zvierkovnicou. Spínací jazýček musí byť zhotovený špecificky pre danú aplikáciu.

MONTÁŽNE CHÁPADLO PRE O-KRÚŽKY, VONKAJŠIE
SÉRIA GS – OPIS FUNKCIE

SENZOR

MFS01

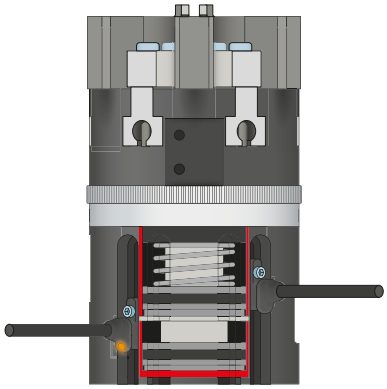

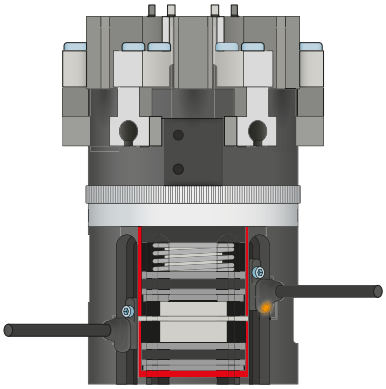

1-bodové senzory magnetického poľa – MFS

Na bezkontaktnú kontrolu polohy piestu

Tento senzor je namontovaný v drážke C chápadla a detekuje magnety pripevnené na čeľustiach chápadla. MFS01 je k dispozícii vo vyhotoveniach s 5 m káblom s otvoreným prameňom drôtených laniek a s 0,3 m káblom s konektorom.

PRIPOJENIA/OSTATNÉ

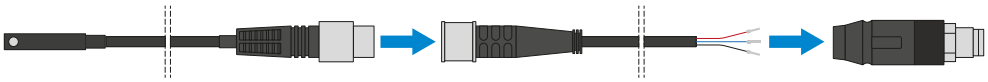

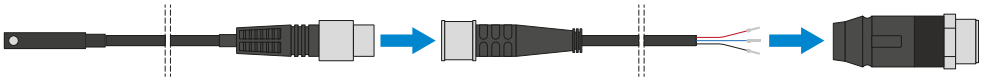

Konektor

Na predĺženie a sériové pripojenie pripojovacích vedení pre senzoriku

K dispozícii sú káble s dĺžkou 5 m s otvoreným prameňom drôtených laniek. Káble je možné samostatne skrátiť podľa konkrétnych potrieb alebo sa môžu sériovo pripojiť s konektormi vo veľkostiach M8 a M12.

PRIPOJENIA/OSTATNÉ

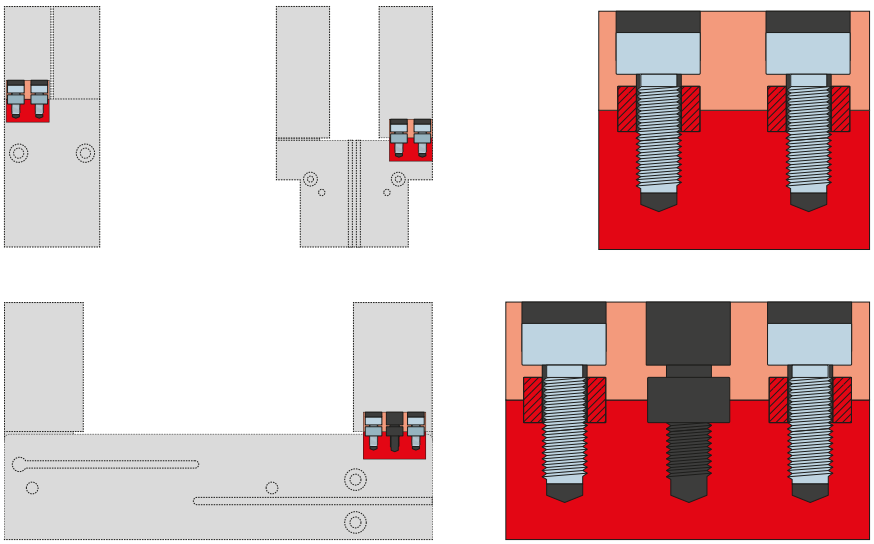

Strediace puzdrá

Na definované určenie polohy rozpínacích čeľustí

Strediace puzdrá sa vkladajú do uložení uchopovacích čeľustí, aby sa definovala poloha rozpínacích čeľustí. Strediace puzdrá sú analogické s kolíkovým spojením.