2조 앵귤러 그리퍼
시리즈 GZ1000

▶ 제품의 장점

"프라이머스"

▶ **유일무이한 품질이 기능성을 충족시킵니다.**

이 플라이어 그립을 이용하면 시중에 나와 있는 우수한 그리퍼 중 하나를 가질 수 있습니다. 이에 따라 귀하의 애플리케이션이 더 경제적이고 기능적으로 변화합니다.

▶ **가변적 고정**

나사, 로크 너트 또는 구조 키트 클램핑으로 고정할지 그 여부를 스스로 결정해 보십시오.

▶ **공정 안정적인 조회**

시중에 있는 많은 제품과는 달리 다른 "부분으로 존재" 그리고 "부분으로 존재하지 않음" 사이에서 결정할 수 있습니다.

▶ 시리즈 특징

설비 크기	버전		
GZ10XX	-01	-02	-03
조회 기능이 없는 톱니형 조	●		
조회 기능을 갖춘 톱니형 조		●	
고객 맞춤형 그리퍼 조 설치를 위한 모델			●
2 Mio 200만까지 정비가 불필요한 주기(최대)	●	●	●
인덕티브 센서		●	
IP 30 IP30	●	●	●

▶ 용도 명세

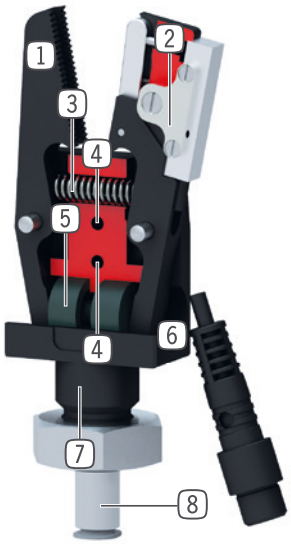

1 **그리퍼 조**
- 다양한 타입으로 구입 가능

2 **위치 조회**
- 인덕티브 근접 스위치로

3 **복귀 스프링**
- 커팅 에지 개방을 위함

4 **고정 및 위치 설정**
- 스레드/관통 보어를 통해 개방

5 **구동**
- 단동 공압 실린더

6 **하우징**
- 수명 증가를 위해 하드 코팅된 표면

7 **고정 및 위치 설정**
- 끼워 맞춤 방식을 이용, 스레드 및 잠금 너트

8 **에너지 공급**

▶ 기술 데이터

설비 크기	스트로크 [°]	파지력 [N]	무게 [kg]	IP 분류
GZ1020	8	62	0,015 - 0,03	IP30
GZ1030	11	130	0,046 - 0,063	IP30
GZ1040	10	315	0,105 - 0,125	IP30

▶ 세부 정보는 온라인으로 사용가능

모든 정보는 한 클릭으로: www.zimmer-group.com. 기술 정보모든 정보를 원하시는 제품의 주문번호로 여러분의 설비크기에 해당되는 데이터, 도면, 3-D 모델, 작동설명서를 보실 수 있습니다. 빠르고, 한 눈에 들어오는 최신 정보.

2조 앵귤러 그리퍼
설비 크기 GZ1020

▶ 제품 규격

▶ 파지력 다이어그램

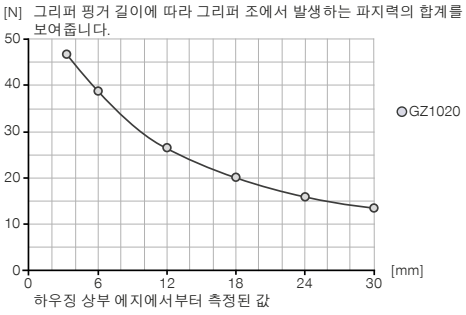

▶ 힘 및 모멘트

파지력에 추가로 작용할 수 있는 정적 힘과 모멘트를 표시합니다.

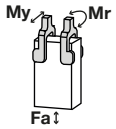

Mr [Nm]	1
My [Nm]	0.6
Fa [N]	60

▶ 배송 구성에 포함

1 [조각]
6각형 너트
C093610009

▶ 부품 권장

에너지 공급

GVM5
직선-나사 체결부

연결/기타

KAG500
직선 케이블 5 m - 소켓 M8 플러그 연결

연결/기타

S8-G-3
직선 제조 가능한 커넥터 - 플러그 M8

S12-G-3
직선 제조 가능한 커넥터 - 플러그 M12

	▶ 기술 데이터		
주문번호	**GZ1020-01**	**GZ1020-02**	**GZ1020-03**
조당 스트로크 [°]	8	8	8
통합 조회 기능을 갖춘 그리퍼 조	아니오	예	아니오
폐쇄 시 파지력 [N]	62	62	62
폐쇄 모멘트 [Nm]	0.5	0.5	0.5
폐쇄 시간 [s]	0.01	0.01	0.01
개방 시간 [s]	0.02	0.02	0.02
최소 작동 압력 [bar]	2	2	2
최대 작동 압력 [bar]	6	6	6
정격 작동 압력 [bar]	6	6	6
최소 작동온도 [°C]	5	5	5
최대 작동온도 [°C]	+80	+80	+80
사이클 당 실린더 부피 [cm³]	0.25	0.25	0.25
인증	LABS / REACH / RoHS	LABS / REACH / RoHS	LABS / REACH / RoHS
IEC 60529 준거 보호방식	IP30	IP30	IP30
무게 [kg]	0.026	0.048	0.024

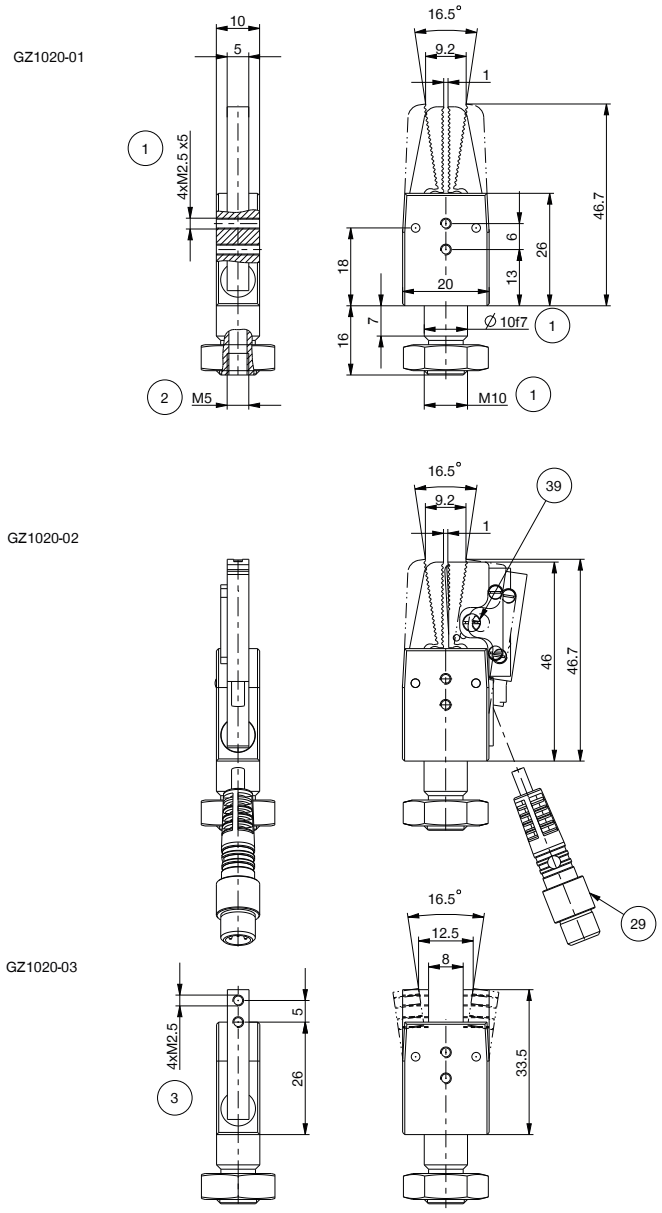

① 그리퍼 고정
② 에너지 공급
③ 그리퍼 조 고정
㉙ 플러그 연결(M8, 3극)
㊴ 통합 조회 기능을 갖춘 그리퍼 조