2 - ČEĽUSŤOVÉ PARALELNÉ CHÁPADLÁ
HRC-03-125035

▶ ŠPECIFIKÁCIE PRODUKTOV

▶ Diagram uchopovacej sily

Zobrazuje aritmetický súčet jednotlivých síl pôsobiacich na uchopovacej čeľusti v závislosti od dĺžky čeľuste chápadla.

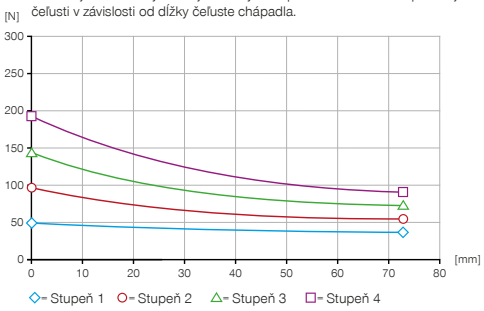

▶ Sily a momenty

Zobrazuje statické sily a momenty, ktoré môžu pôsobiť okrem uchopovacej sily.

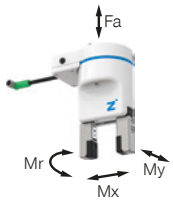

Mr [Nm]	7
Mx [Nm]	7
My [Nm]	5,5
Fa [N]	200

▶ TECHNICKÉ ÚDAJE

Objednávacie č.	HRC-03-125035
Vhodné pre typ robot	Mitsubishi Assista
Konštrukcia MRK podľa ISO/TS 15066	Áno
HRC forma	kolaboratívne
Vedenie káblov	vnútorné
Typ pohonu	elektrické
Pripájanie	I/O
Integrované snímanie polohy	digitálne
Spínací výstup	PNP
Zdvih na čeľusť [mm]	10
Samozvernosť	mechanická
Uchopovacia sila zavrieť (nastaviteľný) max. [N]	190
Uchopovacia sila otvoriť (nastaviteľný) max. [N]	190
Uchopovacia sila podľa normy ISO/TS 15066 [N]*	<140
Doba zatvárania [s]	0,19
Doba otvárania [s]	0,19
Čas riadenia [s]	0,03
Vlastná hmotnosť namontovanej čeľuste chápadla max. [kg]	0,1
Max. dĺžka uchopovacej čeľusti [mm]	80
Opakovacia presnosť +/- [mm]	0,05
Prevádzková teplota [°C]	5 ... +50
Napatie [V]	24
Odber prúdu max. [A]	1
Minimálna dráha rozbehu čeľuste [mm]	0,5
Povolenia	CE / UKCA / LABS / REACH / RoHS
Druh krytia potem IEC 60529	IP40
Hmotnosť [kg]	0,94

*Hodnota, ktorá je stanovená podľa parametrov uvedených v norme ISO/TS 15066 pomocou certifikovaného prístroja na meranie sily od spolku DGUV

▶ OBSIAHNUTÉ V OBJEME DODÁVKY

Platňa adaptéra
APR000043

Platňa adaptéra
APR000044
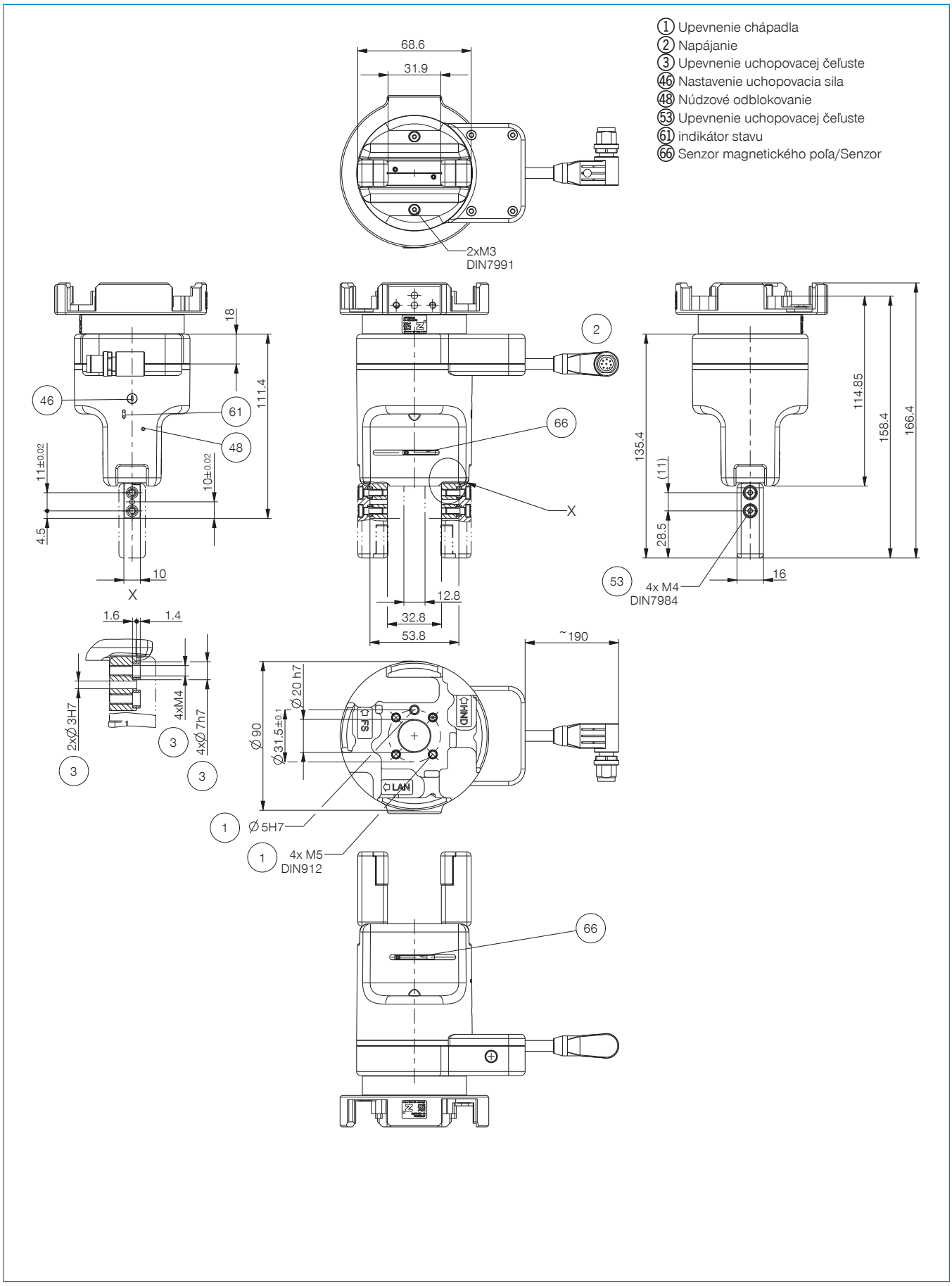
▶ TECHNICKÉ NÁKRESY