ZAWÓR KULOWY
SERIA KG

▶ ZALETY PRODUKTU

▶ **Pozycja wychylenia blokowana**

Elastyczne działanie, indywidualne dostosowanie sposobu manipulacji do elementu obrabianego i bezpieczne dla procesu ustalanie pozycji wychylenia

▶ **Duży kołnierz montażowy**

Duża powierzchnia przykręcania upraszcza konstrukcję i umożliwia bezpieczne mocowanie elementów dobudowywanych.

▶ **Wersja stalowa (ST)**

Maksymalne pochłanianie sił i momentów umożliwia elastyczne użytkowanie przy zachowaniu maksymalnej dynamiki.

▶ PRODUKT DOPASOWANY DO KONKRETNEGO ZASTOSOWANIA

▶ **Nasze produkty lubią wyzwania!**
Ekstremalne warunki, w każdym zakątku świata — nasze sprawdzone w praktyce komponenty i systemy dają nieograniczone możliwości.
Znajdź odpowiedni produkt do konkretnego zastosowania:
www.zimmer-group.com

▶ SPECYFIKACJE PRODUKTOWE

▶ Siły i momenty

Przedstawia siły statyczne i momenty mogące oddziaływać na zawór kulowy.

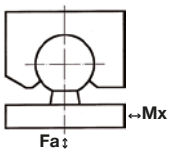

▶ Dane techniczne

Nr katalogowy	KG40	KG40ST	KG60	KG60ST	KG80	KG80ST
Kąt wychylenia [°]	30	30	30	30	30	30
Mx [Nm]	18	18	55	55	124	124
Fa [N]	7500	18000	15000	45000	28000	70000
Dopuszczenia	LABS / REACH / RoHS	LABS / REACH / RoHS	LABS / REACH / RoHS	LABS / REACH / RoHS	LABS / REACH / RoHS	LABS / REACH / RoHS
Masa [kg]	0.098	0.27	0.33	0.91	0.8	2.2

KG40
KG40ST

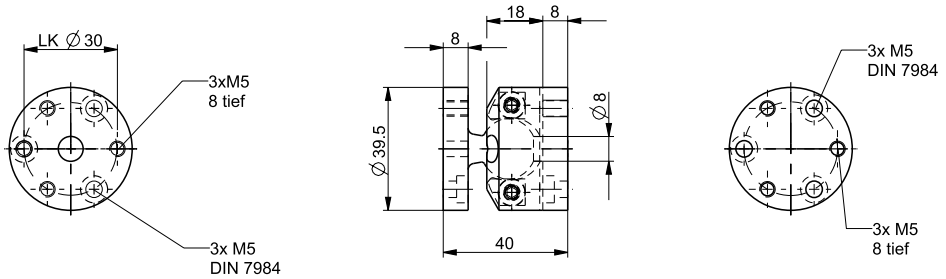

KG60
KG60ST

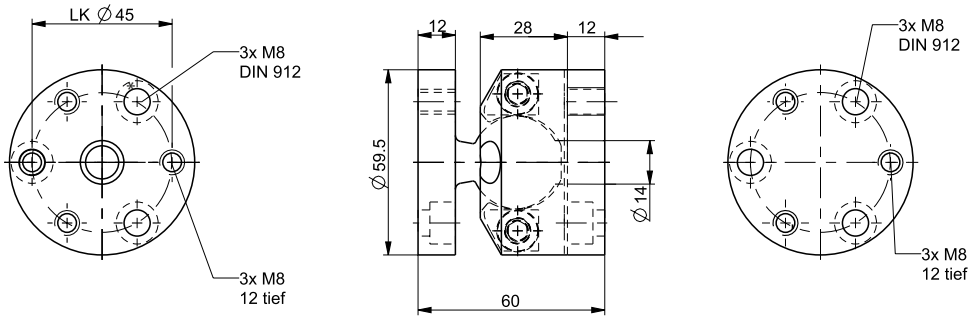
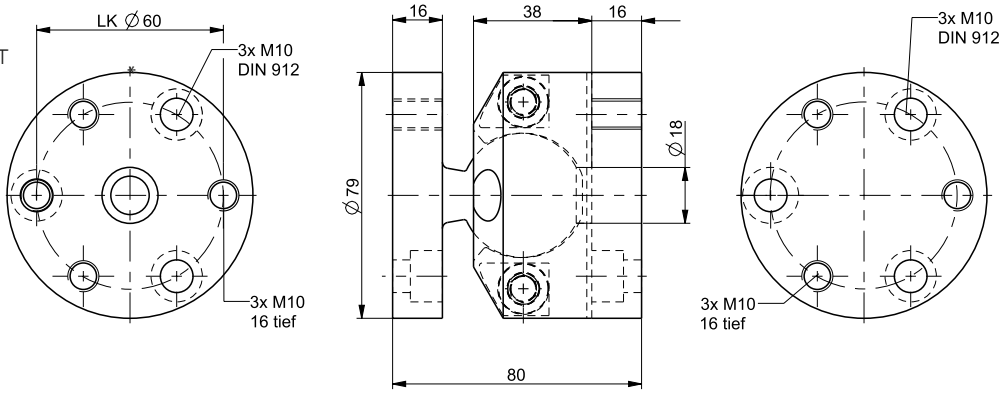
KG80
KG80ST