PINCE EXPANSIBLE
SÉRIE LGG

▶ AVANTAGES PRODUIT

- **Protection de la surface au moyen de picots en caoutchouc**

  Protégez durablement la surface de vos pièces à usiner et réduisez ainsi le nombre de pièces mises au rebut

- **Arrêt sécurisé**

  Même en cas de dynamique élevée, vos pièces à usiner sont solidement maintenues grâce au coefficient de frottement important

- **Entraînement direct**

  La commande avec une seule alimentation pneumatique réduit les frais de montage et les irrégularités du contour

▶ CARACTÉRISTIQUES DE LA SÉRIE

	Taille de fabrication
	LGXX-XX
Sans entretien	●
IP54	●

▶ DÉTAIL DES AVANTAGES

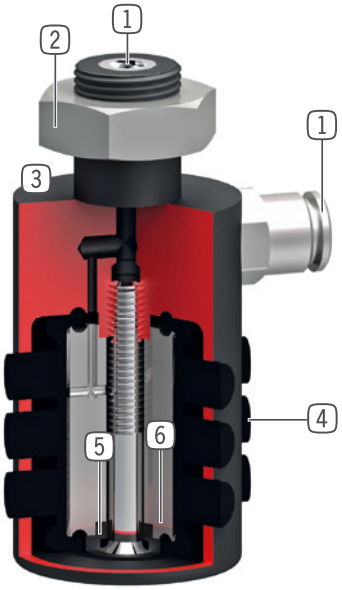

1 **Alimentation d'énergie**
- axial
- à partir des LG axiale et radiale

2 **Fixation**
- par ajustement, filtage, contre-écrou

3 **Boîtier robuste et léger**
- Alliage aluminium anodisé
- sans dilatation exessive de la membrane durant un cycle de préhension à vide

4 **Préhension directe par picots**
- grande force de maintien par un coefficient de frottement élevé

5 **Préhension par membrane simple effet en caoutchouc**
- nécéssite peu de materiel de pilotage
- retour à la position initiale sans pression d´air
- ajustement de la force de préhension par réglage de la pression (2-6 bars)

6 **Coeur en caoutchouc**
- economise le volume d´air et rabaisse le temps de cycle (à partir de LG35-39)

▶ CARACTÉRISTIQUES TECHNIQUES

Taille de fabrication	Course totale Ø [mm]	Force de préhension [N]	Poids [kg]	Classe IP
LG15-18	2.5	100	0.035	IP54
LG18-22	4.0	100	0.037	IP54
LG22-26	4.0	150	0.055	IP54
LG26-30	4.0	150	0.074	IP54
LG30-35	5.0	200	0.091	IP54
LG35-39	4.5	300	0.15	IP54
LG40-45	6.5	400	0.18	IP54
LG46-51	6.0	500	0.27	IP54
LG51-56	7.0	750	0.47	IP54
LG56-62	7.5	900	0.41	IP54
LG63-70	8.0	1100	0.6	IP54
LG71-80	10.5	1500	0.8	IP54
LG76-84	8.5	1700	0.7	IP54
LG81-90	11.0	2000	0.91	IP54
LG91-100	10.0	2500	1.8	IP54
LG100-110	11.0	2800	1.6	IP54
LG110-120	11.0	3500	2	IP54
LG120-135	16.0	3500	2.3	IP54

PINCE EXPANSIBLE
SÉRIE LGG

► SPÉCIFICATIONS PRODUIT

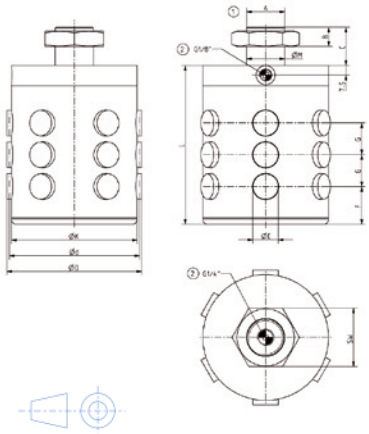

① Fixation pince
② Alimentation en énergie

► ACCESSOIRES RECOMMANDÉS

ALIMENTATION EN ÉNERGIE

GV1-8X8
Raccord pneumatique droit

ALIMENTATION EN ÉNERGIE

DEV08
Soupape d'échappement d'air rapide

	► Caractéristiques techniques		
N° de commande	**LG100-110**	**LG110-120**	**LG120-135**
Course totale Ø [mm]	11.0	11.0	16.0
Diamètre de serrage d min. [mm]	99.5	109.5	119.5
Diamètre de serrage D max. [mm]	110.5	120.5	135.5
Force de préhension lors de la sortie [N]	2800	3500	3500
Temps de retrait/Temps d'avance [s]	0.4	0.4	0.4
Précision de répétition +/- [mm]	0.05	0.05	0.05
Pression de service min. [bar]	2	2	2
Pression de service max. [bar]	6	6	6
Pression de service nominal [bar]	6	6	6
Température de fonctionnement min. [°C]	5	5	5
Température de fonctionnement max. [°C]	+80	+80	+80
Volume d'air par cycle [cm^3]	150	200	250
Homologations	LABS / REACH / RoHS	LABS / REACH / RoHS	LABS / REACH / RoHS
Protection de IEC 60529	IP54	IP54	IP54
Poids [kg]	1.6	2	2.3
A	M30X1.5	M30X1.5	M30X1.5
C [mm]	30	30	30
E Ø [mm]	20	22	22
F [mm]	30	31	37
G [mm]	25	25	28
K Ø [mm]	99	109	119
L [mm]	120	130	145
M Ø [mm]	30h7	30h7	30h7