MATCH - 机械抓手

LWR50L-25-00001/2/3/4/5/6-A

▶ 产品规格

MATCH

▶ 夹持力图表

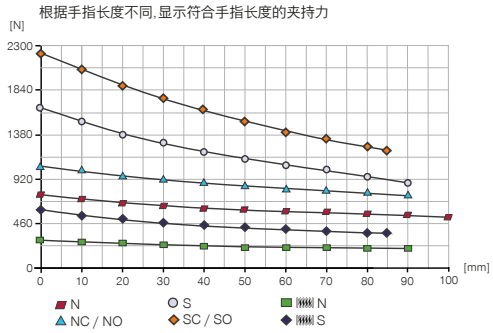

▶ 力和力矩

显示静态力和力矩

Mr_L [Nm]	20	Mr [Nm]	43
My_L [Nm]	40	Mx [Nm]	70
Fa_L [N]	500	My [Nm]	46
		Fa [N]	1250

▶ 技术数据

定购编号	LWR50L-25-00001-A	LWR50L-25-00002-A	LWR50L-25-00003-A	LWR50L-25-00004-A	LWR50L-25-00005-A	LWR50L-25-00006-A
常规数据						
通讯方式	IO-Link	IO-Link	IO-Link	IO-Link	IO-Link	IO-Link
操作温度 [°C]	+5 ... +50	+5 ... +50	+5 ... +50	+5 ... +50	+5 ... +50	+5 ... +50
认证	CE / UKCA / LABS / REACH / RoHS	CE / UKCA / LABS / REACH / RoHS	CE / UKCA / LABS / REACH / RoHS	CE / UKCA / LABS / REACH / RoHS	CE / UKCA / LABS / REACH / RoHS	CE / UKCA / LABS / REACH / RoHS
根据IEC 60529标准安全保护	IP40	IP40	IP40	IP40	IP40	IP40
重量 [kg]	1.7	1.4	1.8	1.3	1.4	1.4
刀具更换器的具体数据						
电传输	集成	集成	集成	集成	集成	集成
锁定行程 [mm]	1	1	1	1	1	1
X,Y轴重复定位 [mm]	0.05	0.05	0.05	0.05	0.05	0.05
Z轴重复定位 [mm]	0.05	0.05	0.05	0.05	0.05	0.05
拧紧力 [N]	50	50	50	50	50	50
释放力 [N]	0	0	0	0	0	0
X,Y上对接偏差最大值 [mm]	1.0	1.0	1.0	1.0	1.0	1.0
叼口具体数据						
适用于系列	LWR50F-xx-03/04/05	LWR50F-xx-03/04/05	LWR50F-xx-03/04/05	LWR50F-xx-03/04/05	LWR50F-xx-03/04/05	LWR50F-xx-03/04/05
驱动类型	气动	气动	气动	气动	气动	气动
单边行程 [mm]	6	6	6	3	3	3
闭合抓取力 [N]	740	1020		1620	2240	
张开抓取力 [N]	800		1080	1750		2370
弹簧确保的最小保持力 [N]		280	280		620	620
最大循环次数 [循环/分钟]	330	230	230	330	230	230
已安装的抓手手指的自最大重 [kg]	0.4	0.4	0.4	0.4	0.4	0.4
最大抓手手指长度 [mm]	100	90	90	90	85	85
重复定位精度 +/- [mm]	0.01	0.01	0.01	0.01	0.01	0.01
操作气压 [bar]	3 ... 8	4 ... 7	4 ... 7	3 ... 8	4 ... 7	4 ... 7
额定操作气压 [bar]	6	6	6	6	6	6
每循环耗气体积 [cm^3]	22	43	43	22	43	43
集成电磁阀	是	是	是	是	是	是
位置感应	集成	集成	集成	集成	集成	集成
通过过程数据进行位置检测	是	是	是	是	是	是
电压 [V]	24	24	24	24	24	24
最大电流消耗 [A]	0.10	0.10	0.10	0.10	0.10	0.10

▶ 配件建议

接口 / 其他

ALWR1-50-A
MATCH - Odkladacia stanica

▶ 推荐配件:放置架

NJ5-E2SK-01
接近开关电缆 0.3m - M8连接头

NC / NO / SC / SO
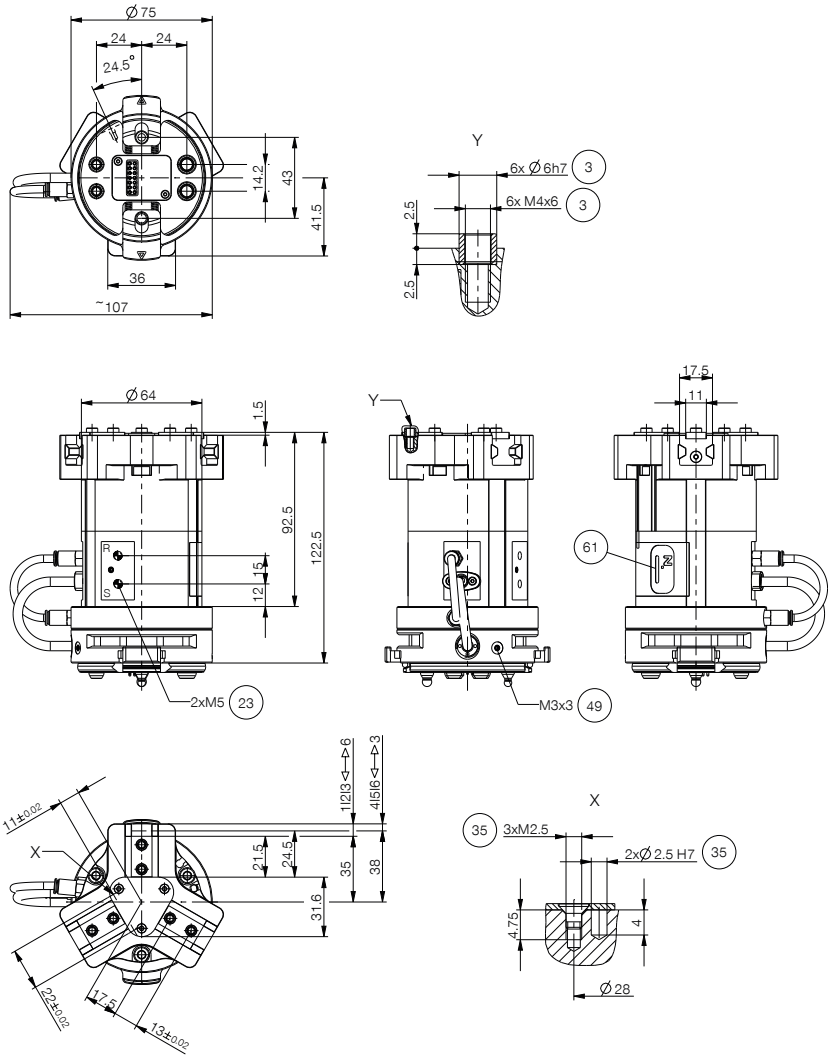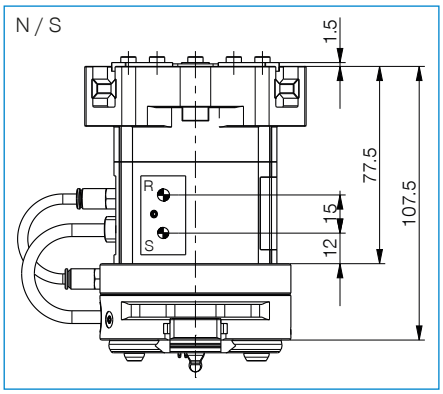
③ 手指固定位置
㉓ 排气(R+S:环境脏污时,用排气软管更换过滤器,将废气溢出到干净的环境中)
㉟ 客户定制加装件的固定方式
㊾ 接地
㊶ 状态显示