2조 앵귤러 그리퍼
시리즈 MGW800

▶ 제품의 장점

"경제적으로"

▶ **핵심 요소에 집중**

경제적인 유형의 그리퍼: 따라서 제품 비용을 절감할 수 있습니다.

▶ **높은 모멘트 하중**

최적으로 조정된 앵귤러 기어가 귀하의 애플리케이션의 최대 내구성을 제공합니다.

▶ **고장 없는 연속 사용**

유지보수 없이 최대 1천만 사이클을 보장하는 당사의 타협하지 않는 "Made in Germany" 품질

▶ 시리즈 특징

설비 크기	버전	
MGW8XX	N	NC
스프링 폐쇄 C		●
1000만까지 정비가 불필요한 주기(최대)	●	●
자계 센서	●	●
IP30	●	●

▶ 용도 명세

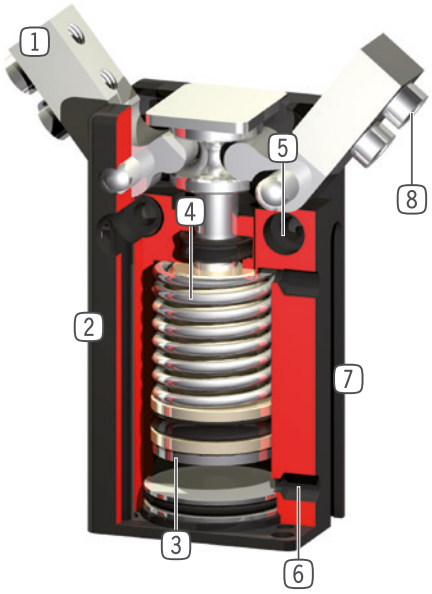

1 **그리퍼 조**
- 개별 그리퍼 조 수용부

2 **견고, 경량 하우징**
- 견고한 표면을 위해 알루미늄 합금

3 **위치 조회**
- 피스톤 행정 직접 조회를 위한 영구 자석

4 **통합된 파지력 안전 장치**
- 에너지 저장 장치로서 실린더 챔버에 삽입된 스프링(설계 크기 803부터)

5 **고정 및 위치 설정**
- 개별 설치의 여러 측면 대체

6 **에너지 공급**
- 여러 측면에서 대체 가능

7 **슬롯 조회**
- 자계 센서 고정 및 위치 설정

8 **탈착 가능한 센터 슬리브**
- 비용이 적게 들고 신속한 그리퍼 조 위치 설정

▶ 기술 데이터

설비 크기	스트로크 [°]	파지력 [N]	무게 [kg]	IP 분류
MGW801	37.5	5 - 7,5	0,01	IP30
MGW802	37.5	9 - 10	0,015	IP30
MGW803	37.5	33 - 49	0,025 - 0,04	IP30
MGW804	37.5	51 - 72	0,05 - 0,08	IP30
MGW806	37.5	91 - 118	0,1 - 0,12	IP30
MGW808	37.5	148 - 190	0,18 - 0,19	IP30
MGW810	37.5	205 - 270	0,28 - 0,31	IP30
MGW812	37.5	255 - 325	0,4 - 0,45	IP30

▶ 세부 정보는 온라인으로 사용가능

모든 정보는 한 클릭으로: www.zimmer-group.com. 기술 정보모든 정보를 원하시는 제품의 주문번호로 여러분의 설비크기에 해당되는 데이터, 도면, 3-D 모델, 작동설명서를 보실 수 있습니다. 빠르고, 한 눈에 들어오는 최신 정보.

2조 앵귤러 그리퍼
설비 크기 MGW802

▶ 제품 규격

▶ 파지력 다이어그램

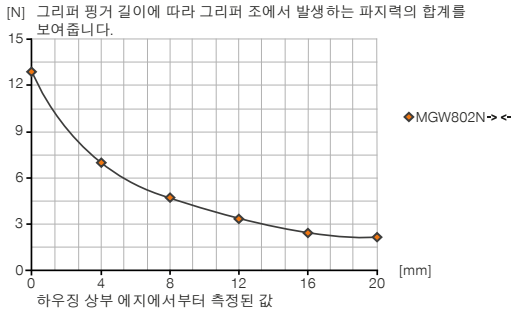

▶ 힘 및 모멘트

파지력에 추가로 작용할 수 있는 정적 힘과 모멘트를 표시합니다.

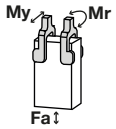

Mr [Nm]	0.3
My [Nm]	0.3
Fa [N]	60

▶ 배송 구성에 포함

4 [조각]
센터 슬리브
DST80200

▶ 부품 권장

에너지 공급

GVM3
나사고정-그로밋

WVM3
나사고정-각-그로밋

에너지 공급

DEV04
급속 배기 밸브

주문번호	▶ 기술 데이터 MGW802N
조당 스트로크 [°]	37.5
폐쇄 시 그립핑 모멘트 [Nm]	0.045
개방 시 그립핑 모멘트 [Nm]	0.05
스프링에 의해 안전 조치된 그립핑 모멘트 [Nm]	
폐쇄 시 파지력 [N]	9
개방 시 파지력 [N]	10
폐쇄 시간 [s]	0.01
개방 시간 [s]	0.01
반복정밀도 +/- [mm]	0.05
최소 작동 압력 [bar]	3
최대 작동 압력 [bar]	8
정격 작동 압력 [bar]	6
최소 작동온도 [°C]	5
최대 작동온도 [°C]	+80
사이클 당 실린더 부피 [cm³]	0.22
인증	LABS / REACH / RoHS
IEC 60529 준거 보호방식	IP30
무게 [kg]	0.016

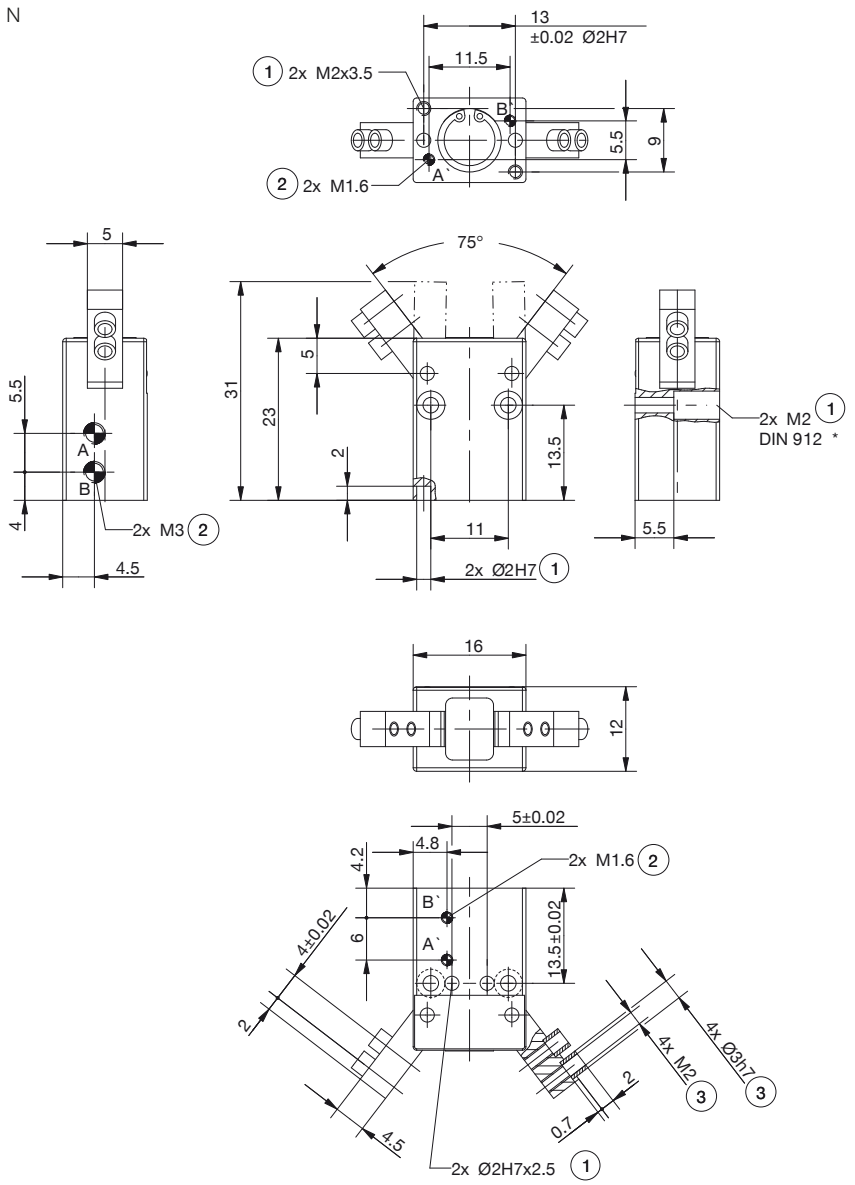

① 그리퍼 고정
② 에너지 공급
③ 그리퍼 조 고정
㊳ 어댑터
㊴ 그리퍼
Ⓐ 공기 공급(폐쇄)
Ⓑ 공기 공급(개방)
Ⓐ' 선택적 공기 공급(폐쇄)
Ⓑ' 선택적 공기 공급(개방)

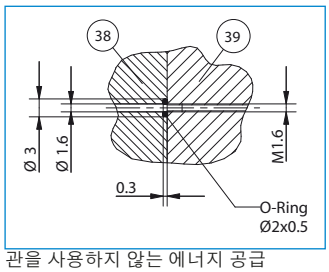

관을 사용하지 않는 에너지 공급

2-조 앵귤러 그리퍼
시리즈 MGW800 기능 설명

에너지 공급

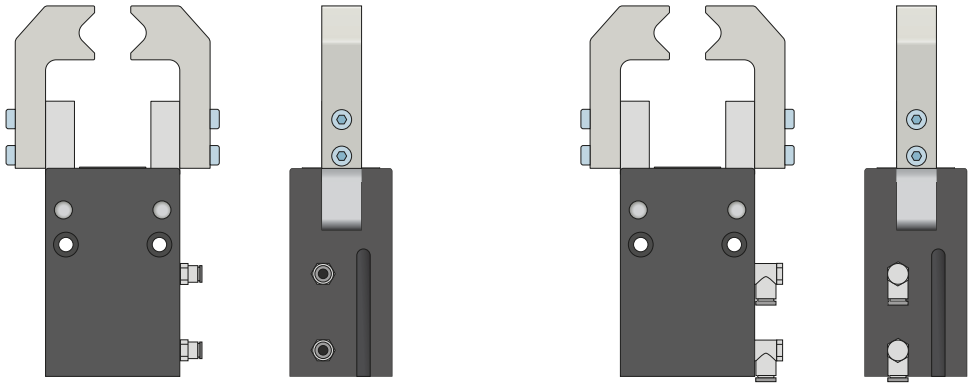

공압 체결

직선형 및 직각형 구조로 구매 가능. 설치 조건이나 설치 상황에 따라 자유롭게 선택할 수 있습니다.

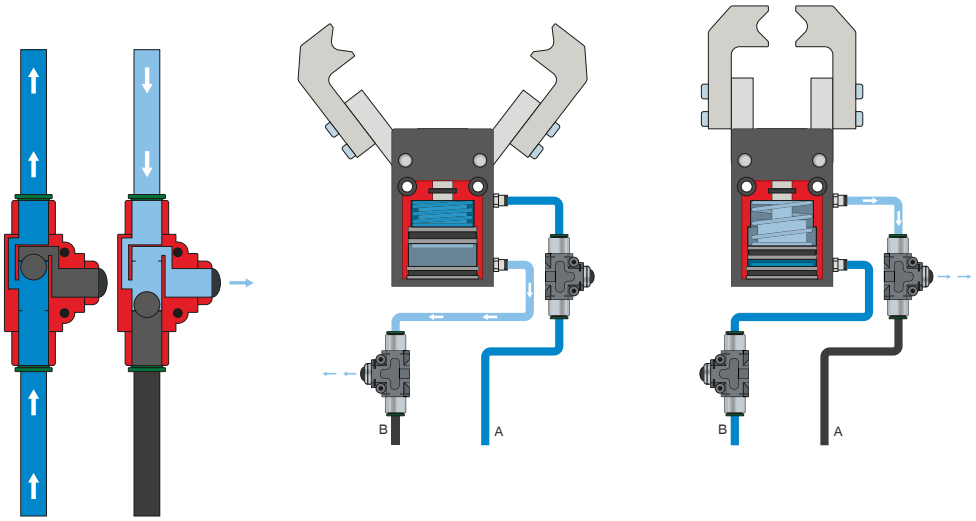

급속 배기 밸브 - DEV

배압을 방지하고 압축 공기의 급속 배기를 위한 용도

인라인 밸브 덕택에 더 빠른 사이클 타임이 가능하며 적은 실린더 용적의 그리퍼에서 응축수 발생을 방지합니다. 이 기능을 보장하기 위해 밸브는 가능한 한 그리퍼의 공기 연결부 가까이에 설치해야 합니다.

에너지 공급

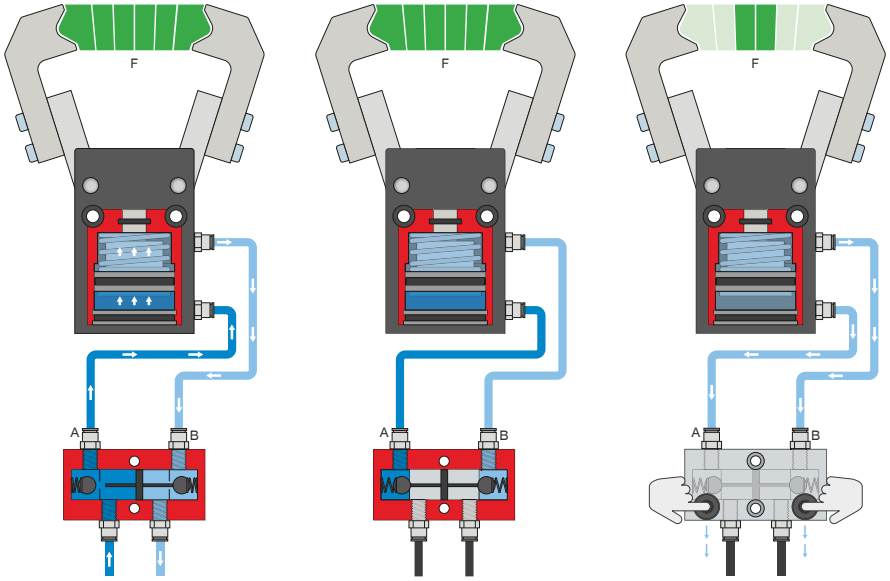

압력 보호 밸브 - DSV

시스템 압력 강하 시 안전한 힘과 위치 유지를 보장

잠금 해제식 통합 이중 체크 밸브로 비상 정지 시 그리퍼의 시스템 압력이 유지됩니다. 이 기능을 보장하기 위해 밸브는 가능한 한 그리퍼의 공기 연결부 가까이에 설치해야 합니다. 버전 E에서는 두 개의 누름 버튼이 설치되어 있어서 이를 통해 그리퍼를 통제하며 환기시킬 수 있습니다.

2-조 앵귤러 그리퍼
시리즈 MGW800 기능 설명

센서

MFS02

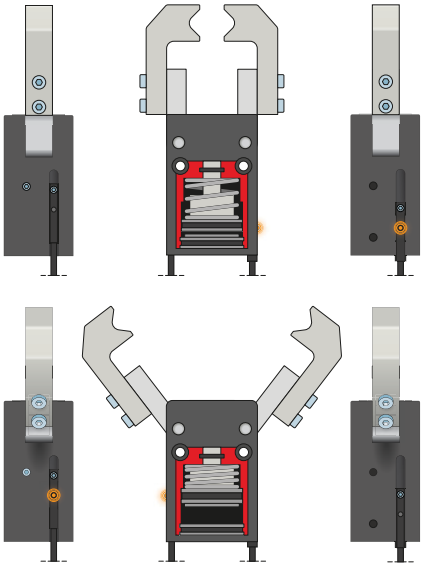

MFS01

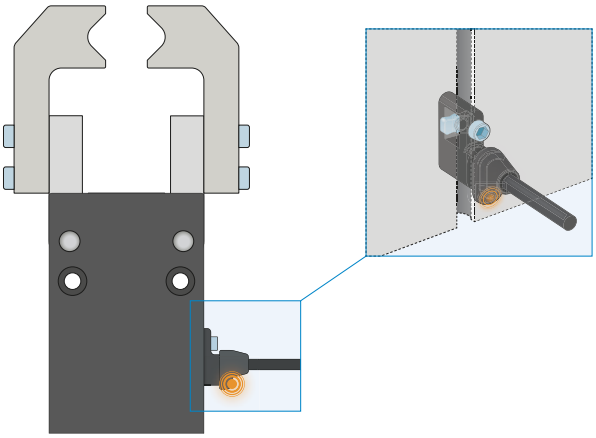

1포인트 마그네틱 센서 – MFS

피스톤 위치의 비접촉 검출용

이 센서는 그리퍼의 C 슬롯에 장착되어 그리퍼의 피스톤에 부착된 자석을 감지합니다. 다양한 공간의 조건에서 사용할 수 있도록 센서는 두 가지 버전으로 제공됩니다. 가로형 MFS02는 일자형 케이블 접속 기구로 그리퍼의 C 슬롯에서 거의 완전히 매입되는 반면, 세로형 MFS01는 더 높은 구조이지만 케이블 접속 기구가 90° 오프셋됩니다. 연선 단부가 개방된 5m 케이블 사양과 커넥터가 있는 0.3m 케이블 사양이 있습니다.

연결/기타

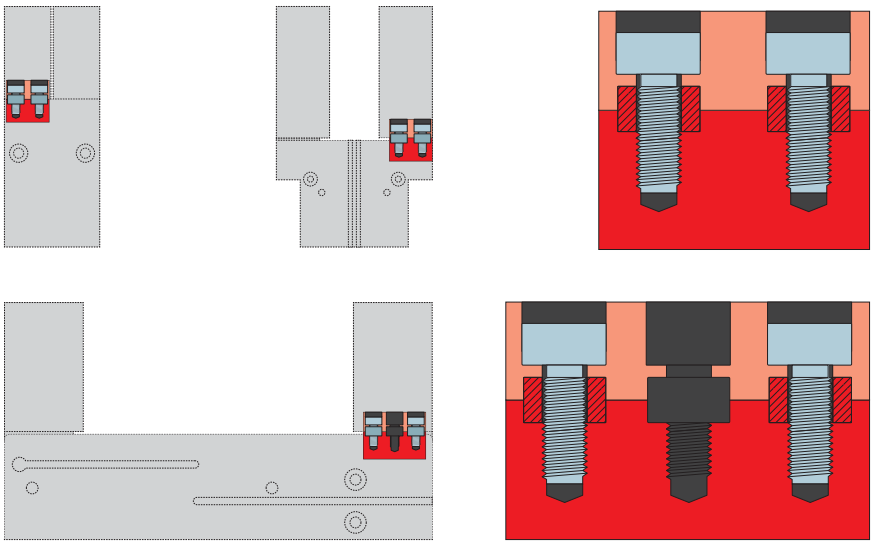

센터링 슬리브

그리퍼 조의 정의된 위치 결정용

센터링 슬리브는 그리퍼 조의 맞춤부에 삽입되어 그리퍼 조의 위치를 정의합니다. 센터링 슬리브는 핀 연결과 유사합니다.