2 - ČEĽUSŤOVÉ UHLOVÉ CHÁPADLÁ
SÉRIA MGW800

▶ VÝHODY VÝROBKU

„Hospodárny“

▶ **Sústredenie sa na podstatu**

Najhospodárnejší spôsob uchopovania: takto znížite vaše výrobné náklady

▶ **Vysoké momentové zaťaženie**

Optimálne prispôsobená uhlová prevodovka zaručuje maximálnu mieru robustnosti pri vašej aplikácii

▶ **Bezporuchová stála prevádzka**

Naša nekompromisná kvalita „Made in Germany“ vám zaručuje až 10 mil. cyklov bez údržby

▶ VLASTNOSTI RADU

Konštrukčná veľkosť	Verzia	
MGW8XX	N	NC
Zatváranie pružiny C		●
10 mil. cyklov bez údržby (max.)	●	●
Senzor magnetického poľa	●	●
IP30	●	●

▶ PREHĽAD VÝHOD

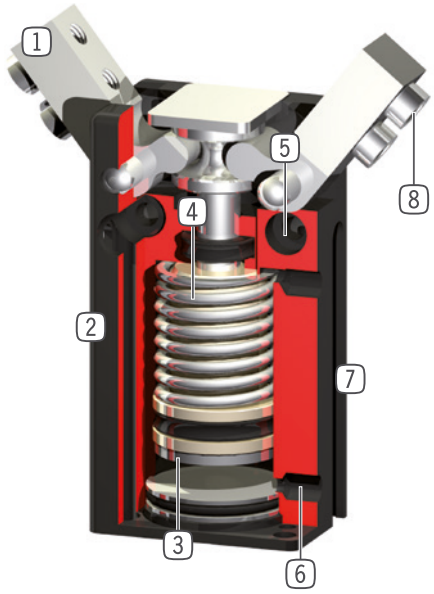

1 **čeľusť chápadla**
- pripojenie individuálnych uchopovacích čeľustí

2 **Robustné, ľahké teleso**
- hliníková zliatina s tvrdým povlakom

3 **registrácia polohy**
- permanentný magnet pre priamu registráciu pohybu piesta

4 **integrované poistenie uchopovacej sily**
- pružina, namontovaná v priestore valca ako zásobník energie (od konštrukčnej veľkosti 803)

5 **upevnenie a polohovanie**
- alternatívne na viacerých miestach pre individuálnu montáž chápadla

6 **Prívod energie**
- možný z viacerých strán

7 **drážka registrácie**
- upevnenie a polohovanie senzorov magnetického poľa

8 **snímateľná strediaca objímka**
- rýchle a nákladovo výhodné polohovanie uchopovacej čeľuste

▶ TECHNICKÉ ÚDAJE

Konštrukčná veľkosť	Zdvih [°]	Uchopovacia sila [N]	Hmotnosť [kg]	Trieda IP
MGW801	37,5	5 - 7,5	0,01	IP30
MGW802	37,5	9 - 10	0,015	IP30
MGW803	37,5	33 - 49	0,025 - 0,04	IP30
MGW804	37,5	51 - 72	0,05 - 0,08	IP30
MGW806	37,5	91 - 118	0,1 - 0,12	IP30
MGW808	37,5	148 - 190	0,18 - 0,19	IP30
MGW810	37,5	205 - 270	0,28 - 0,31	IP30
MGW812	37,5	255 - 325	0,4 - 0,45	IP30

▶ BLIŽŠIE INFORMÁCIE SÚ K DISPOZÍCII ONLINE

Všetky informácie jedným kliknutím: www.zimmer-group.com. Pomocou objednávacieho čísla želaného produktu nájdite údaje, nákresy a 3D modely k vašej konštrukčnej veľkosti. Rýchlo, prehľadne a vždy aktuálne.

2 - ČEĽUSŤOVÉ UHLOVÉ CHÁPADLÁ
KONŠTRUKČNÁ VEĽKOSŤ MGW802

▶ ŠPECIFIKÁCIE PRODUKTOV

▶ Diagram uchopovacej sily

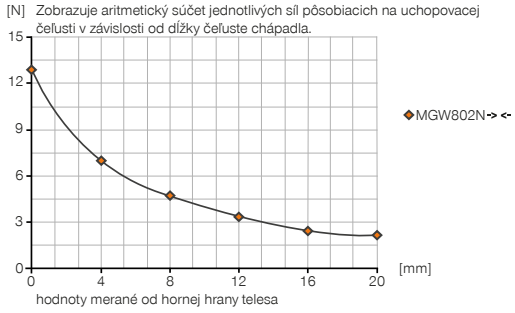

▶ Sily a momenty

Zobrazuje statické sily a momenty, ktoré môžu pôsobiť okrem uchopovacej sily.

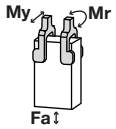

Mr [Nm]	0,3
My [Nm]	0,3
Fa [N]	60

▶ OBSIAHNUTÉ V OBJEME DODÁVKY

4 [kus]
Strediaci kotúč
DST80200

▶ ODPORÚČANÉ PRÍSLUŠENSTVO

NAPÁJANIE

GVM3
Skrutkovacia objímka

WVM3
Skrutkovacia uhlová objímka

NAPÁJANIE

DEV04
Rýchloodvzdušňovacie ventily

	► Technické údaje
Objednávacie č.	**MGW802N**
Zdvih na čeľusť [°]	37,5
Uchopovací moment zavrieť [Nm]	0,045
Uchopovací moment otvoriť [Nm]	0,05
Uchopovací moment zaistený pružinou [Nm]	
Uchopovacia sila zavrieť [N]	9
Uchopovacia sila otvoriť [N]	10
Doba zatvárania [s]	0,01
Doba otvárania [s]	0,01
Opakovacia presnosť +/- [mm]	0,05
Prevádzkový tlak min. [bar]	3
Prevádzkový tlak max. [bar]	8
Menovitý prevádzkový tlak [bar]	6
Prevádzková teplota min. [°C]	5
Prevádzková teplota max. [°C]	+80
Objem valca na cyklus [cm³]	0,22
Povolenia	LABS / REACH / RoHS
Druh krytia potem IEC 60529	IP30
Hmotnosť [kg]	0,016

N

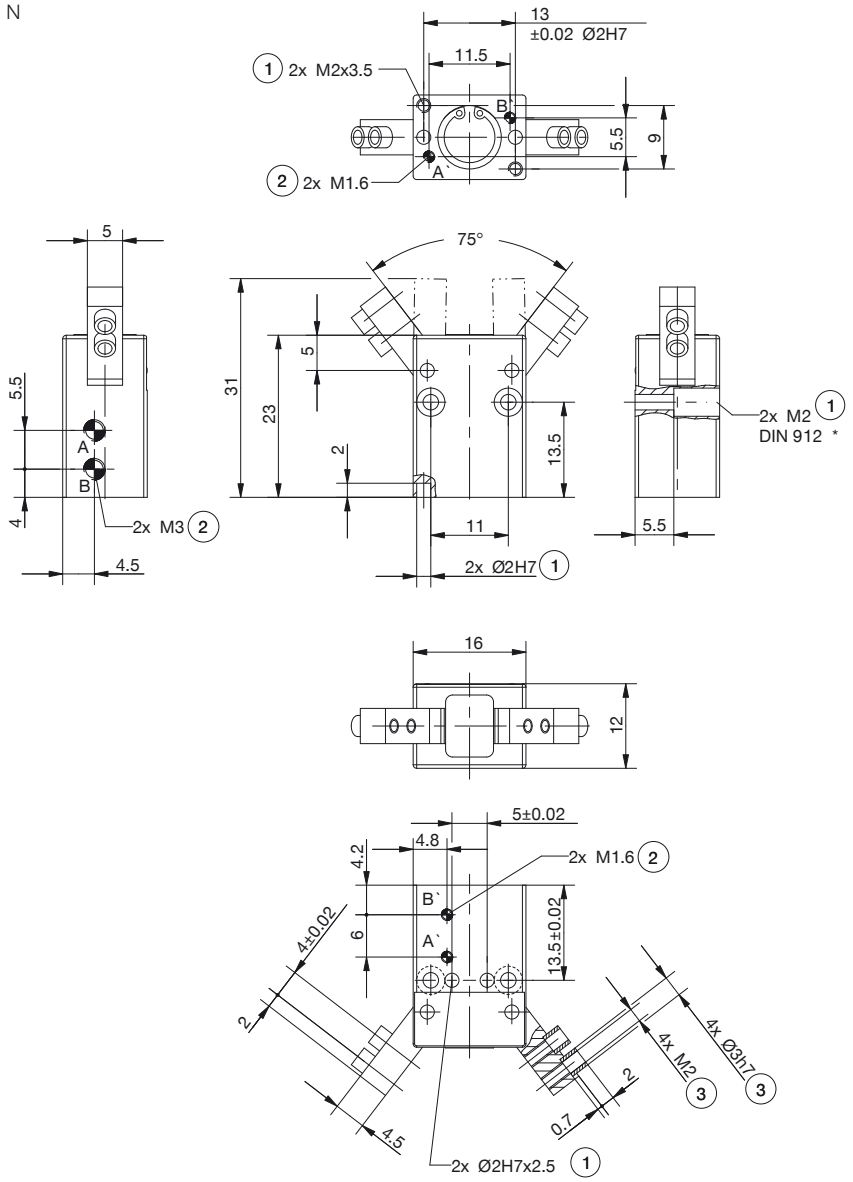

1 Upevnenie chápadla
2 Napájanie
3 Upevnenie uchopovacej čeľuste
38 Adaptéry
39 Chápadlo
A Vzduchová prípojka (zatvorené)
B Vzduchová prípojka (otvorené)
A' Vzduchová prípojka alternatívna (zatvorené)
B' Vzduchová prípojka alternatívna (otvorené)

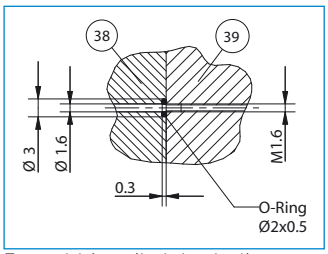

Energetické napájanie bez hadíc

2-ČEĽUSŤOVÉ UHLOVÉ CHÁPADLÁ
SÉRIA MGW800 – OPIS FUNKCIE

NAPÁJANIE

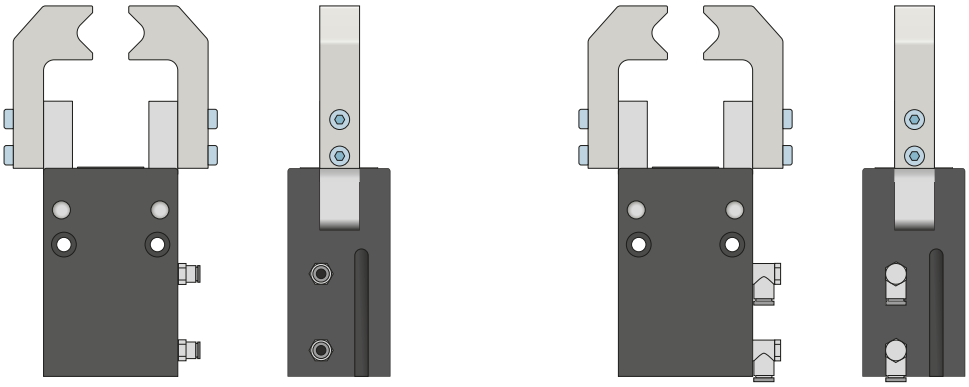

Pneumatické skrutkové spoje

K dispozícii sú v priamom a zahnutom konštrukčnom tvare. Voliť sa môžu v závislosti od priestorových podmienok alebo montážnej situácie.

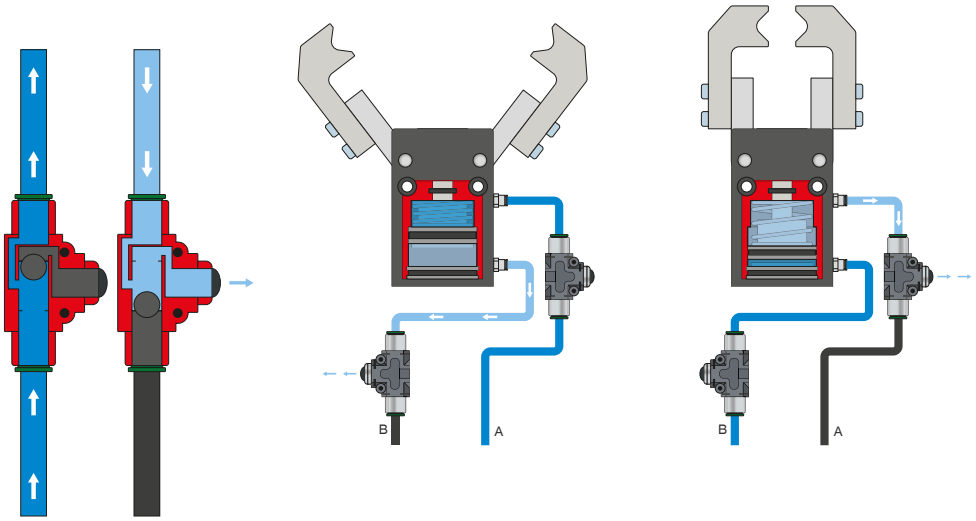

Rýchloodvzdušňovací ventil – DEV

Na rýchle vypustenie stlačeného vzduchu a predchádzanie náporovému tlaku

Inline ventily umožňujú rýchlejší čas cyklu a zabraňujú tvorbe kondenzátu pri chápadlách s nízkym objemom valca. Na zaručenie funkcie musí byť ventil zabudovaný čo najbližšie k prívodu vzduchu chápadla.

NAPÁJANIE

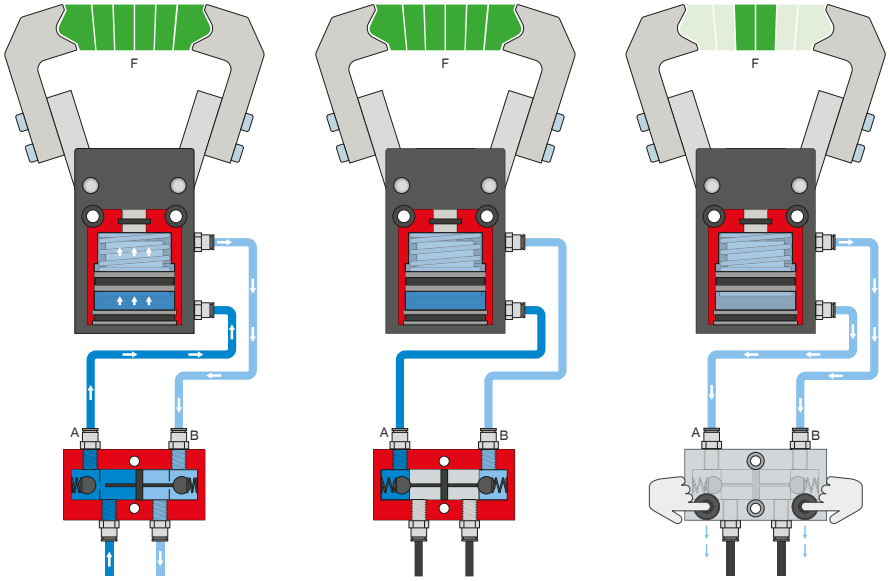

Poistný tlakový ventil – DSV

Zaručuje bezpečné zachovanie sily a polohy pri poklese systémového tlaku

Vďaka integrovanému, odblokovateľnému, dvojitému spätnému ventilu sa zachová systémový tlak chápadla v prípade núdzového vypnutia. Na zaručenie funkcie musí byť ventil zabudovaný čo najbližšie k prívodu vzduchu chápadla. Pri variante E sú zabudované dve tlačidlá, pomocou ktorých sa chápadlo môže kontrolovane odvzdušniť.

2-ČEĽUSŤOVÉ UHLOVÉ CHÁPADLÁ
SÉRIA MGW800 – OPIS FUNKCIE

SENZOR

MFS02

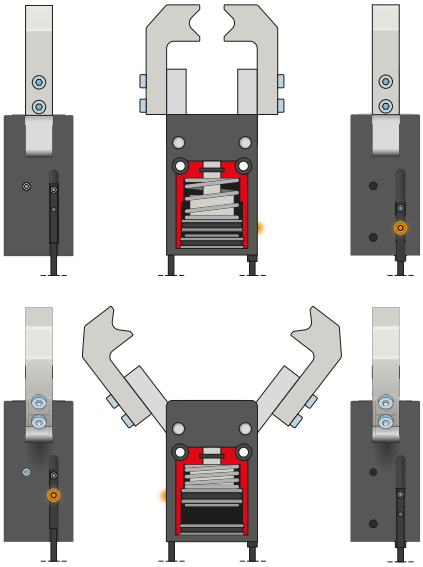

MFS01

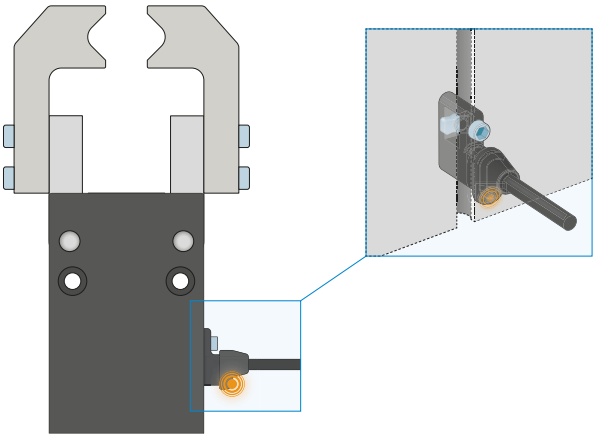

1-bodové senzory magnetického poľa – MFS

Na bezkontaktnú kontrolu polohy piestu

Tieto senzory sú namontované v drážke C chápadla a detekujú magnety pripevnené na pieste chápadla. Aby sa zabezpečilo nasadenie pri najrôznejších priestorových podmienkach, musia byť k dispozícii senzory v dvoch variantoch. Zatiaľ čo ležatý MFS02, s priamym káblovým vývodom, sa v drážke C chápadla takmer úplne stratí, stojaci MFS01 sa síce stavia vyššie, má však káblový vývod, ktorý je posunutý o 90°. Tieto varianty existujú vo vyhotoveniach s 5 m káblom s otvoreným prameňom drôtených laniek a s 0,3 m káblom s konektorom.

PRIPOJENIA/OSTATNÉ

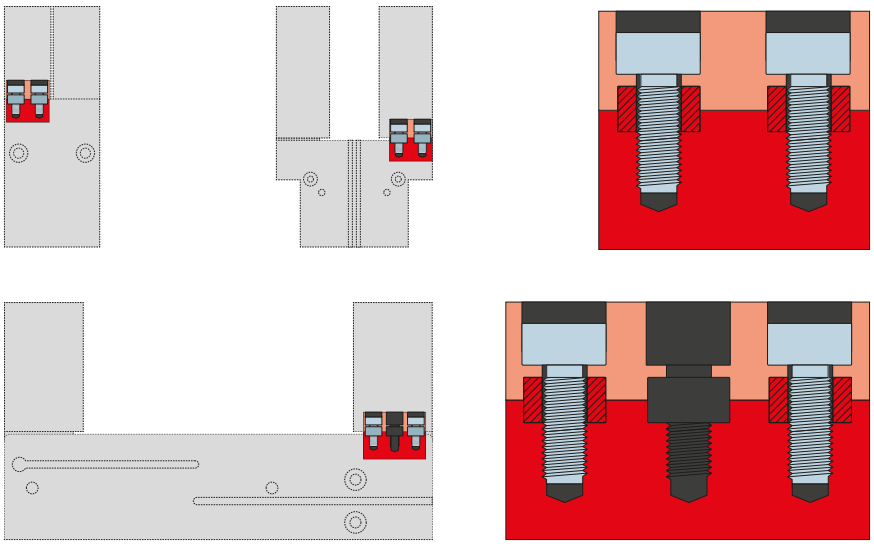

Strediace puzdrá

K definovanému určeniu polohy uchopovacích čeľustí

Strediace puzdrá sa vkladajú do uloženi uchopovacích čeľustí, aby sa definovala poloha uchopovacích čeľustí. Strediace puzdrá sú analogické s kolíkovým spojením.