2指张角式抓手
MGW800 系列

▶ 产品优点

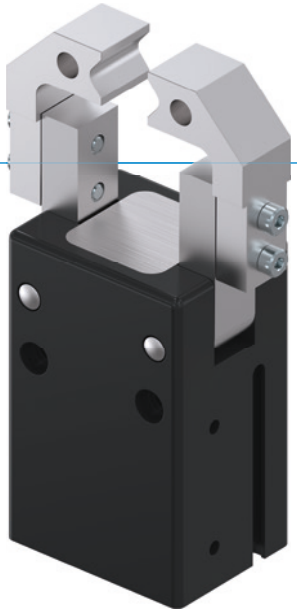

"经济型"

▶ **专注于重点**

最经济的抓取形式:这是您降低生产成本的办法

▶ **高力矩负载**

使用优化设计的角度齿轮传动结构确保应用的高耐用性。

▶ **无间断的持续工作**

“德国制造”象征着我们决不妥协的质量要求,保证免维护运行一千万次循环

▶ 产品特点

尺寸型号	版本	
MGW8XX	N	NC
弹簧式自锁/常闭		●
(最多)1 千万次循环免维护	●	●
磁场传感器	●	●
IP30	●	●

▶ 优势细节

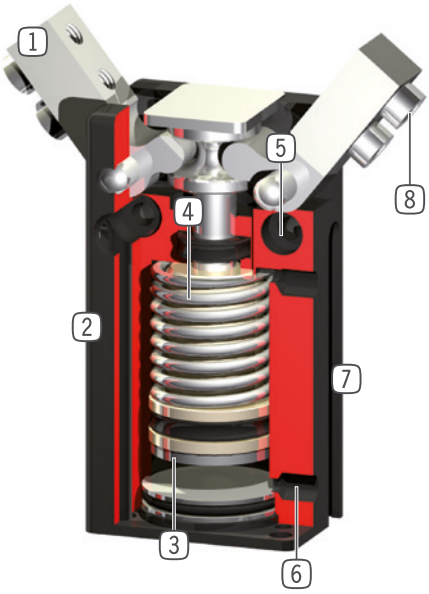

1 **导轨滑块**
- 独立手指安装

2 **坚固且轻的外壳**
- 硬涂层铝合金

3 **位置检测**
- 永久磁铁直接检测活塞运动

4 **内置保持力安全装置**
- 气缸内置弹簧作为动能存储(803型号以上)

5 **安装和定位**
- 多个不同的安装面可方便安装

6 **能源供应**
- 可从多个面供气

7 **检测槽**
- 用于安装磁性传感器

8 **可拆卸中心定位环**
- 快速便捷的手指安装

▶ 技术数据

尺寸型号	行程 [°]	夹持力 [N]	重量 [kg]	IP 等级
MGW801	37.5	5 - 7,5	0,01	IP30
MGW802	37.5	9 - 10	0,015	IP30
MGW803	37.5	33 - 49	0,025 - 0,04	IP30
MGW804	37.5	51 - 72	0,05 - 0,08	IP30
MGW806	37.5	91 - 118	0,1 - 0,12	IP30
MGW808	37.5	148 - 190	0,18 - 0,19	IP30
MGW810	37.5	205 - 270	0,28 - 0,31	IP30
MGW812	37.5	255 - 325	0,4 - 0,45	IP30

▶ 更多详情请上网查询

所有信息查询请点击:www.zimmer-group.com。产品参数、绘图、3D模型和操作说明均可根据产品型号查询。清晰且实时更新。

2指张角式抓手
MGW806 尺寸型号

▶ 产品规格

▶ 夹持力图表

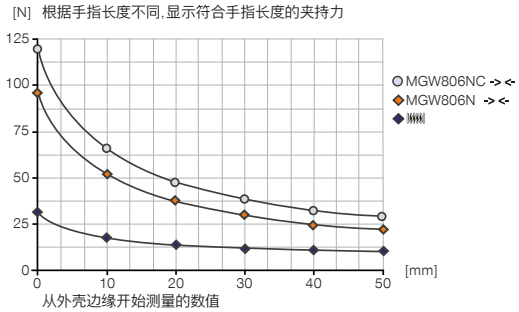

▶ 力和力矩

显示除夹持力外可能作用的静力和力矩。

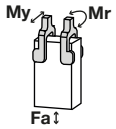

Mr [Nm]	0.7
My [Nm]	0.7
Fa [N]	260

▶ 随货提供

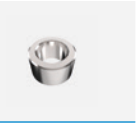

4 [个]
中心定位环
DST40600

▶ 配件建议

能源供应

GVM3
直插接头-宝塔式

WVM3
直插接头- 宝塔式

DEV04
快泄阀

传感器

MFS01-K-KHC-P1-PNP
倾斜的磁场传感器, 电缆 5 m

传感器

MFS01-S-KHC-P1-PNP
倾斜的磁场传感器, 电缆0.3 m-插头M8

MFS02-K-KHC-P1-PNP
磁场传感器直的, 电缆5m

MFS02-S-KHC-P1-PNP
磁场传感器直的, 电缆0.3m-插头M8

MFS02-S-KHC-IL
双位置传感器, 直型, 0.3 m 电缆 - M8 插头

	► 技术数据	
定购编号	**MGW806N**	**MGW806NC**
单边行程 [°]	37.5	37.5
闭合抓取力矩 [Nm]	0.85	1.1
张开抓取力矩 [Nm]	1.02	
弹簧确保的最小力矩 [Nm]		0.25
闭合抓取力 [N]	91	118
张开抓取力 [N]	110	
闭合时间 [s]	0.02	0.02
张开时间 [s]	0.02	0.04
重复定位精度 +/- [mm]	0.05	0.05
最小操作气压 [bar]	3	4
最大操作气压 [bar]	8	8
额定操作气压 [bar]	6	6
最低操作温度 [°C]	5	5
最高操作温度 [°C]	+80	+80
每循环耗气体积 [cm³]	2.4	3.4
认证	LABS / REACH / RoHS	LABS / REACH / RoHS
根据IEC 60529标准安全保护	IP30	IP30
重量 [kg]	0.098	0.11

NC

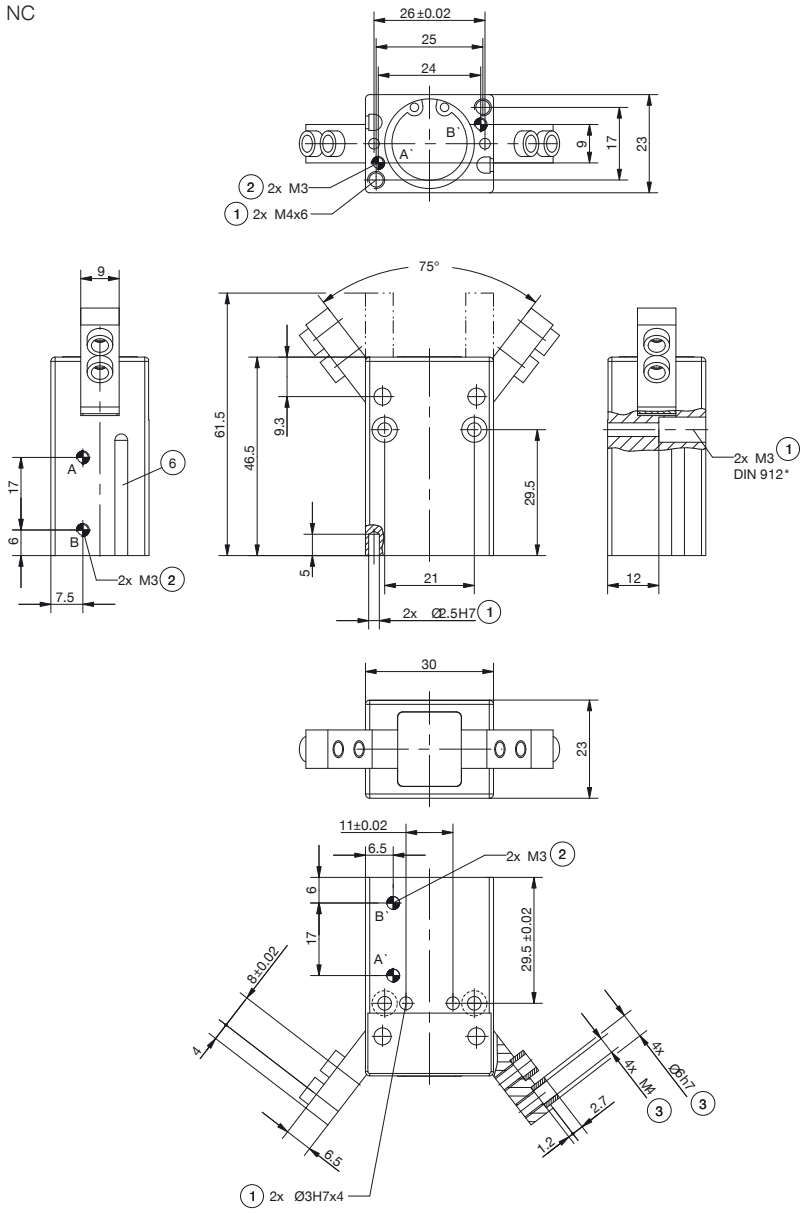

① 抓手固定位置
② 能源供应
③ 手指固定位置
⑥ 磁性传感器检测槽
㊳ 背板侧
㊴ 抓手侧
Ⓐ 空气接口(关闭)
Ⓑ 空气接口(打开)
Ⓐ' 备用空气接口(关闭)
Ⓑ' 备用空气接口(打开)

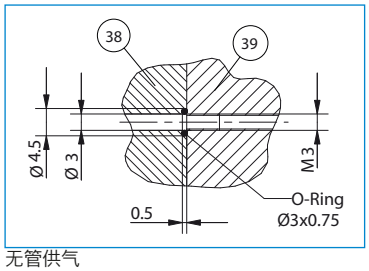

无管供气

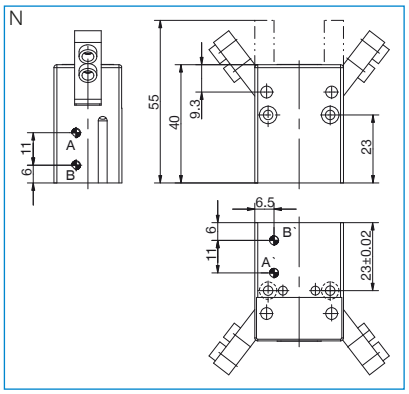

2指张角式抓手
MGW800 系列功能说明

能源供应

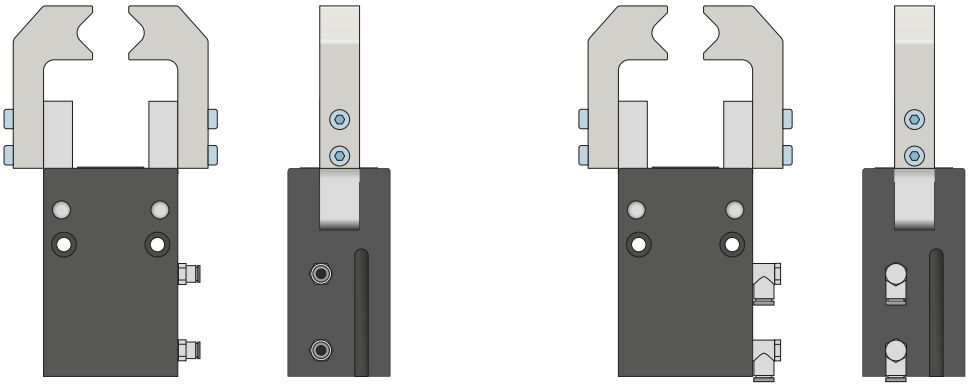

气动螺纹套管接头
有直型和弯型结构可选。可根据空间条件或安装情况自由选择。

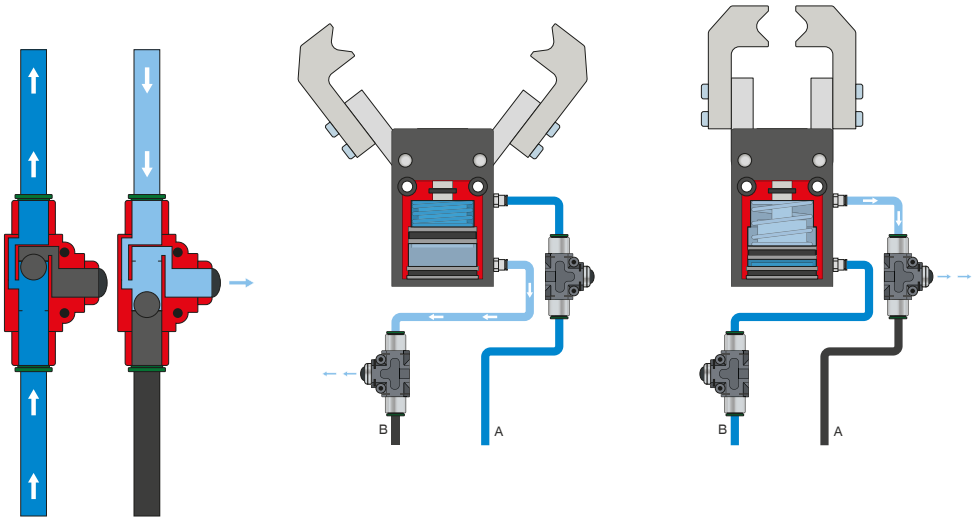

快速排气阀 – DEV
快速排出压缩空气，避免出现背压
内联阀能够缩短循环时间，避免气缸容积较低的机械夹爪形成冷凝液。为了确保功能正常，阀的安装位置必须尽量靠近机械夹爪的空气接口。

能源供应

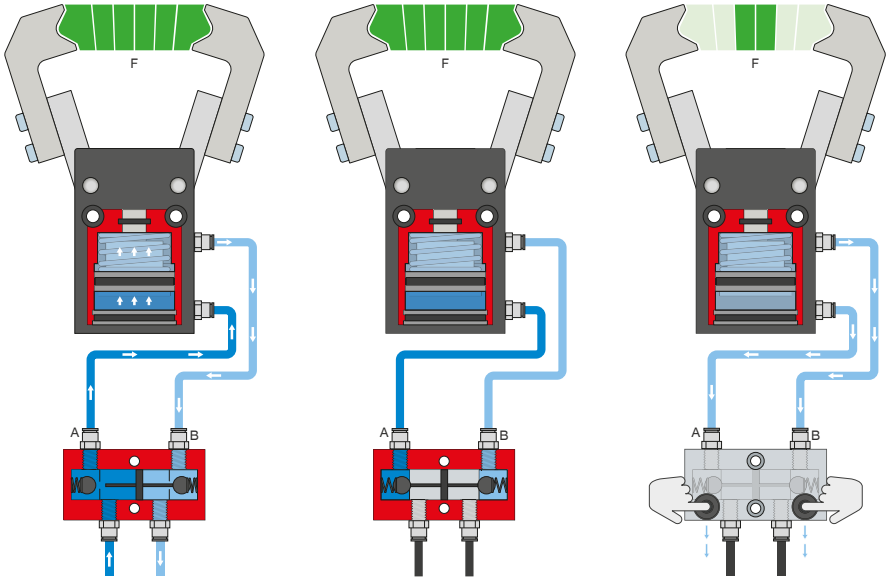

压力安全阀 – DSV

在系统压力下降时可靠地保持力和位置

内置有可解锁的双向止回阀，可在急停时保持机械夹爪的系统压力。为了确保功能正常，阀的安装位置必须尽量靠近机械夹爪的空气接口。E 型号中安装了两个按钮，通过这两个按钮可对机械夹爪排气，且过程可控。

2指张角式抓手
MGW800 系列功能说明

传感器

MFS02

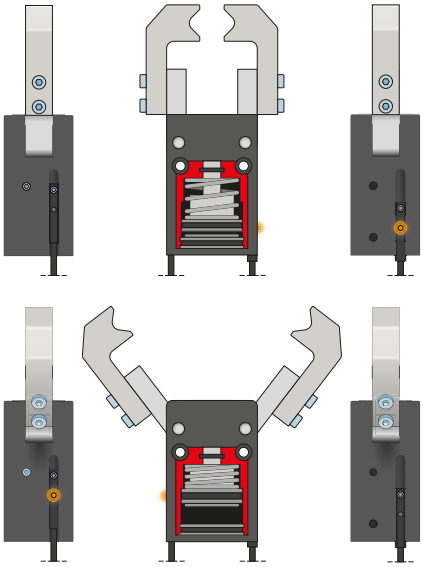

MFS01

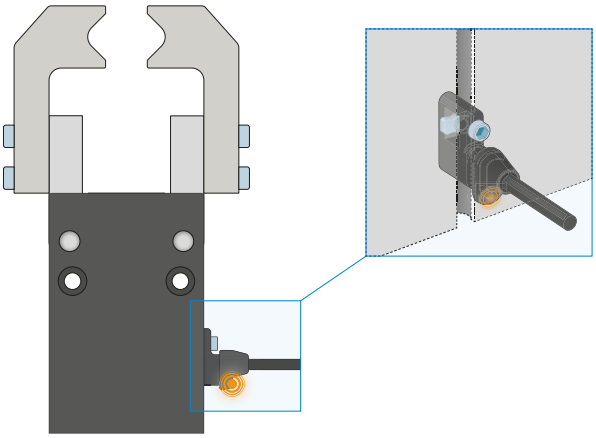

单点磁场传感器 – MFS

用于无接触地检测活塞位置

该传感器安装在机械夹爪的 C 型槽中并且检测机械夹爪的活塞上安装的磁体。为确保适用于各类不同的空间条件，有两种传感器可选。平卧式 MFS02 带有直型电缆出线，几乎完全隐藏在机械夹爪 C 型槽中，而直立式 MFS01 虽然更高，但带有 90° 偏置的电缆出线。该类型传感器有带裸露出线端的 5 m 电缆和带插头的 0.3 m 电缆两种规格可选。

接口 / 其他

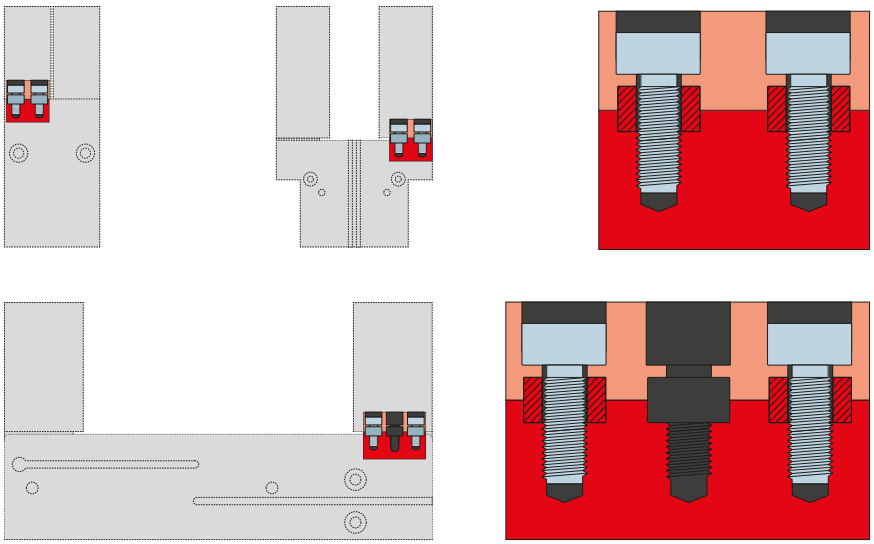

定位环

用于明确定位夹爪手指的位置

定位环安装在夹爪手指的连接处,用于定位夹爪手指的位置。定位环相当于销钉连接。