旋翼式气缸
PRN 系列

▶ 产品优点

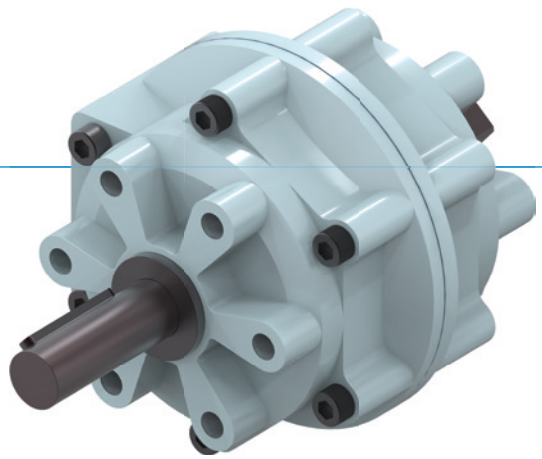

"经济型"

▶ **专注于重点**

最经济适用的摆缸降低您的生产成本

▶ **终端位置缓冲**

摆到最终位置时用液压缓冲,这样使您的生产更稳 定,使用寿命更长。

▶ **仿传动轴结构**

该轴不仅坚固,也可以单独调整

▶ 产品特点

尺寸型号	版本				
PRNXXX	-90	-100	-180	-270	-280
(最多)一百五十万次循环免维护	●	●	●	●	●
IP54	●	●	●	●	●
接近传感器	●	●	●	●	●
可定位 2 个位置	●	●	●	●	●
90° 旋转角度	●				
180° 旋转角度			●		
270° 旋转角度				●	

▶ 初始角度

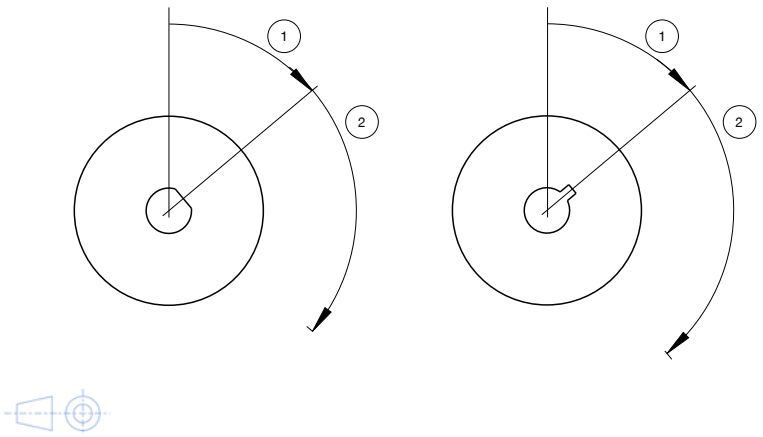

① 初始角度
② 摆动角度

尺寸型号	
PRN1	PRN20
PRN3	PRN30
PRN10	PRN50
	PRN150
	PRN300
	PRN800

▶ 技术数据

尺寸型号	摆动角度 [°]	扭矩 [Nm]	重量 [kg]	IP 等级
PRN1	90 - 270	0,15	0,04	IP54
PRN3	90 - 270	0,38	0,07	IP54
PRN10	90 - 270	1,2	0,14	IP54
PRN20	90 - 270	2,1	0,25	IP54
PRN30	90 - 270	4,1	0,5	IP54
PRN50	90 - 270	5,9 - 12,8	0,75 - 0,8	IP54
PRN150	90 - 270	18 - 41,5	1,6 - 1,9	IP54
PRN300	90 - 270	34,5 - 83	3,6 - 4,1	IP54
PRN800	90 - 270	123 - 247	12 - 13	IP54

▶ 更多详情请上网查询

所有信息查询请点击:www.zimmer-group.com。产品参数、绘图、3D模型和操作说明均可根据产品型号查询。清晰且实时更新。

旋翼式气缸
PRN1 尺寸型号

▶ 产品规格

▶ 转动惯量

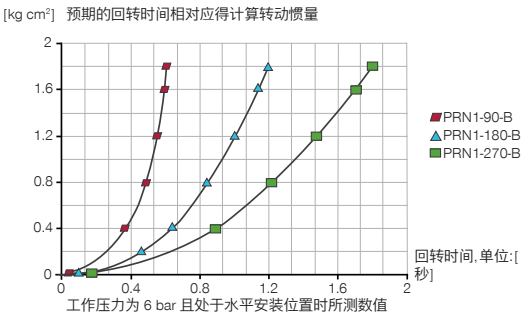

▶ 力和力矩

最大静态轴负荷。

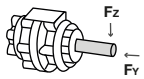

FY [N]	3
FZ [N]	30

▶ 配件建议

能源供应

GVM5
直插接头-快接式

DRVM5X4
流量控制阀 - 转动式

DSV1-8
气压安全阀

DSV1-8E
带快速排气装置的压力安全阀

接口 / 其他

F1-P
法兰

F1-LB
角度法兰

DB1-B
转动限制器

▶ 建议转动限制器配件

NJ3-E2-02
接近开关电缆5m-直接出线

S8-G-3
可焊线的插入式直联接头 - M8连接头

	► 技术数据		
定购编号	**PRN1-90-B**	**PRN1-180-B**	**PRN1-270-B**
摆动角度 [°]	90	180	270
旋转角度公差 [°]	0° / +4°	0° / +4°	0° / +4°
初始角度 [°]	90	90	45
扭矩 [Nm]	0.15	0.15	0.15
摆动时间 [s]	0.1	0.17	0.24
最小操作气压 [bar]	2	2	2
最大操作气压 [bar]	7	7	7
额定操作气压 [bar]	6	6	6
最低操作温度 [°C]	-5	-5	-5
最高操作温度 [°C]	+80	+80	+80
每循环耗气体积 [cm³]	2.8	2.8	2.8
认证	LABS / REACH / RoHS	LABS / REACH / RoHS	LABS / REACH / RoHS
根据IEC 60529标准安全保护	IP54	IP54	IP54
重量 [kg]	0.04	0.065	0.04

① 能源供应
② 转子固定装置
Ⓐ 空气接口 (0°-90°/180°/270°)
Ⓑ 空气接口 (90°/180°/270°-0°)
Ⓐ' 备选空气接口 0°-90°/180°/270°
Ⓑ' 备选空气接口 90°/180°/270°-0°

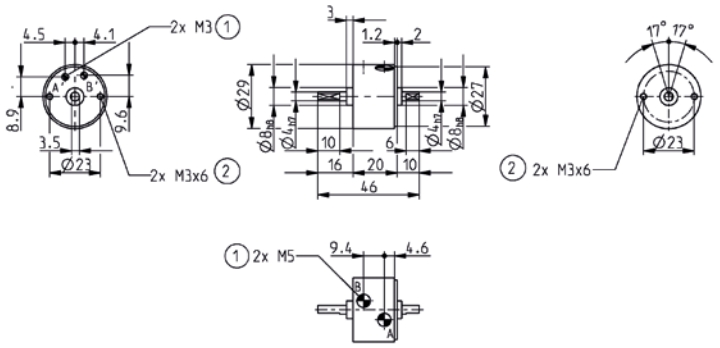

旋转气缸
配件 PRN系列

▶ 气动转子的油刹制动器

▶ 技术数据

定购编号	CRN50	CRN150	CRN300
可匹配于	PRN50	PRN150	PRN300
制动角 [°]	11	12	14
每次冲程的最大能量吸收 [Nm]	3	10	20
每次冲程的最大能量吸收 [Nm/h]	12000	43200	84000
最低操作温度 [°C]	5	5	5
最大操作温度 [°C]	50	50	50
重量 [g]	240	420	780

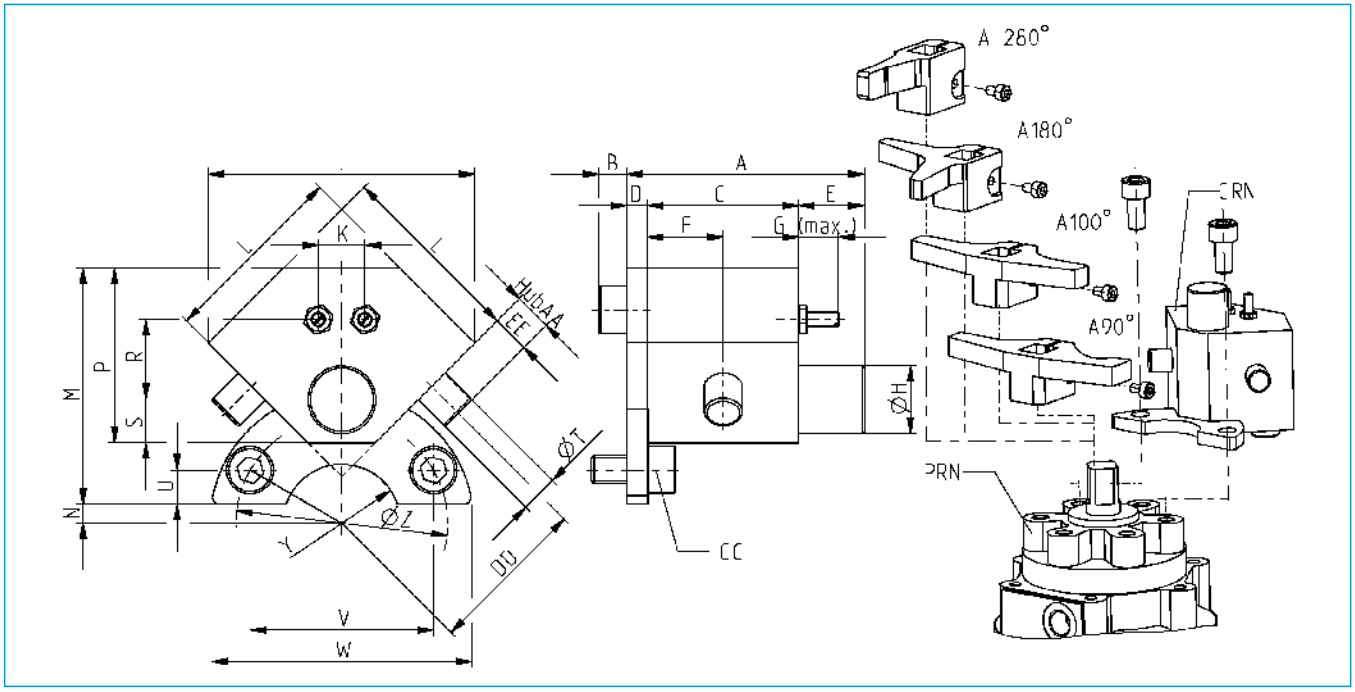

定购编号	A [mm]	B [mm]	C [mm]	D [mm]	E [mm]	F [mm]	G [mm]	H [mm]	J [mm]	K [mm]	L [mm]	M [mm]	N [mm]	P [mm]	R [mm]	S [mm]	T [mm]	U [mm]	V [mm]	W [mm]	Y [mm]	Z [mm]	AA [mm]	CC	DD [mm]	EE [mm]
CRN50	50.6	6.0	3.2	4.5	14	16	8.5	Ø14,4	56.6	9.9	40	50	4.0	37	17.0	9.2	Ø8	7.2	39.0	56	R12,5	Ø45	6.5	M6x1x12	34	8
CRN150	56.5	7.2	36	4.5	16	18	8.5	Ø18,4	70.7	11.3	50	62	9.5	49	25.5	11.4	Ø10	8.0	60.6	80	R15,0	Ø70	10.0	M8x1,25x16	46	12
CRN300	62.5	7.2	42	4.5	16	21	12.0	Ø22,5	91.9	12.7	65	87	8.0	61	33.2	14.1	Ø12	12.0	69.2	95	R22,5	Ø80	15.0	M10x1,5x20	62	18

▶ 油刹制动器的止动杆

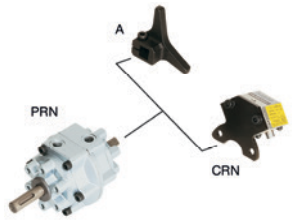

▶ 止停把手 PRN50

▶ 技术数据

定购编号	A50-90-B	A50-180-B	A50-270
摆动角度 [°]	90	180	270

▶ 止停把手 PRN150

▶ 技术数据

定购编号	A150-90-B	A150-180-B	A150-270
摆动角度 [°]	90	180	270

▶ 止停把手 PRN300

▶ 技术数据

定购编号	A300-90-B	A300-180-B	A300-270
摆动角度 [°]	90	180	270