VÝKYVNÉ ČEĽUSTE
SÉRIA SBZ

▶ VÝHODY VÝROBKU

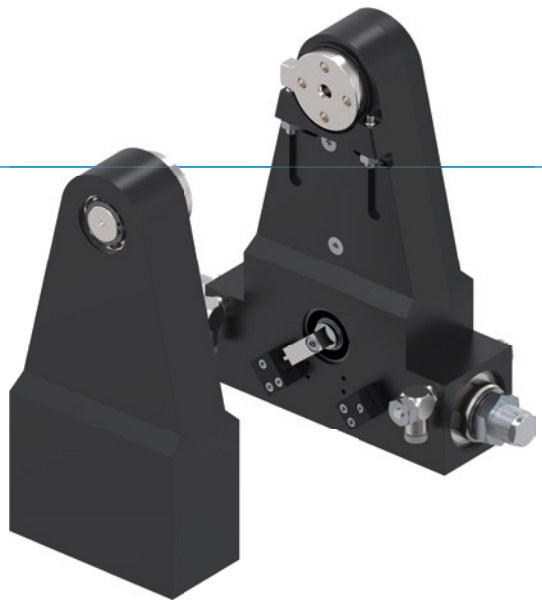

„Šikovný“

▶ **Tlmiče s technológiou špirálovej drážky**

Vďaka sofistikovanému tlmeniu koncových polôh môžete otáčať viac masy vo veľmi krátkom čase a zvýšiť tak produkciu výrobkov vášho stroja

▶ **Prenos sily cez sústavu ozubených kolies**

Robustné ozubené kolesá zaručujú presnosť, spoľahlivosť, dlhú životnosť a bezchybnú prevádzku

▶ **Bezporuchová stála prevádzka**

Naša nekompromisná kvalita „Made in Germany“ vám zaručuje až 10 mil. cyklov bez údržby

▶ VLASTNOSTI RADU

Konštrukčná veľkosť	Verzia		
SBZXXX	-90	-180	G
10 mil. cyklov bez údržby (max.)	●	●	
IP54	●	●	
Induktívny senzor	●	●	
Príruba	●	●	●
Tlmenie koncových polôh Powerstop	●	●	
Koncové polohy nastaviteľné +/- 3 °	●	●	
Polohovanie 2 polohy	●	●	
Uhol výkyvu 90°	●		●
Uhol výkyvu 180°		●	●
Proti Ložisko bez pohonu			●

▶ PREHĽAD VÝHOD

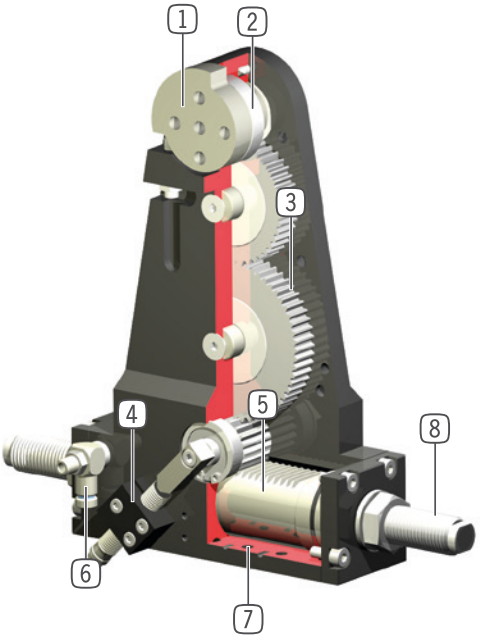

1 **dvojnásobne uložený hriadeľ pohonu**
- vysoké zachytenie síl a momentov

2 **výstupná príruba**
- dostatočne dimenzovaná výstupná príruba s koncovým dorazom a veľkým stredovým otvorom (od SB150)

3 **Prenos sily**
- stabilné ozubené súkolesie
- presné, spoľahlivé, s dlhou životnosťou

4 **registrácia polohy**
- registrácia koncových polôh 0° a 90° (príp. 180°) pomocou induktívnych spínačov priblíženia
- nastaviteľná na otáčacej spínacej vačke

5 **pohon**
- dvojčinný pneumatický valec

6 **škrtiace skrutkovanie**
- pre regulovanie rýchlosti (obsiahnuté v objeme dodávky)

7 **upevnenie a polohovanie**
- alternatívne na viacerých miestach pre individuálnu montáž chápadla

8 **integrovaný a patentovaný tlmič nárazov**
- nastaviteľné tlmenie koncových polôh

▶ TECHNICKÉ ÚDAJE

Konštrukčná veľkosť	uhol výkyvu [°]	krútiaci moment [Nm]	Hmotnosť [kg]	Trieda IP
SB50	90 - 180	1,2	0,47 - 0,73	IP54
SB74	90 - 180	3,5	1,1 - 1,7	IP54
SB100	90 - 180	10	2,7 - 4,1	IP54
SB150	90 - 180	23	6,6 - 11	IP54
SB190	90 - 180	57	20 - 27	IP54

▶ BLIŽŠIE INFORMÁCIE SÚ K DISPOZÍCII ONLINE

Všetky informácie jedným kliknutím: www.zimmer-group.com. Pomocou objednávacieho čísla želaného produktu nájdite údaje, nákresy a 3D modely k vašej konštrukčnej veľkosti. Rýchlo, prehľadne a vždy aktuálne.

VÝKYVNÉ ČEĽUSTE
KONŠTRUKČNÁ VEĽKOSŤ SB100

▶ ŠPECIFIKÁCIE PRODUKTOV

▶ Hmotnostný moment zotrvačnosti

▶ Sily a momenty

Ukazuje statické zaťaženie ložiska.

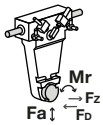

Fa [N]	4000
Mr [Nm]	70
FD [N]*	2000
FZ [N]*	1200

▶ OBSIAHNUTÉ V OBJEME DODÁVKY

2 [kus]
Zvierkovnica
KB8K-02

2 [kus]
Výkyvné škrtiace spätné ventily
DRV1-8X6

▶ ODPORÚČANÉ PRÍSLUŠENSTVO

NAPÁJANIE

DSV1-8
Poistné tlakové ventil

DSV1-8E
Poistné tlakové ventil s rýchlym odvzdušnením

SENZOR

NJ8-E2
induktívny snímač priblíženia - kábel 5 m

NJ8-E2S
Indukčný približovací spínač, M8

PRIPOJENIA/OSTATNÉ

KAG500
Konektor priame kábel 5 m - puzdro M8

KAW500
konektor uhlové kábel 5 m - puzdro M8

S8-G-3
Konektor konfekčne použiteľný priame - zástrčka M8

S12-G-3
konektor konfekčne použiteľný priame - zástrčka M12

	► Technické údaje		
Objednávacie č.	**SB100-90-C**	**SB100-180-C**	**SB100G**
Uhol výkyvu [°]	90	180	
Moment otáčaniana čeľusť [Nm]	10	10	
Uhol výkyvu nastaviteľný +/- [°]	3	3	
Opakovacia presnosť +/- [°]	0,01	0,01	
Prevádzkový tlak min. [bar]	3	3	
Prevádzkový tlak max. [bar]	8	8	
Menovitý prevádzkový tlak [bar]	6	6	6
Prevádzková teplota min. [°C]	5	5	5
Prevádzková teplota max. [°C]	+80	+80	+80
Objem valca na cyklus [cm³]	40	54	
Povolenia	LABS / REACH / RoHS	LABS / REACH / RoHS	LABS / REACH / RoHS
Druh krytia potem IEC 60529	IP54	IP54	IP54
Hmotnosť [kg]	4,1	4,1	2,7
FD [N]*	2000	2000	2000
FZ [N]*	1200	1200	1200

*Dodržujte sily chápadla

SB100-90-C
SB100-180-C

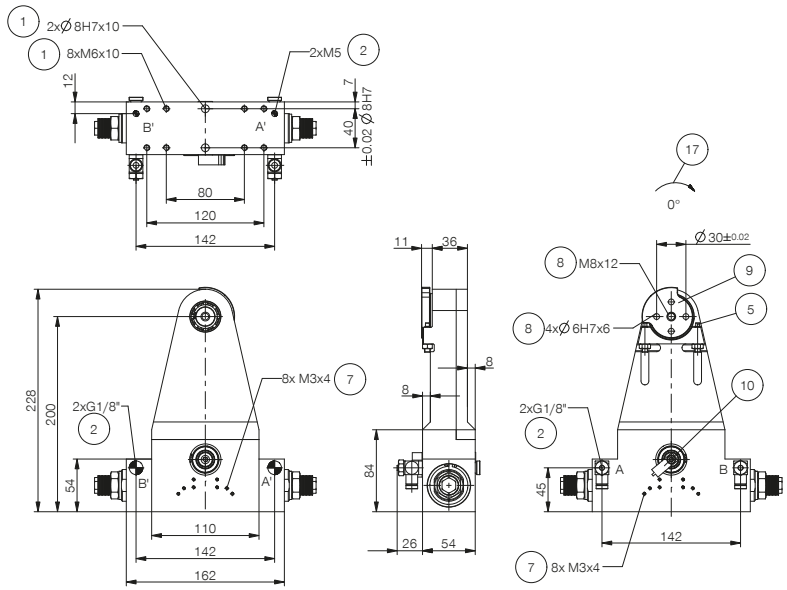

SB100G

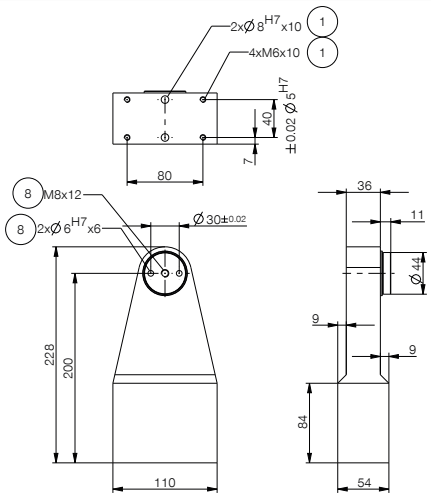

1. Upevnenie výkyvnej jednotky
2. Napájanie
5. nastavovacia skrutka
7. Upevnenie zvierkovnice
8. Upevnenie na strane nástrojov
9. Pevný doraz 90°, resp. 180°
10. Spínací doraz 90°, resp. 180°
17. Smer výkyvu
- A Vykývať pripojenie vzduchu o 90°, resp. 180°
- B Vykývať pripojenie vzduchu (0°)
- A' Vykývať pripojenie vzduchu o 90°, resp. 180° (alternatívne)
- B' Vykývať pripojenie vzduchu alternatívne (0°)

VÝKYVNÉ ČEĽUSTE
SÉRIA SBZ – OPIS FUNKCIE

NAPÁJANIE

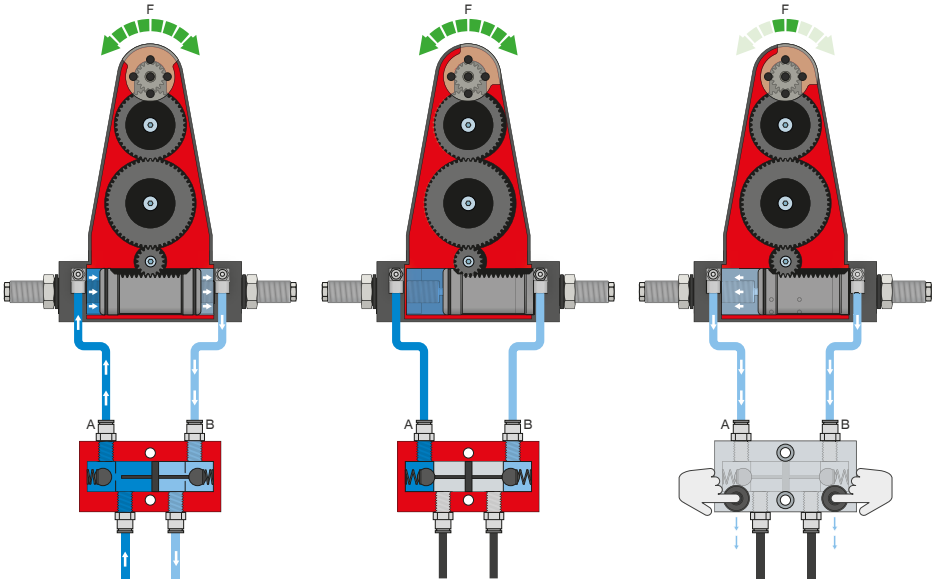

Poistný tlakový ventil – DSV

Zaručuje bezpečné zachovanie sily a polohy pri poklese systémového tlaku

Vďaka integrovanému, odblokovateľnému, dvojitému spätnému ventilu sa zachová systémový tlak výkyvnej čeľuste v prípade núdzového vypnutia. Na zaručenie funkcie musí byť ventil zabudovaný čo najbližšie k prívodu vzduchu výkyvnej čeľuste. Pri variante E sú zabudované dve tlačidlá, pomocou ktorých sa výkyvná čeľusť môže kontrolovane odvzdušniť.

SENZOR

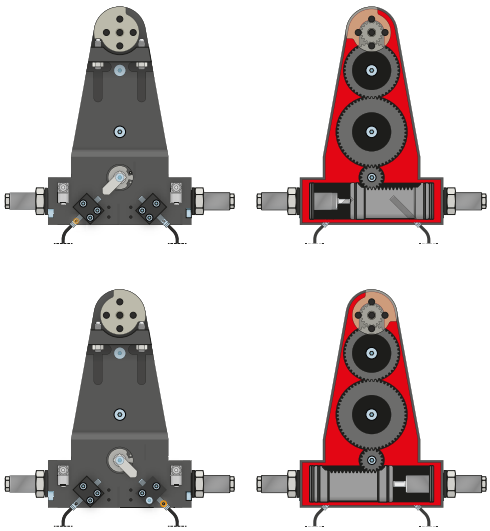

Indukčné senzory – NJ

Senzor sa zavedie až na doraz do zvierkovnice a zafixuje sa. Následne sa robí vyladenie na želanú polohu prostredníctvom nastavenia spínacieho jazýčka. K dispozícii sú senzory vo vyhotoveniach s 5 m káblom s otvoreným prameňom drôtených laniek, s 0,3 m káblom s konektorom, ako aj s priamym konektorovým vývodom.

PRIPOJENIA/OSTATNÉ

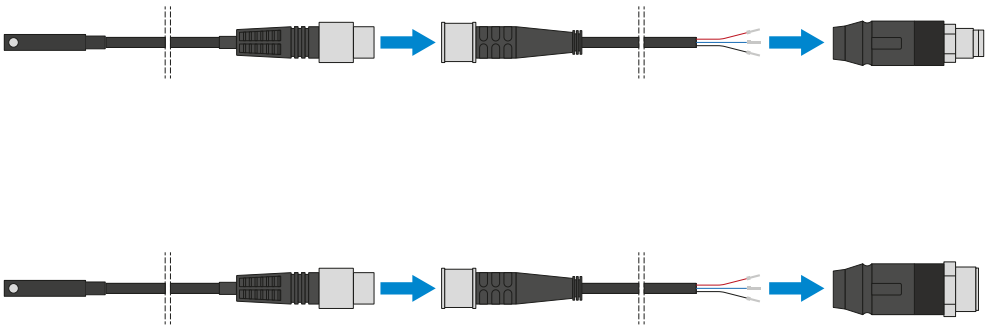

Konektor

Na predĺženie a sériové pripojenie pripojovacích vedení pre senzoriku

K dispozícii sú káble s dĺžkou 5 m s otvoreným prameňom drôtených laniek. Káble je možné samostatne skrátiť podľa konkrétnych potrieb alebo sa môžu sériovo pripojiť s konektormi vo veľkostiach M8 a M12.