摆动手指
SB 系列

▶ 产品优点

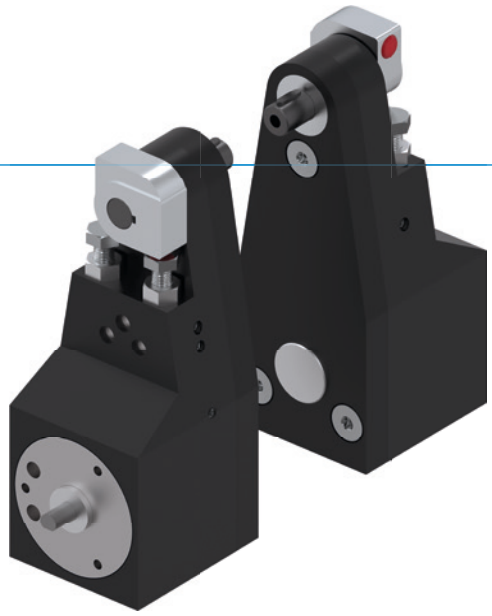

"经济的"

▶ **专注于重点**

最经济适用的摆缸降低您的生产成本

▶ **经证实的技术**

经过20年,产品通过应用证实了我们的可靠性,这 就意味着我们的产品不会因质量而影响您的生产进程。

▶ **灵活的旋转角度**

用配备的限位块您决定是停在90° 还是 180°。只需要维护您系统中的一个产品使您可以更加灵活

▶ 产品特点

	尺寸型号
	SBXX
(最多)1 千万次循环免维护	●
IP54	●
接近传感器	●
轴颈	●
弹性体终端位置减振装置	●
可调节的终端位置+/- 3°	●
可定位 2 个位置	●
90° 旋转角度	●
180° 旋转角度	●

▶ 优势细节

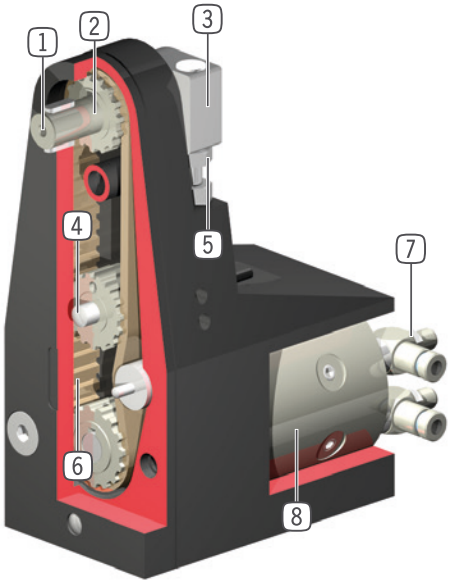

1 **主动轴**
- 根据设计不同,可用六角或圆形导向键
- 省时经济的特定应用的工件取放

2 **双向轴承轴**
- 坚固,高保持力和扭矩

3 **停止**
- 摆动角度90 °和180 °
- 稳定, 用Fibroflex处理的止停表面

4 **位置检测**
- 接近式开关检测0°和90°位置
- 集成在外壳内部,因此无附加外形干涉

5 **止停位置**
- 最终位置可调节+/- 3°

6 **力的转化**
- 稳定的钢固的齿带
- 安静,可靠,耐用

7 **能源供应**
- 可从多个面供气

8 **驱动**
- 双作用转动气缸

▶ 技术数据

尺寸型号	摆动角度 [°]	扭矩 [Nm]	重量(对) [kg]	IP 等级
SB32	90 - 180	0.1	0.22	IP54
SB40	90 - 180	0.3	0.88	IP54
SB54	90 - 180	1.6	2.8	IP54

▶ 更多详情请上网查询

所有信息查询请点击:www.zimmer-group.com。产品参数、绘图、3D模型和操作说明均可根据产品型号查询。清晰且实时更新。

摆动手指
SB32 尺寸型号

▶ 产品规格

▶ 转动惯量

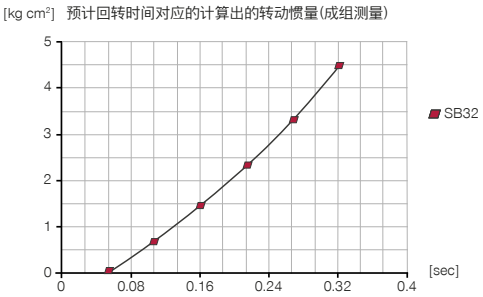

▶ 力和力矩

显示静态轴承负荷。

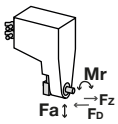

Fa [N]	180
Mr [Nm]	2.1
FD [N]*	90
FZ [N]*	90

▶ 随货提供

2 [个]
90°停
GEH03350

2 [个]
180°停
GEH03340

6 [个]
接近开关套
DMS03210

6 [个]
气缸栓
C632504100

▶ 配件建议

能源供应

DSV1-8
气压安全阀

DSV1-8E
带快速排气装置的压力安全阀

传感器

NJ4-E2-01
接近开关电缆5m-直接出线

NJ4-E2SK-01
接近开关电缆 0.3m - M8连接头

接口 / 其他

SB32-1-B
手指

接口 / 其他

SB32-1-B-01
手指

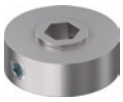

SB32-2-B
手指(橡胶处理)

KAG500
插入式直连接头电缆 5 m - M8插头(母头)

KAW500
插入式弯角连接头电缆 5 m - M8插头(母头)

S8-G-3
可焊线的插入式直联接头 - M8连接头

S12-G-3
可焊线的插入式直联接头 - M12连接头

	► 技术数据
定购编号	**SB32-D**
摆动角度 [°]	90 / 180
扭矩 [Nm]	0.1
可调摆动角度 +/- [°]	3
重复定位 +/- [°]	0.5
最小操作气压 [bar]	3
最大操作气压 [bar]	7
额定操作气压 [bar]	6
最低操作温度 [°C]	5
最高操作温度 [°C]	+80
每循环耗气体积 [cm³]	2
认证	LABS / REACH / RoHS
根据IEC 60529标准安全保护	IP54
重量(对) [kg]	0.22
FD [N]*	90
FZ [N]*	90

*注意抓手力度

① 回转单元固定位置
② 能源供应
⑤ 调节螺丝
⑧ 工具侧固定位置
⑨ 90° 或 180° 固定止挡
⑫ 接近开关的插口
⑰ 回转方向
⑱ 用于卡夹接近开关的螺栓
Ⓐ 回转至 90° 或 180°的空气接口
Ⓑ 回转空气接口 (0°)
Ⓐ'回转至 90° 或 180°的空气接口(备选)
Ⓑ' 回转空气接口(0°)(备选)

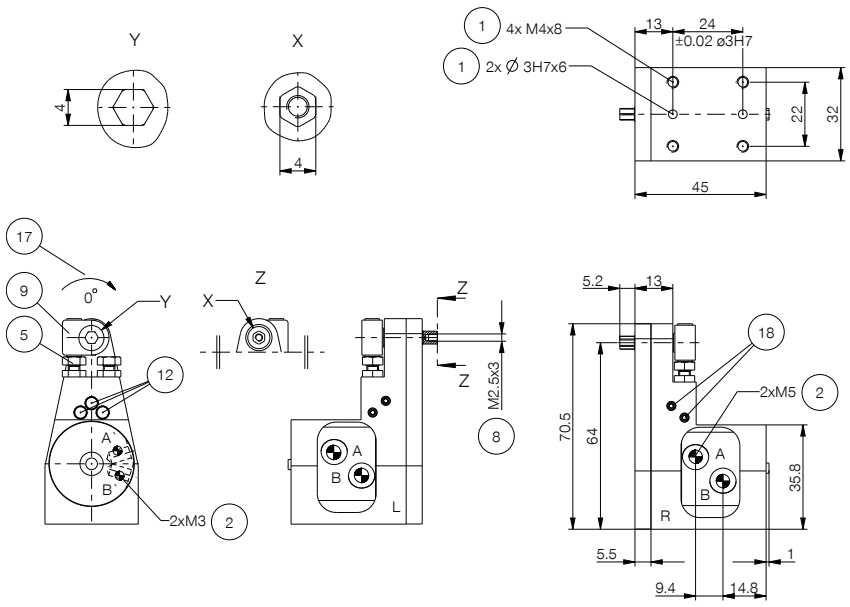

旋转手指
SB 系列功能说明

能源供应

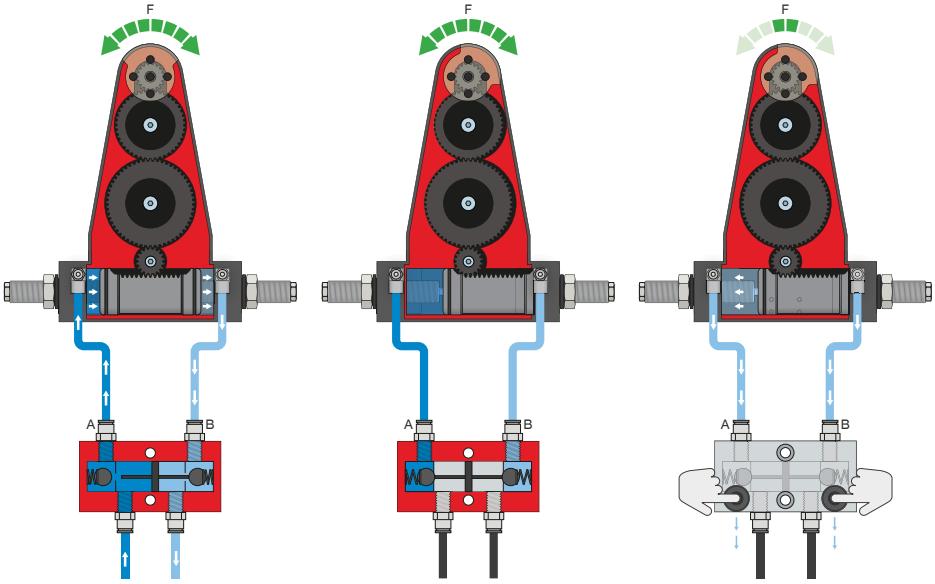

压力安全阀 – DSV

在系统压力下降时可靠地保持力和位置

通过内置的、可解锁的双向止回阀，在急停时保持旋转手指的系统压力。为了确保功能正常，阀的安装位置必须尽量靠近旋转手指的空气接口。E 型号中安装了两个按钮，通过这两个按钮可以使旋转手指受控地排气。

传感器

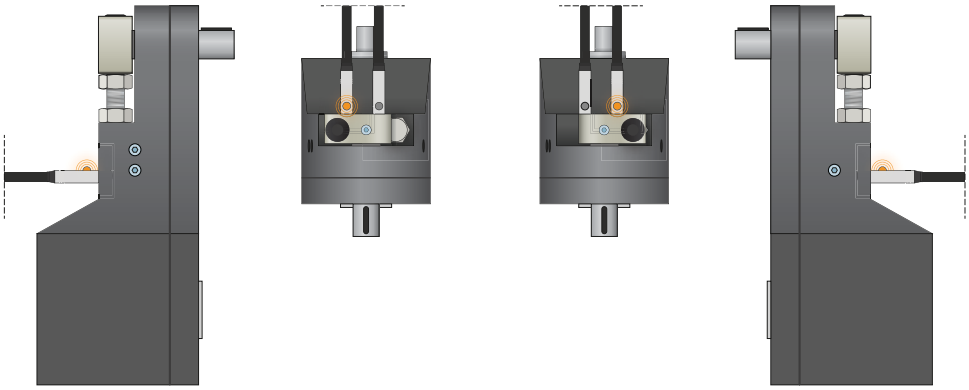

接近开关 – NJ

传感器伸入夹紧座直至止挡，并固定。传感器有带裸露出线端的 5 m 电缆、带插头的 0.3 m 电缆以及带直插插头三种规格可选。

接口 / 其他

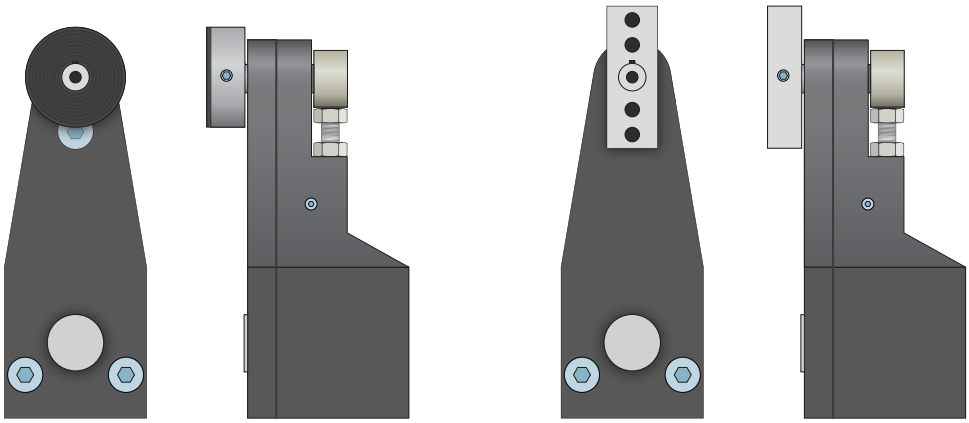

底部手指

底部手指可以快速、简单地与工件适配或安装客户定制的手指。

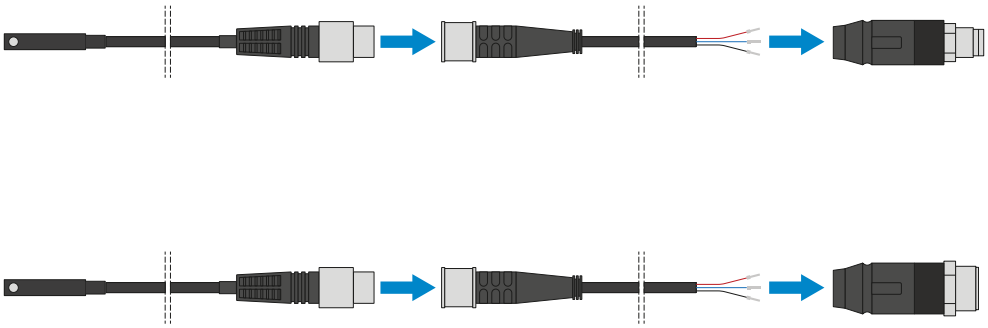

插塞连接器

用于延长和预装配传感器连接线

有带裸露出线端的 5 m 电缆可用。电缆可以根据相关需求截短或预装配 M8 和 M12 插头。