SYSTÈME DE SERRAGE POINT ZÉRO SPN
SÉRIE SPN ADVANCED - LA SOPHISTIQUÉE

▶ AVANTAGES PRODUIT

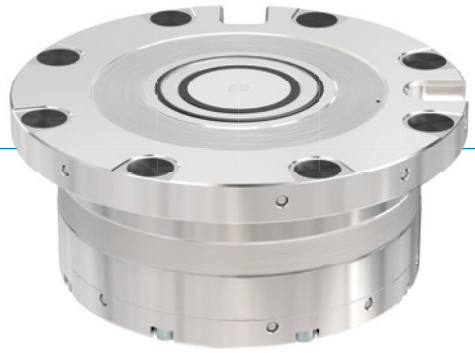

- **Verrouillage à l'aide des segments de serrage**
- **Connexion PLUS**
- **Acier trempé inoxydable**
- **Deux sécurités anti-rotation intégrées**
- **Contrôle des surfaces d'appui intégré**
- **Détection pneumatique de la position du piston**
- **Fonction de soufflage intégrée**
- **Deux options de connexion**
- **Avec fermeture automatique en option**

▶ Le système de serrage point zéro de la série Advanced de Zimmer Group offre toute une série de fonctions, qui, sous cette forme et composition, sont aujourd'hui uniques. Tout comme le soufflage de l'ouverture pour boulons et le nettoyage des surfaces d'appui, les fonctions telles que la connexion PLUS, le contrôle des surfaces d'appui et la détection pneumatique de la position du piston font partie de l'équipement standard. Pour un maximum de flexibilité, le système de serrage point zéro offre deux possibilités de raccordement : via un dégagement au niveau de la surface d'appui ou via la mise en place de tuyaux à la base de l'élément. Afin de garantir la meilleure protection, il existe, en plus de la fonction de soufflage intégrée en série, une fermeture automatique qui protège efficacement l'ouverture pour boulons. Grâce au système de serrage point zéro permettant le verrouillage par crabotage à l'aide de segments de serrage, le système est capable d'absorber les forces les plus élevées avec une précision de répétition maximale. Contrairement aux points de contact habituels par billes des systèmes conventionnels, les segments de serrage adaptés au contour de serrage assurent un contact de surfaces entre le système de serrage et les boulons de serrage, ce qui garantit une grande rigidité du système.

▶ CARACTÉRISTIQUES TECHNIQUES

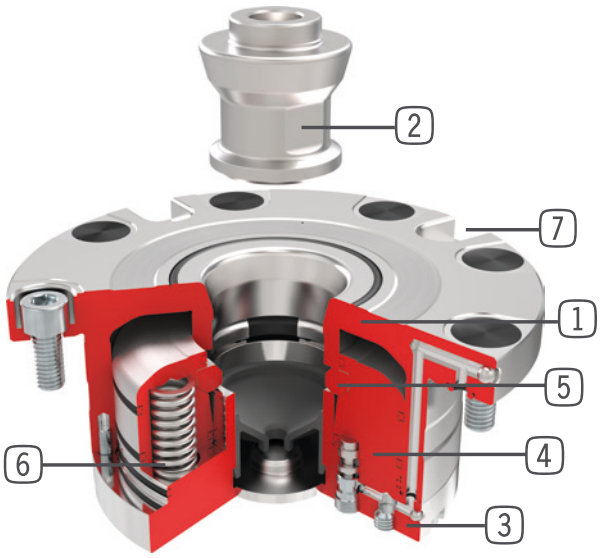

1. **Boîtier**
2. **Boulons de serrage**
3. **Couvercle**
4. **Boulon de serrage**
5. **Segments de serrage**
6. **Paquet de ressorts**
7. **Étaiements du couple/Sécurité anti-rotation**

SYSTÈME DE SERRAGE POINT ZÉRO SPN
SPN138 ADVANCED

▶ AVANTAGES PRODUIT

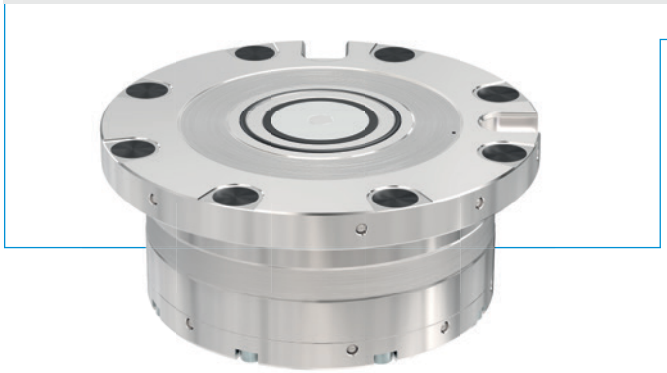

- Précentrage à 28 mm avant d'atteindre la position finale
- Centrage automatique et rentrage dès 1 mm avant d'atteindre la position finale
- Détection d'état pneumatique
- Verrouillage mécanique en position de serrage
- Faible pression de service de 4 ou 6 bars
- Sans maintenance

▶ ÉQUIPEMENT

- Pneumatiques
- Crabot
- Raccordement PLUS
- Connexion sans tuyau
- Étaiement du couple
- Fermeture automatique
- Acier inoxydable
- Boulon compatible avec le système de référence
- Faible encombrement en hauteur
- Précision de répétition
- Trempé
- Détection de la position du piston / Contrôle des surfaces d'appui

▶ FOURNI

Vis de fixation
M6x14 12.9
C0912060144D

Joint torique
3,5x1,5
COR003515V

Bouchon
M6
093088

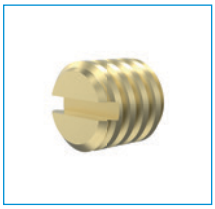

Filtre à air
CFILT00052

Boulon de fermeture
SPZ138BV-B

▶ ACCESSOIRES EN OPTION

Fermeture automatique
SPZ138AV-B

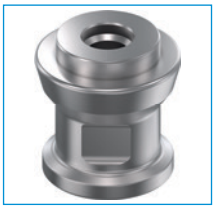

Boulon de centrage
SPZ138BZ12-B
SPZ138BZ16-B

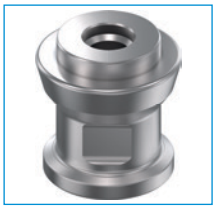

Boulon d'entrée
SPZ138BE12-B
SPZ138BE16-B

Boulon d'épée
SPZ138BS12-B
SPZ138BS16-B

▶ CARACTÉRISTIQUES TECHNIQUES

	▶ Caractéristiques techniques	
N° de commande	**SPN138E6AD-B**	**SPN138E4AD-B**
Force de maintien max. [kN]	75	75
Pression de service [bar]	6	4
Force de rentrage [kN]	18.0	12.0
Force de rentrage avec connexion PLUS [kN]	36.0	24.0
Température de service [°C]	-10 ... +70	-10 ... +70
Sécurité anti-torsion	Oui	Oui
Raccordement PLUS	Oui	Oui
Fonction de purge	Oui	Oui
Contrôle de la surface d'appui	pneumatique	pneumatique
Étanchéification des surfaces d'appui	Oui	Oui
Détection de la position du piston	pneumatique	pneumatique
Précision de répétition [mm]	0.005	0.005
Matériau	Acier trempé inoxydable	Acier trempé inoxydable
Homologations	CE / UKCA / LABS / REACH / RoHS	CE / UKCA / LABS / REACH / RoHS
Poids [kg]	3.2	3.1

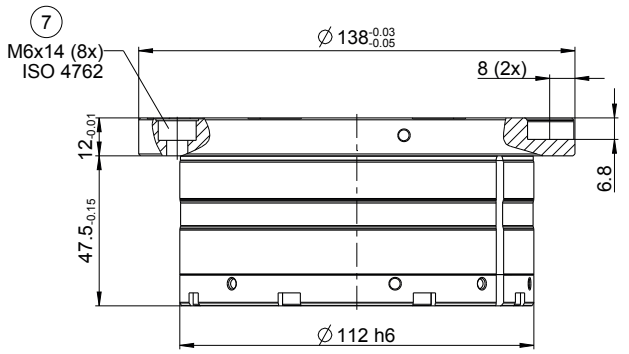
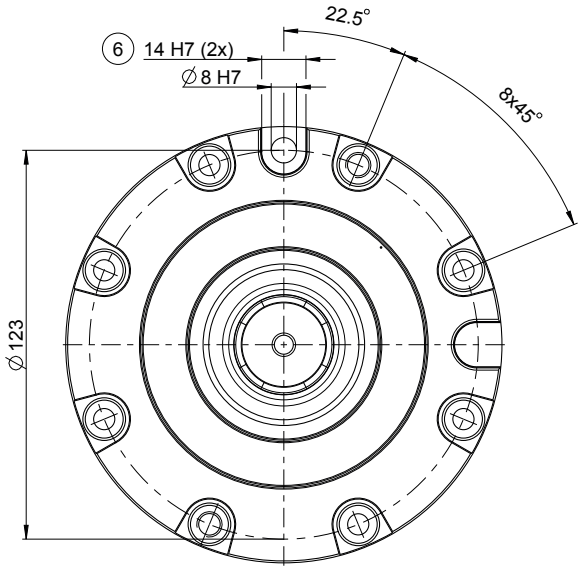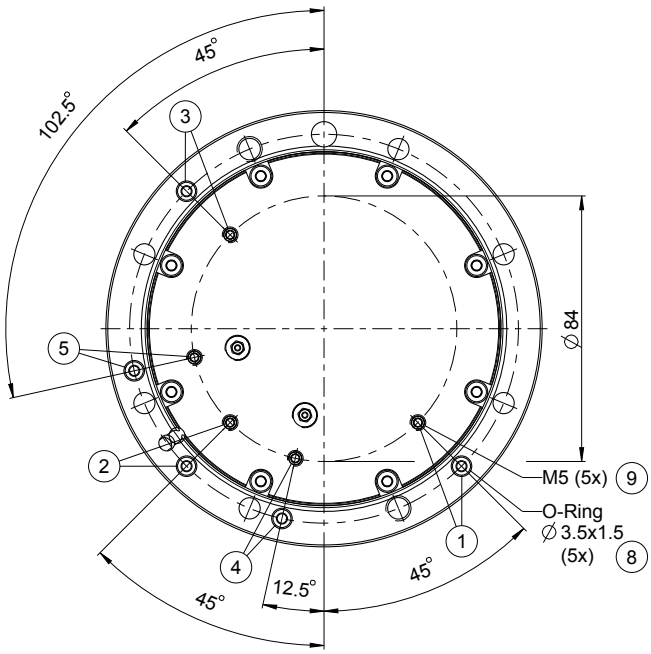
1. Déverrouillage
2. Raccordement PLUS
3. Soufflage/Nettoyage/Contrôles des surfaces d'appui
4. Détection : Système de serrage point zéro ouvert
5. Détection : Système de serrage point zéro fermé
6. Sécurité anti-torsion
7. Vis de serrage système de serrage point zéro
8. Par défaut : Connexion sans tuyau
9. Alternative : Connexion par tuyau