工具快换
WWR1000 系列

▶ 产品优点

▶ **断气情况下确保保持力**

弹簧蓄能器和机械力传输相结合,即使在系统突然失压的情况下,也能确保工具被牢牢固定。

▶ **重大挑战的高负荷**

换枪盘的承重能力超过 1,000 公斤,非常适合在重型机器人上使用,即使在最苛刻的条件下也能实现稳定的自动换枪过程。

▶ **可任意组合各种能源信号的转换系统**

无论是气动、真空、液压、冷却液、电信号还是负载,我们的模块化系统都可以集成各种介质载体,灵活适应最多样化的工艺要求。

▶ 面向您具体应用的合适产品

▶ **我们的产品钟爱挑战!**
无论哪种极端条件,无论置身世界何方,我们久经实践考验的零部件和系统都能实现无尽可能。
欢迎为您的应用挑选合适的产品:
www.zimmer-group.com

▶ 优势细节

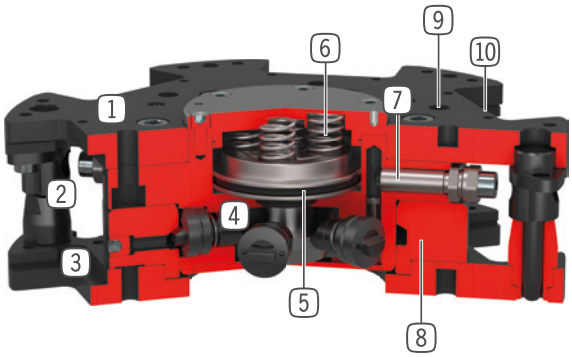

1 **固定端**
- 用于机械手端安装

2 **中心定位销**
- 扭转保护和工具端定位

3 **非固定端**
- 用于工具端安装

4 **锁销**
- 配套于锁紧套

5 **驱动**
- 双作用气缸

6 **内置弹簧**
- 断气情况下能源储备

7 **活塞位置检测**
- 通过接近开关实现

8 **锁紧套**

9 **机械手法兰**
- 安装圈符合EN ISO 9409-1标准

10 **安装能源模块**

▶ 技术数据

尺寸型号	依据EN ISO 9409-1标准的连接法兰	电传输	液体传输
WWR1160	TK 160	选配	选配
WWR1200	TK 200	选配	选配

▶ 更多详情请上网查询

所有信息查询请点击:www.zimmer-group.com。产品参数、绘图、3D模型和操作说明均可根据产品型号查询。清晰且实时更新。

工具快换
WWR1160 尺寸型号

▶ 产品规格

▶ 可变安装位置

图示为最大搬运重量与加速度和杠杆臂的关系。并不取代技术设计。

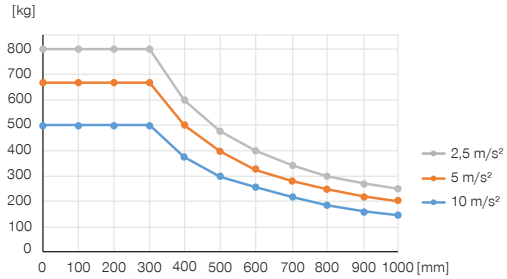

▶ 力和力矩

显示可能作用在换枪盘上的最大力和扭矩。

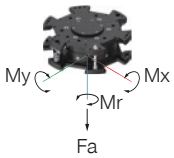

Mr [Nm]	6000
Mx [Nm]	6000
My [Nm]	6000
Fa [N]	35000

▶ 随货提供

2 [个]
接近开关安装架
ZUB0014

▶ 配件建议

能源供应

GV1-8X8
直插接头-快接式

传感器

NJ8-E2S-17
M8 电感式接近开关

接口 / 其他

能源元件和附件，用于刀具更换器

KAG500
插入式直连接头电缆 5 m - M8插头(母头)

ZUB0022
编程针

ALSR1-1200
放置架

定购编号	► 技术数据 WWR1160F	WWR1160L
依据EN ISO 9409-1标准的连接法兰	TK 160	TK 160
电传输	选配	选配
液体传输	选配	选配
锁紧时自限位	机械	机械
锁定行程 [mm]	1	
重复定位精度 +/- [mm]	0.02	0.02
X,Y上对接偏差最大值 [mm]	3.0	3.0
操作气压 [bar]	6 ... 8	6 ... 8
额定操作气压 [bar]	6	6
操作温度 [°C]	5 ... +80	5 ... +80
每循环耗气体积 [cm³]	48	
认证	LABS / REACH / RoHS	LABS / REACH / RoHS
重量 [kg]	8.7	5.3

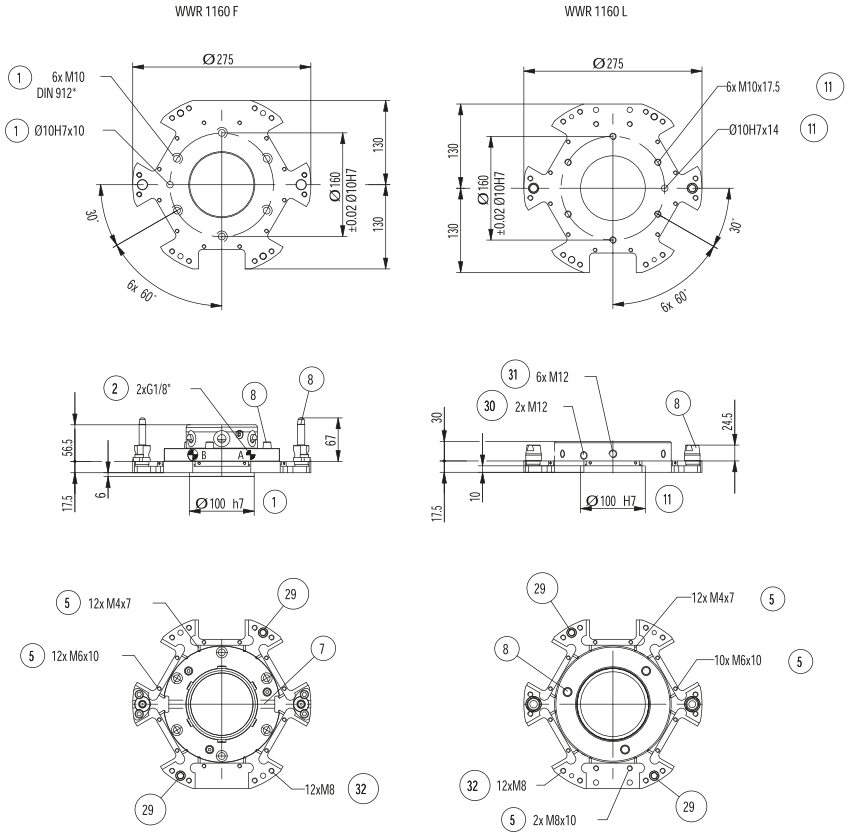

① 固定位置(机械手侧)
② 能源供应
⑤ 能源模块固定位置
⑦ 接近开关支架
⑧ 预定心装置 / 防扭转装置
⑪ 固定工具端
㉙ 非固定端存在识别
㉚ 紧急解锁螺旋塞(活塞复位)
㉛ 紧急解锁螺旋塞(螺栓复位)
㉜ 管道夹固定孔
Ⓐ 空气接口,联锁
Ⓑ 空气接口,解锁

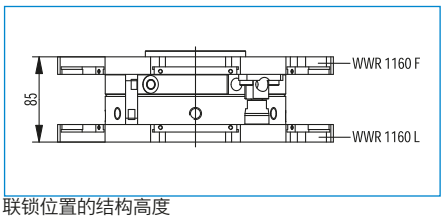

联锁位置的结构高度

工具快换的能源元件
WWR1160 / WWR1200 尺寸型号
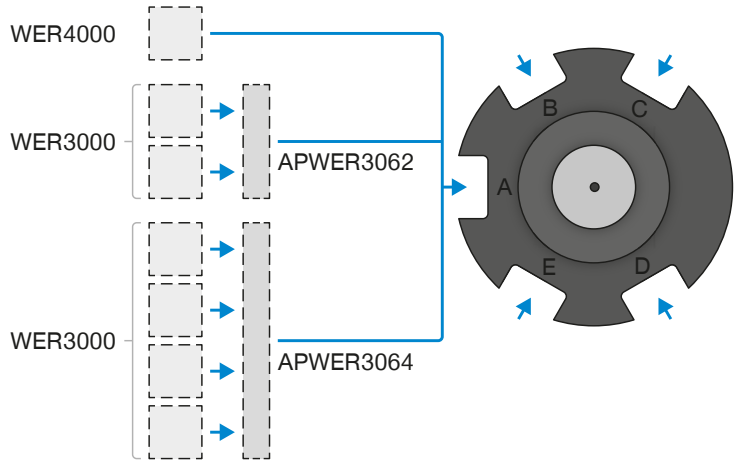
▶ 连接图